FIG. 1

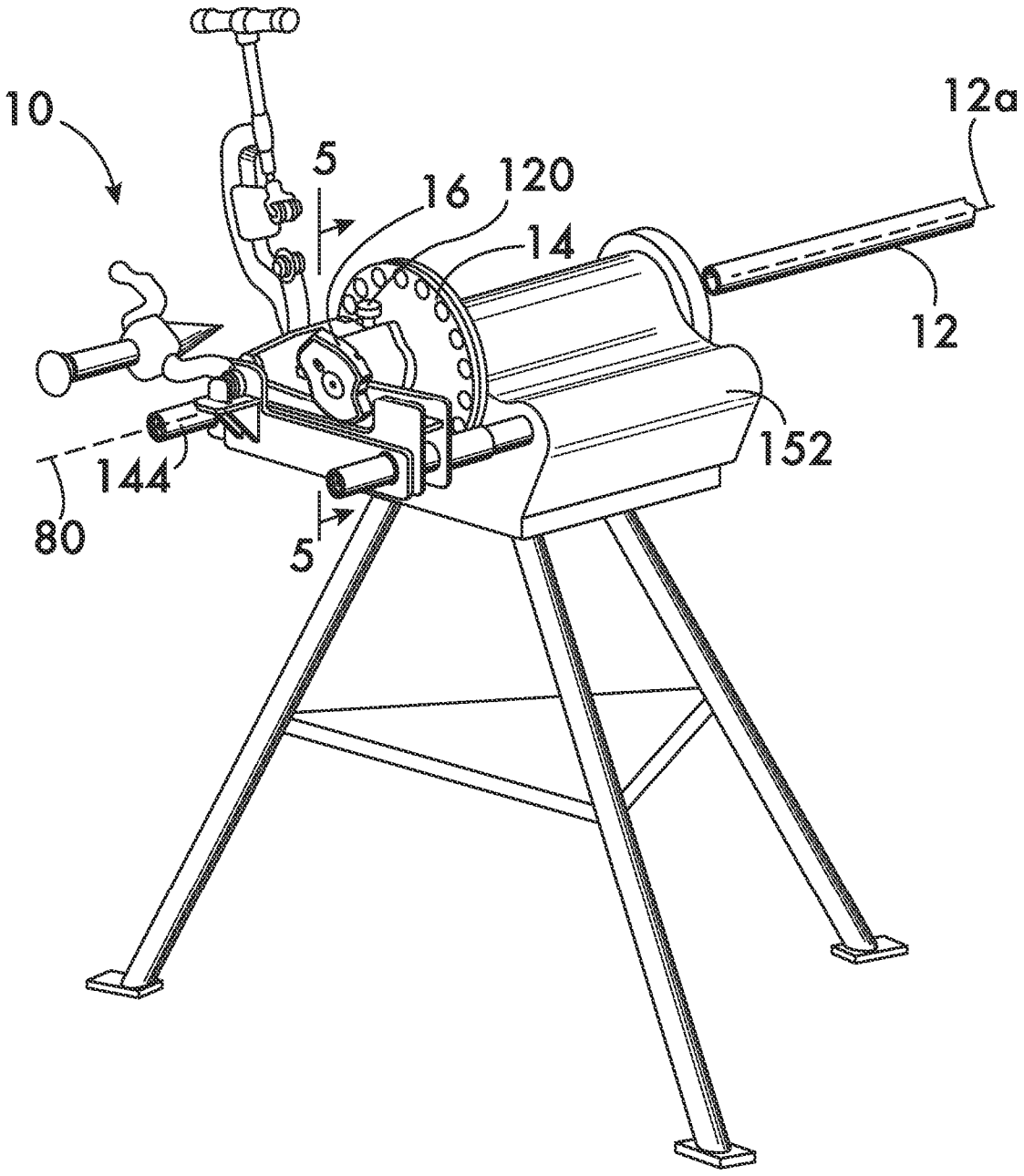

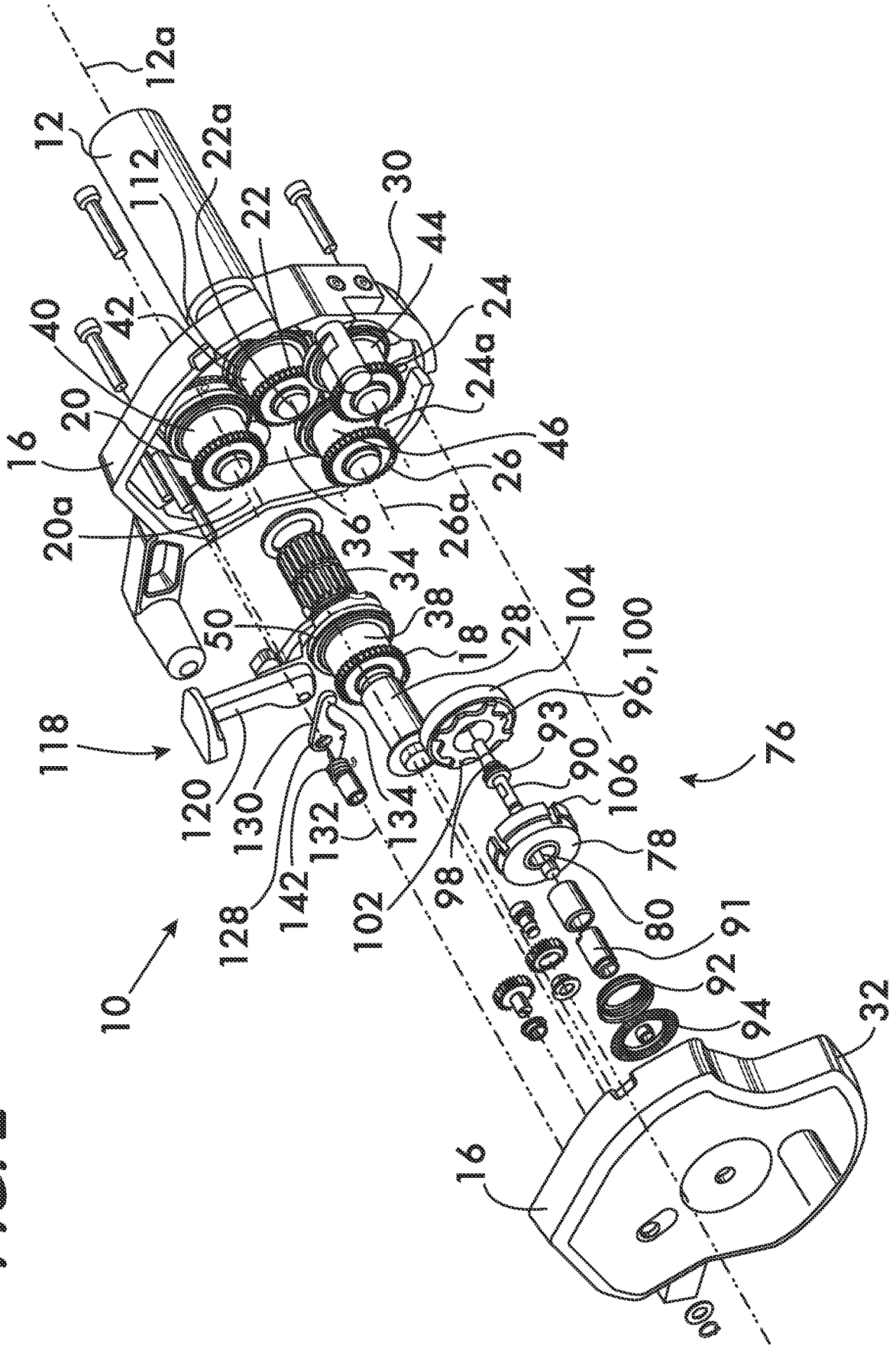
12a
12
112
22a
22
30
44
24
24a
40
42
20
16
46
26
26a
20a
36
34
38
50
18
28
104
96,100
118
120
130
132
134
93
90
106
76
78
80
91
92
94
32
128
142
102
98
10
16

FIG. 2

FIG. 3

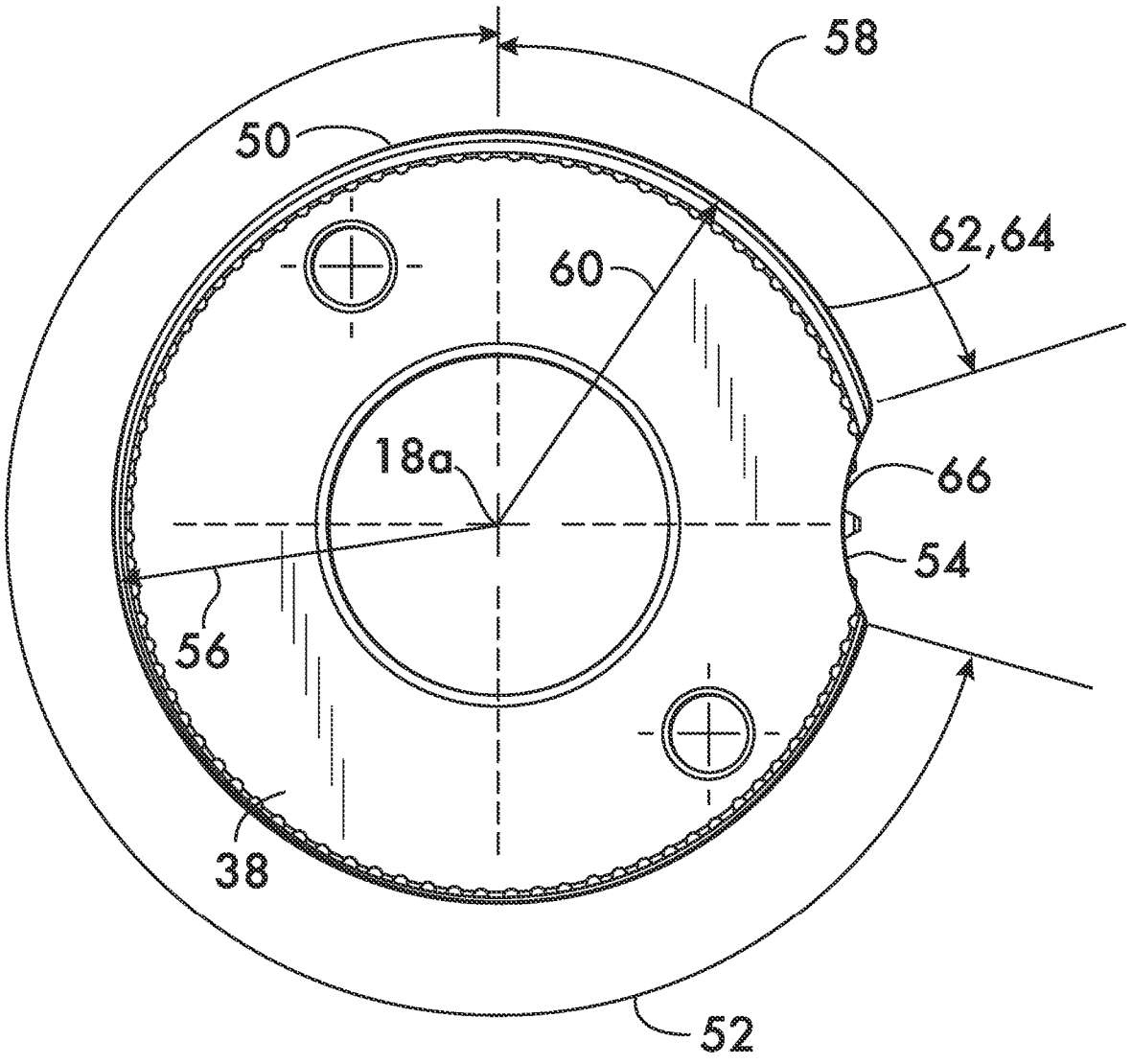

FIG. 4

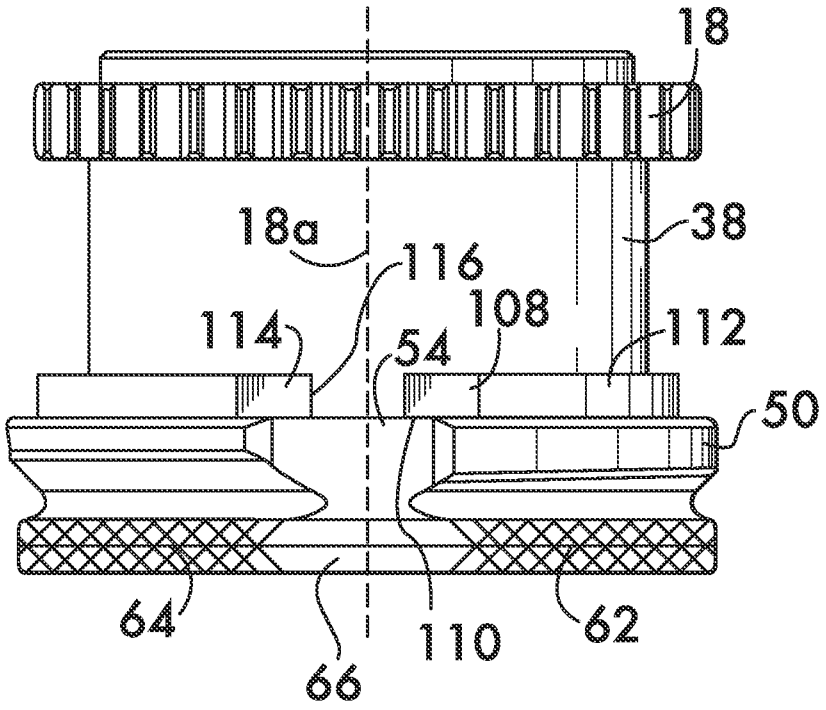
18
18a
38
116
108
114
54
112
50
64
66
110
62

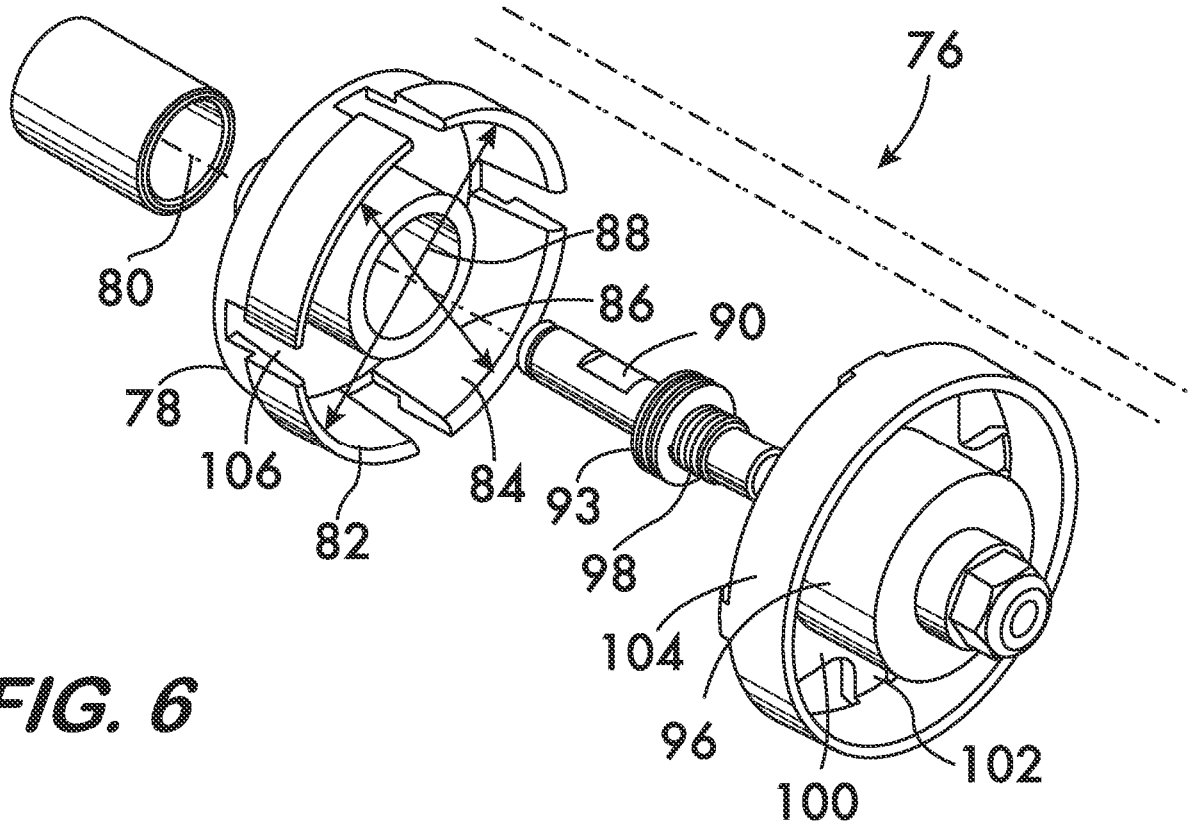
76
80
88
86
90
78
106
84
93
82
98
104
96
100
102

FIG. 6

FIG. 5

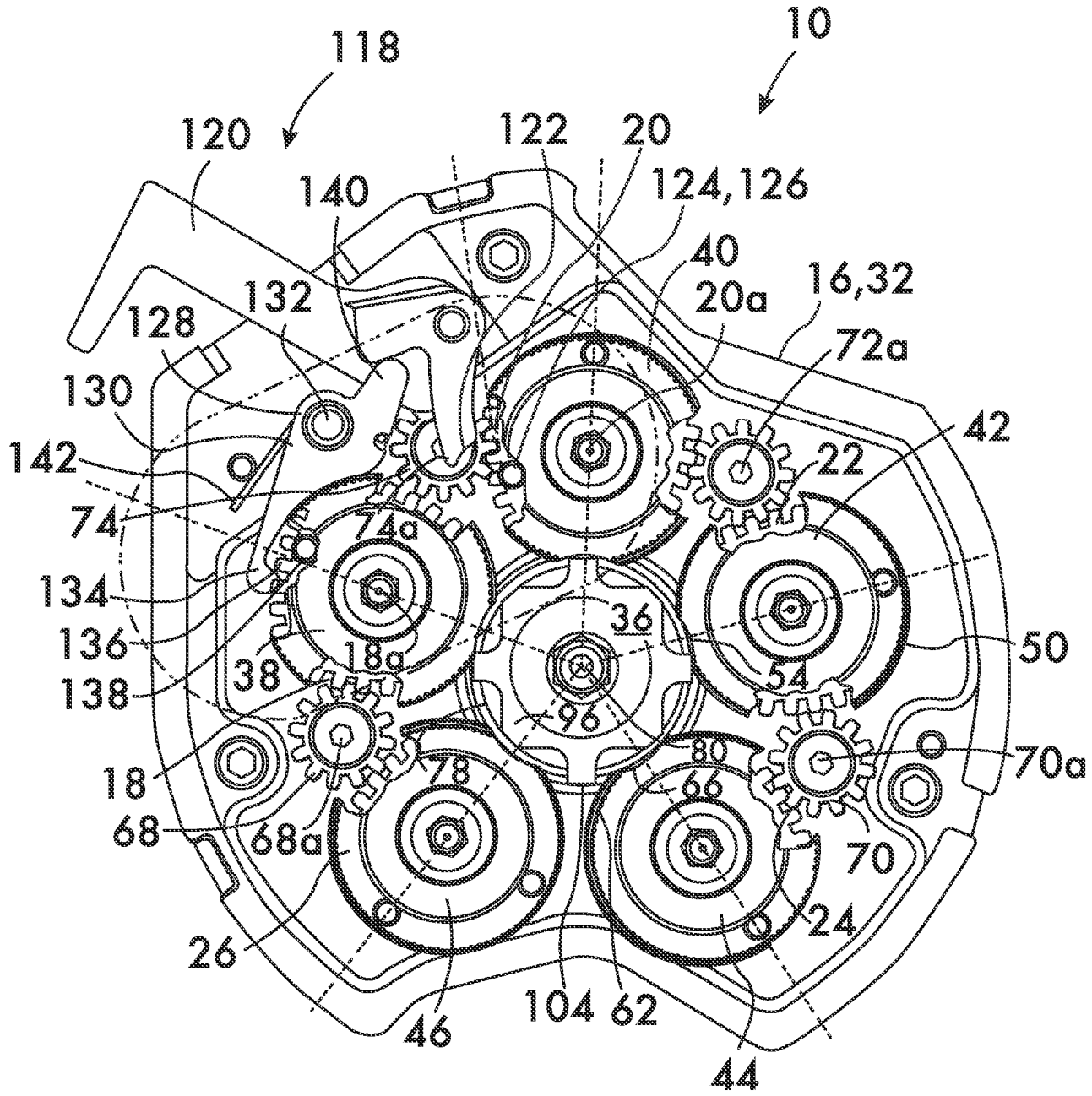
118
10
120
122
20
140
124,126
40
16,32
132
20a
128
72a
130
42
142
22
74
74a
134
36
50
136
18a
38
54
138
96
80
70a
18
78
66
68
68a
70
24
26
104
62
46
44

FIG. 7

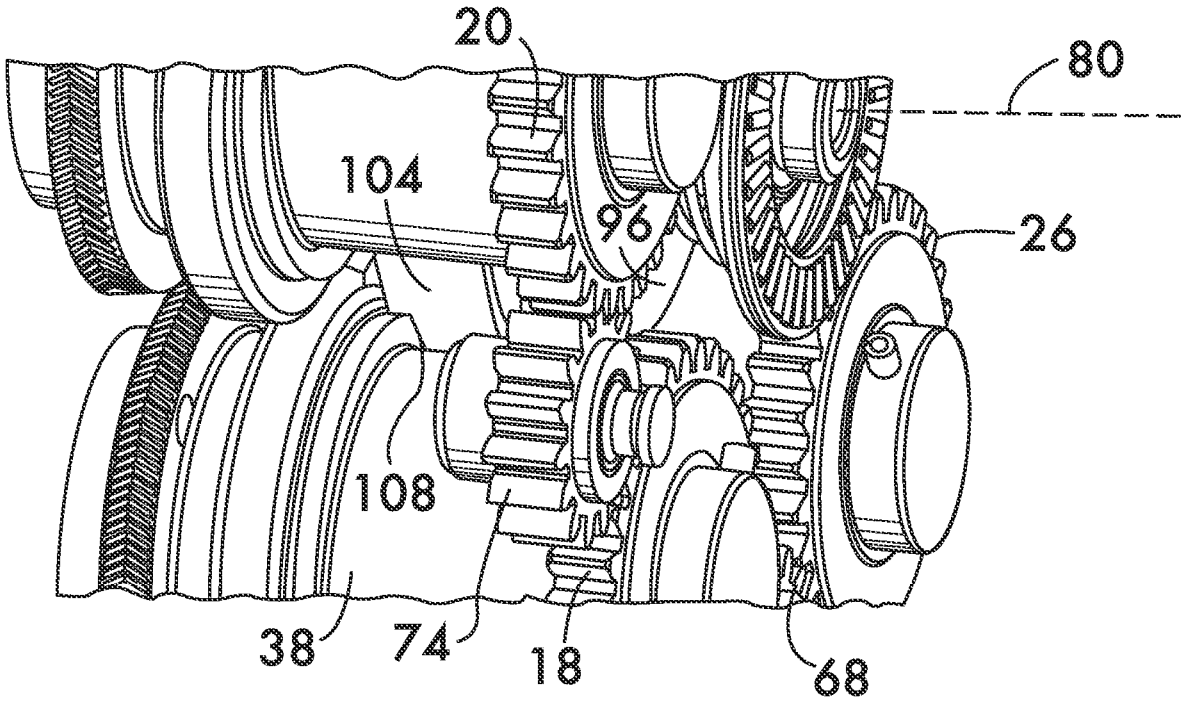

FIG. 8

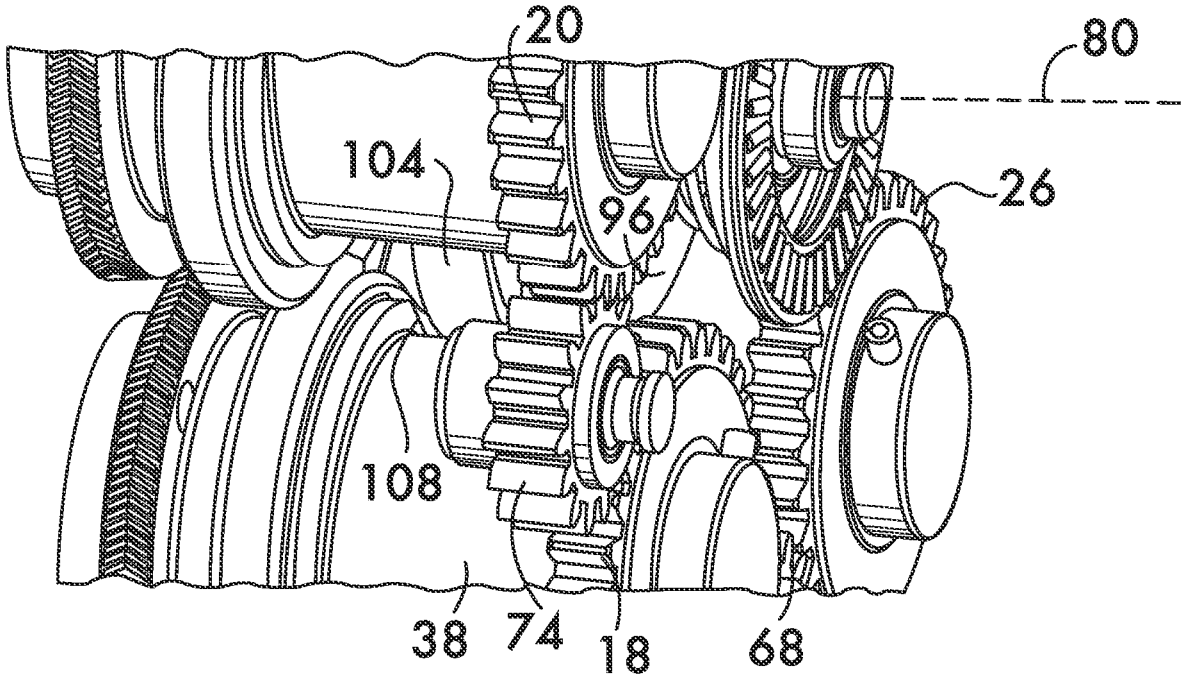

FIG. 9

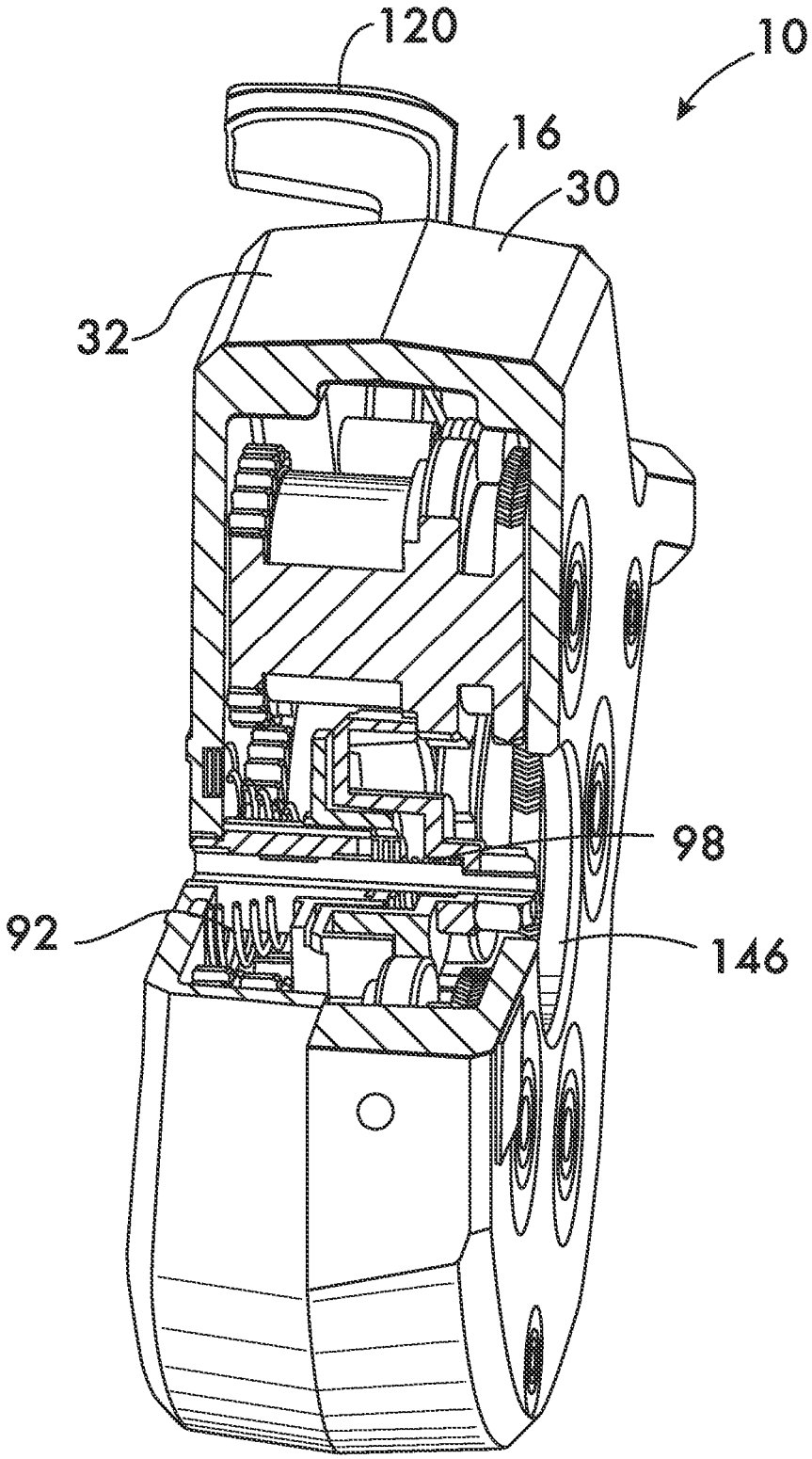

FIG. 10

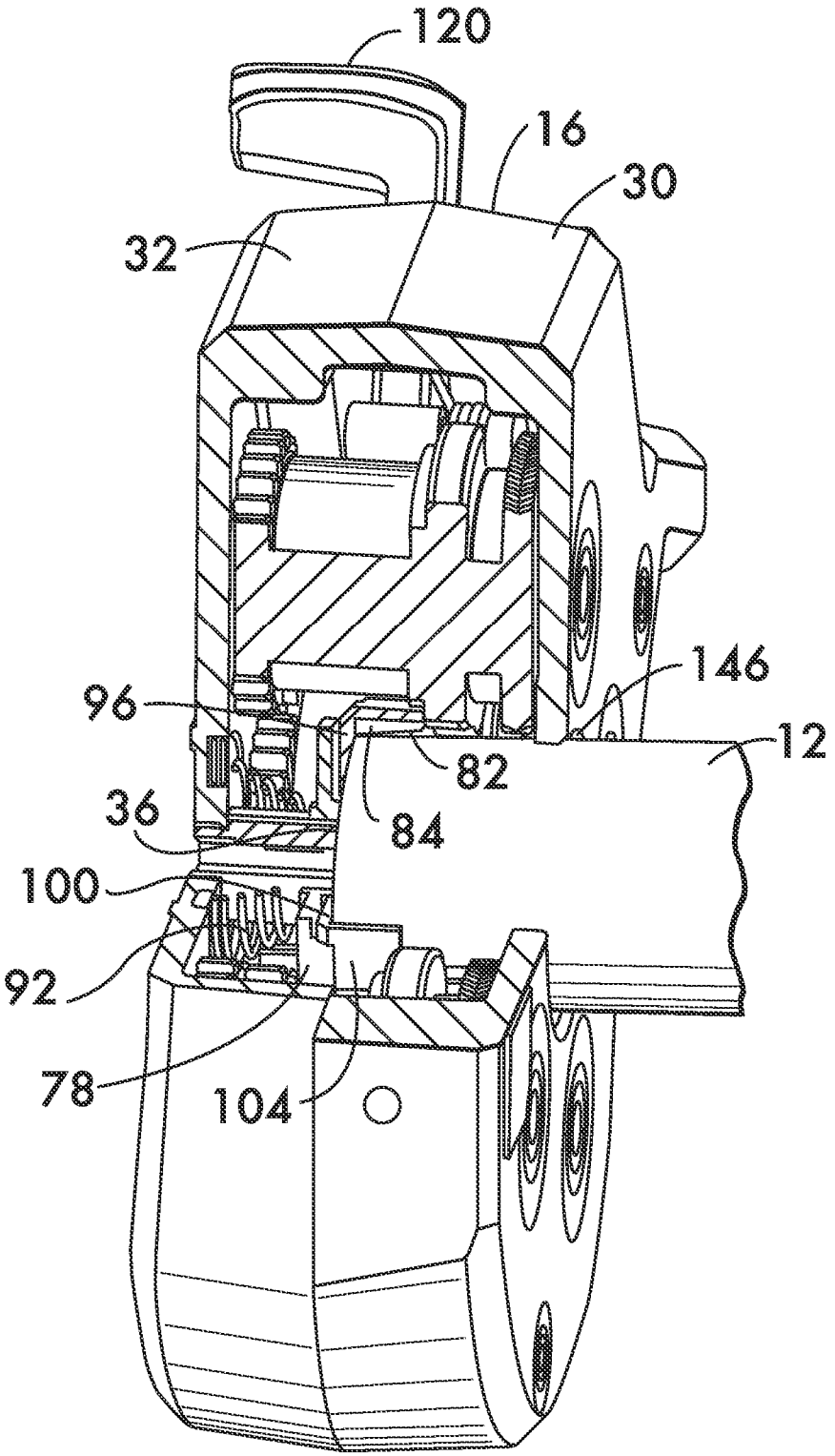

FIG. 11

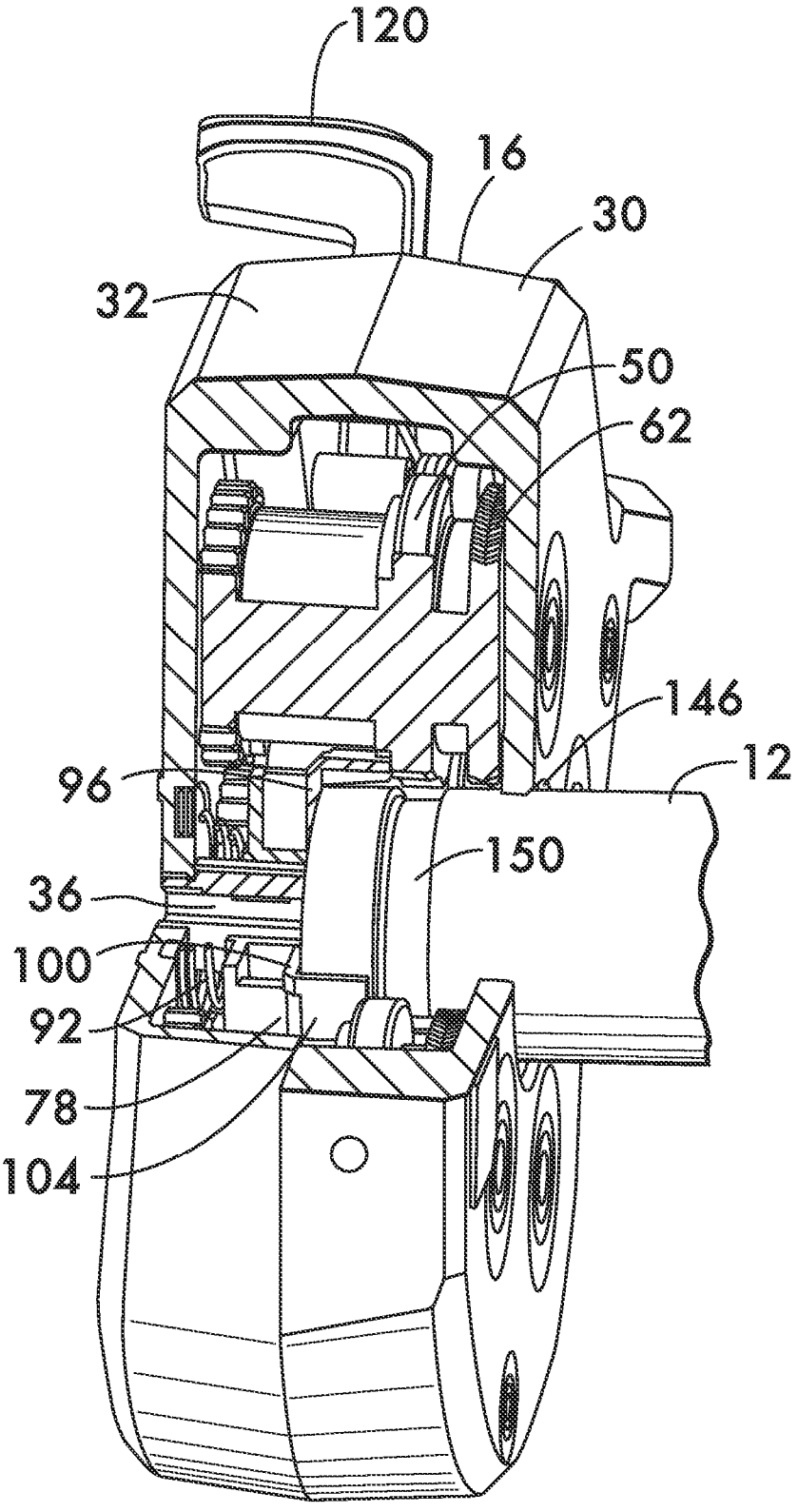

FIG. 12

