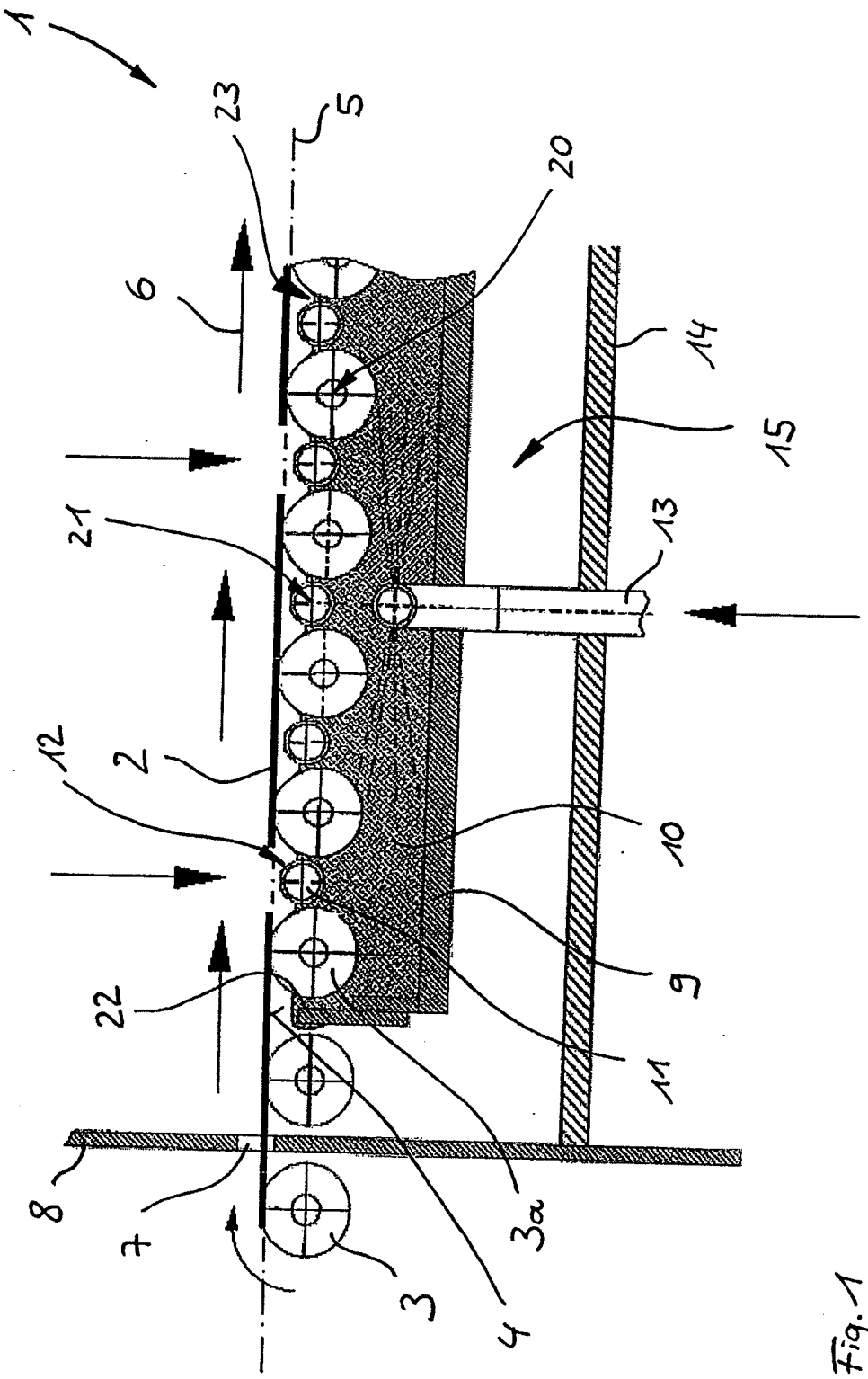

Fig. 1

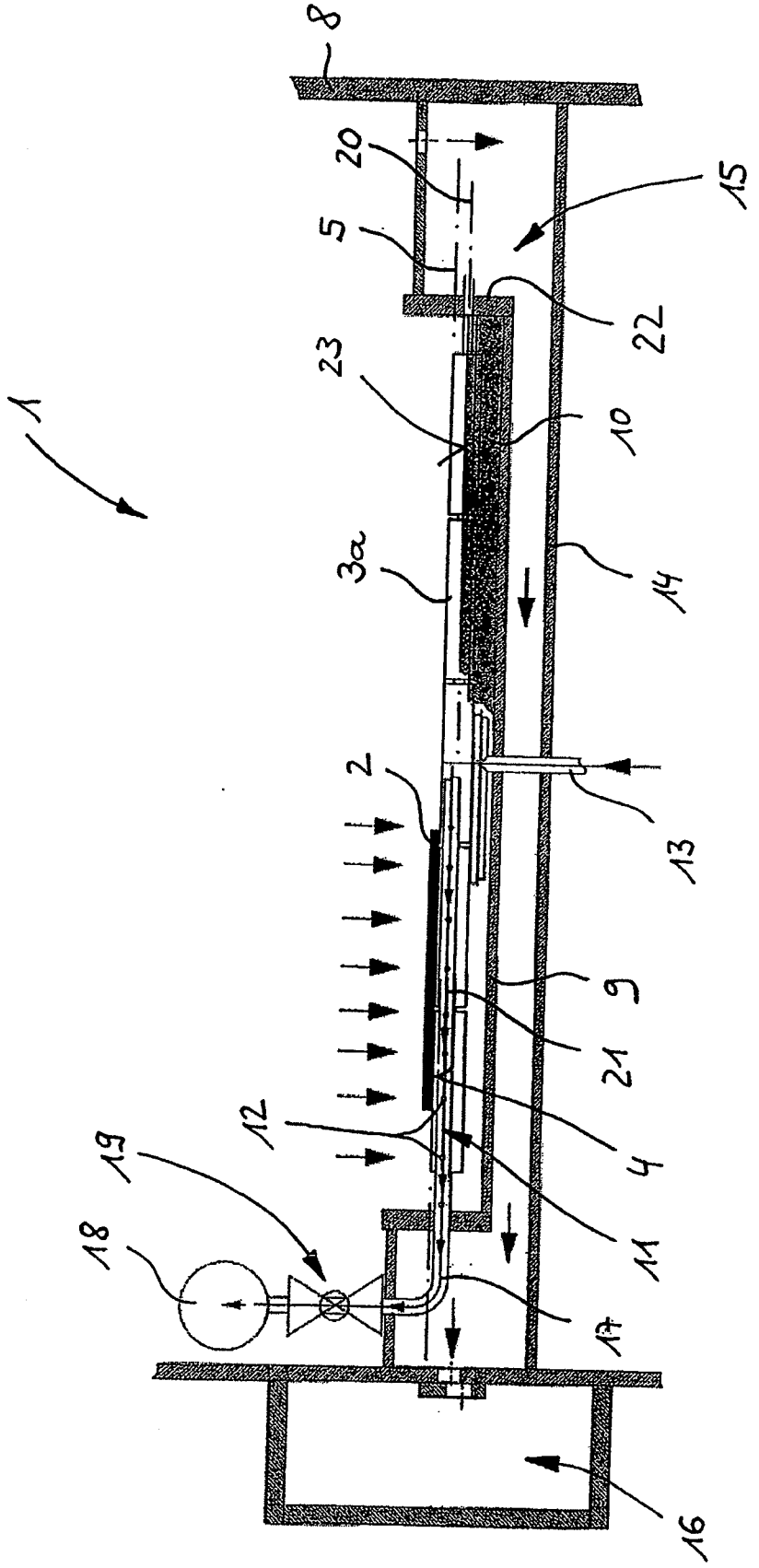

Fig. 2

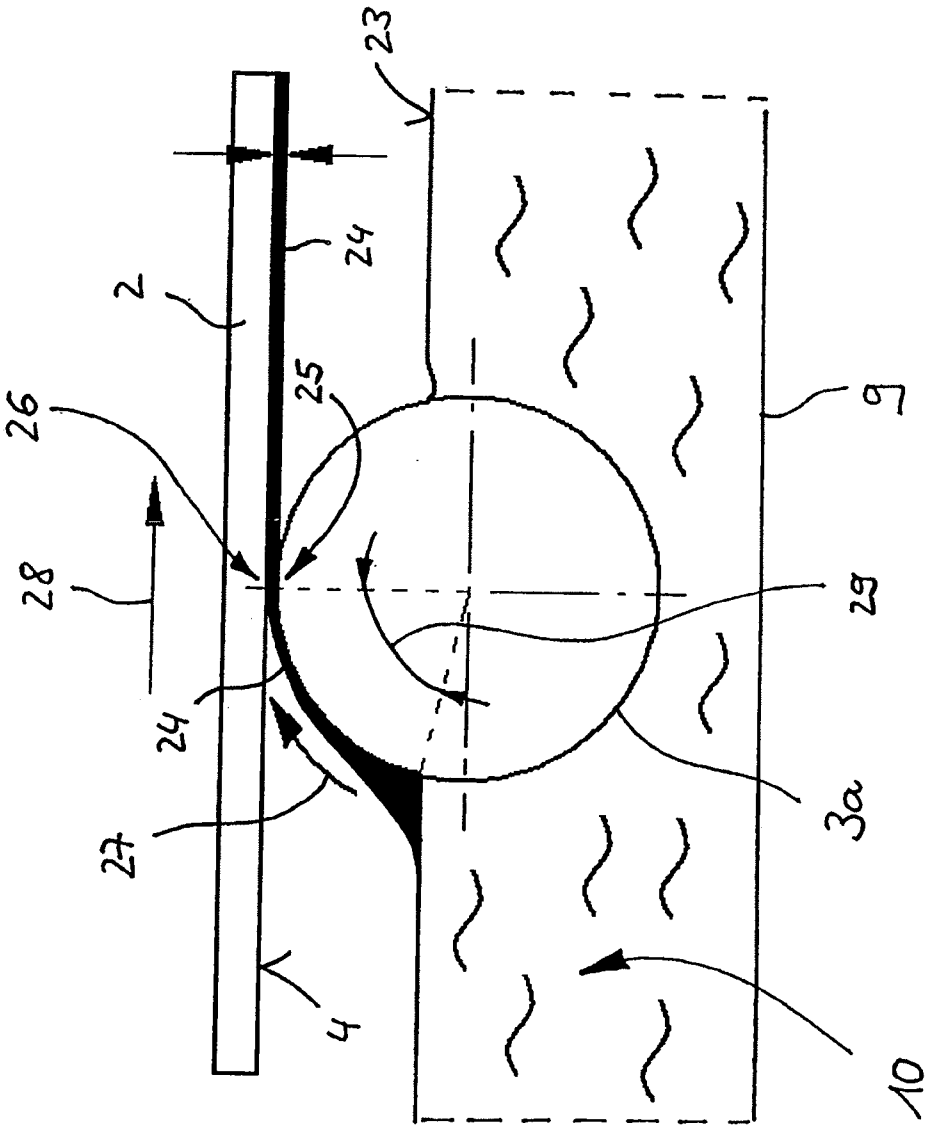

Fig.3

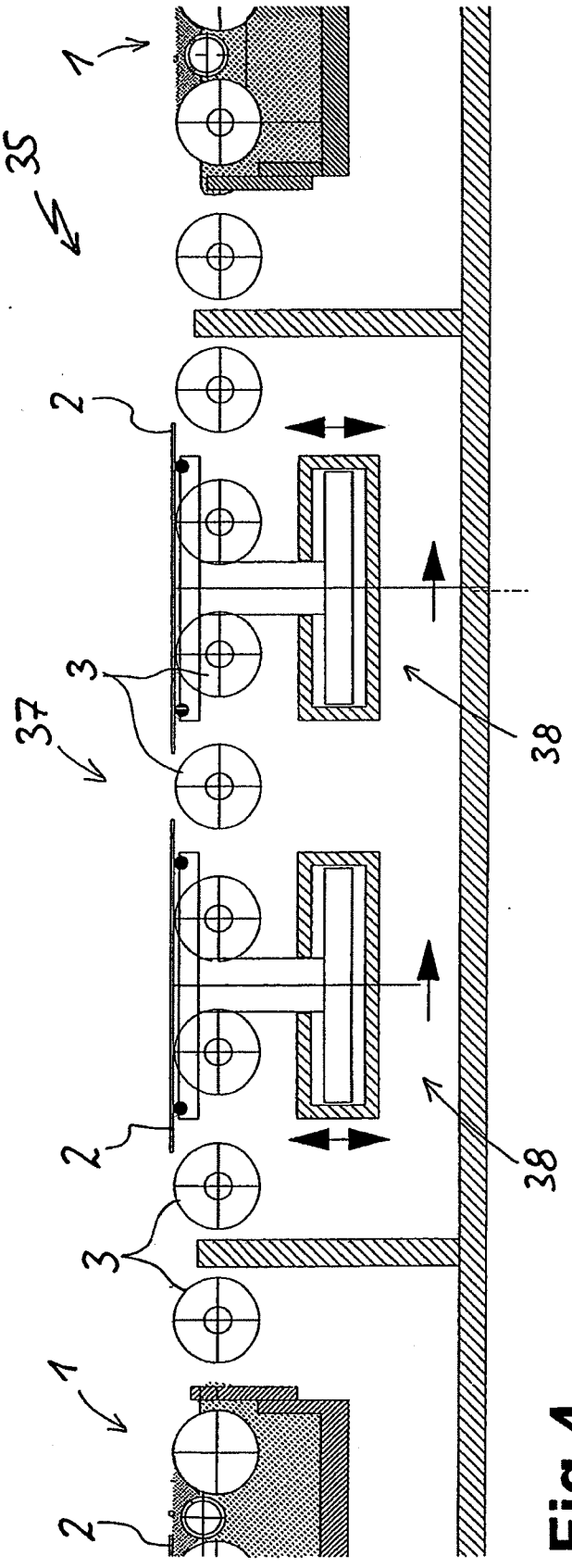

Fig.4

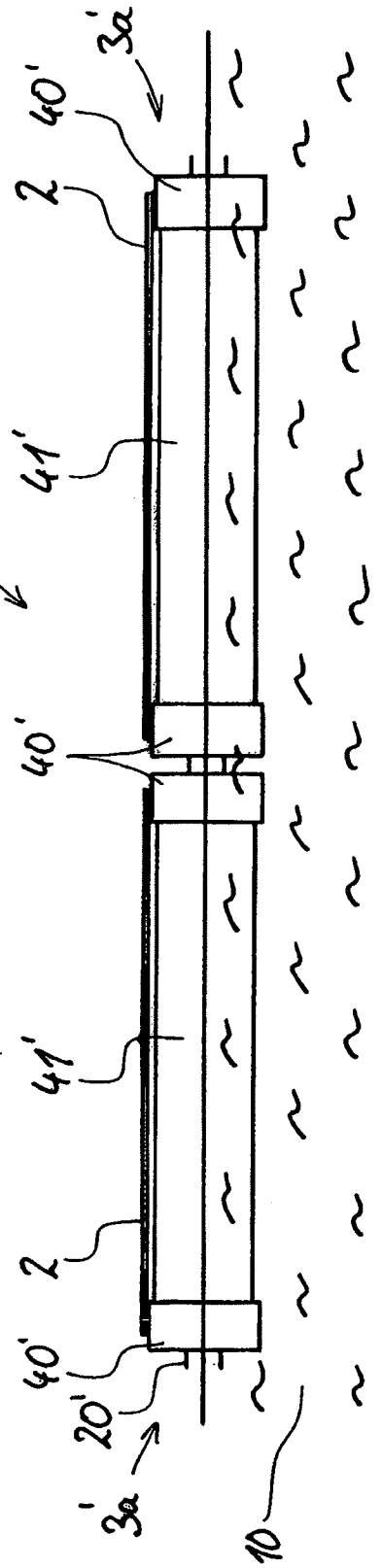

Fig.5