FIG.1

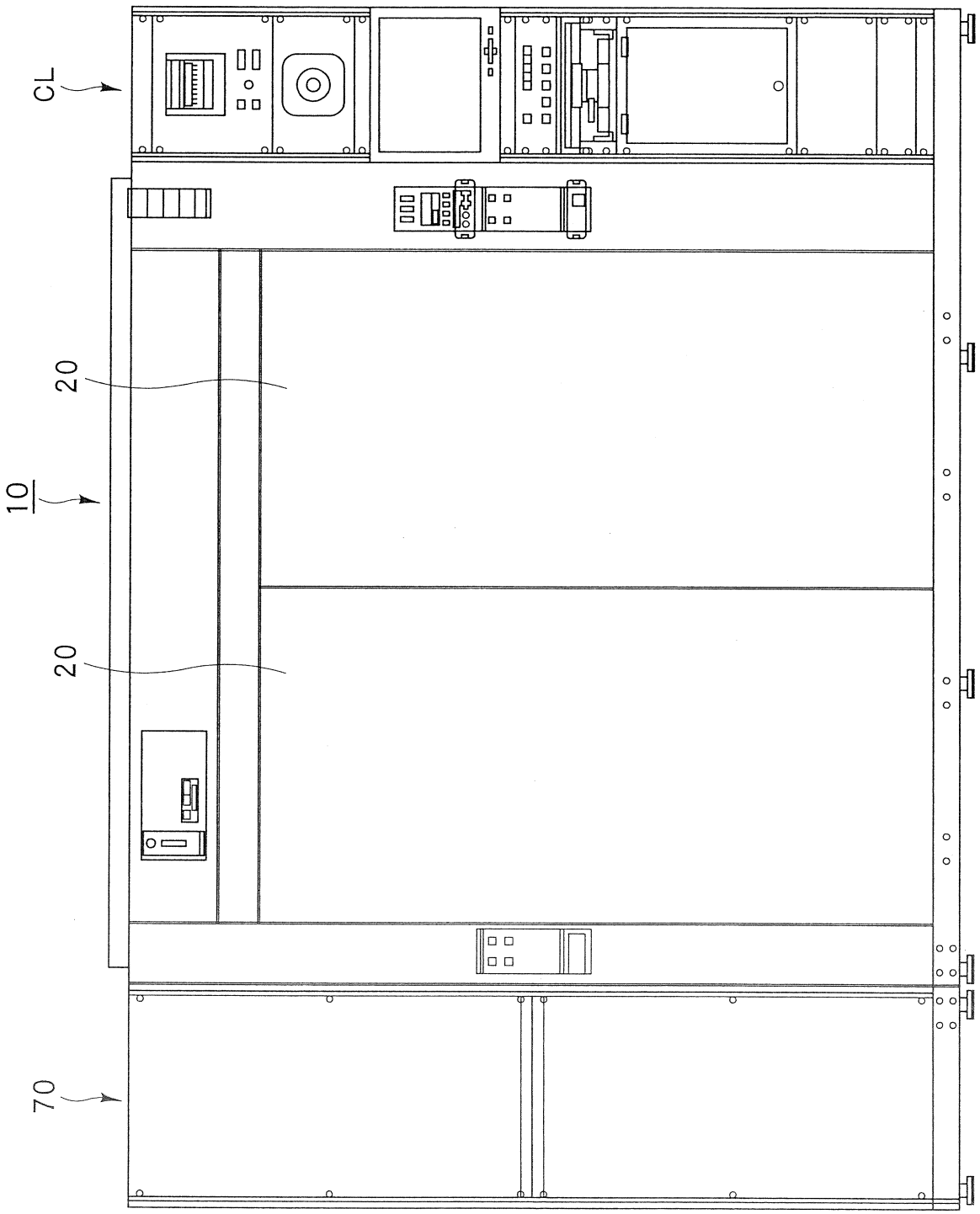

FIG.2

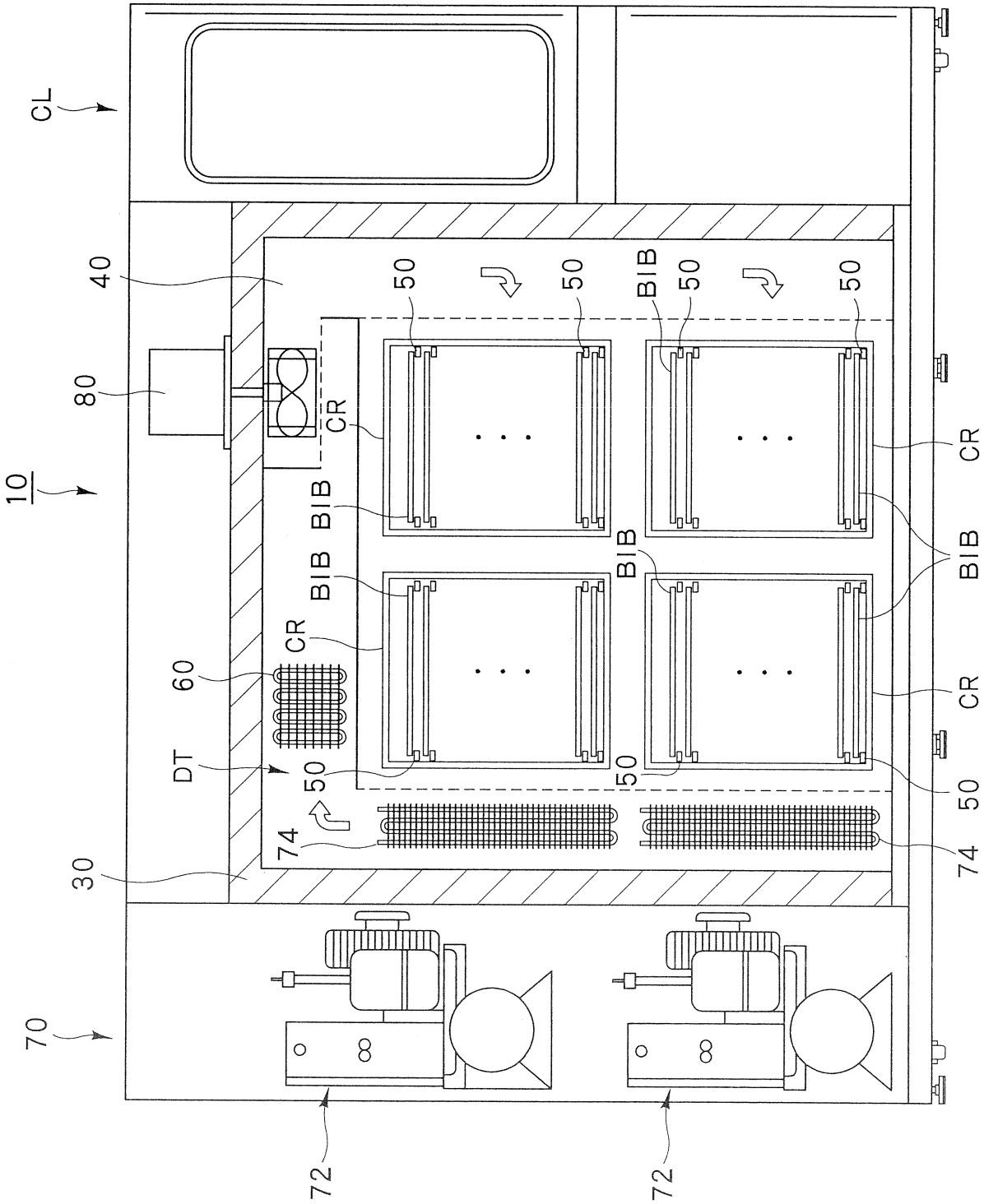

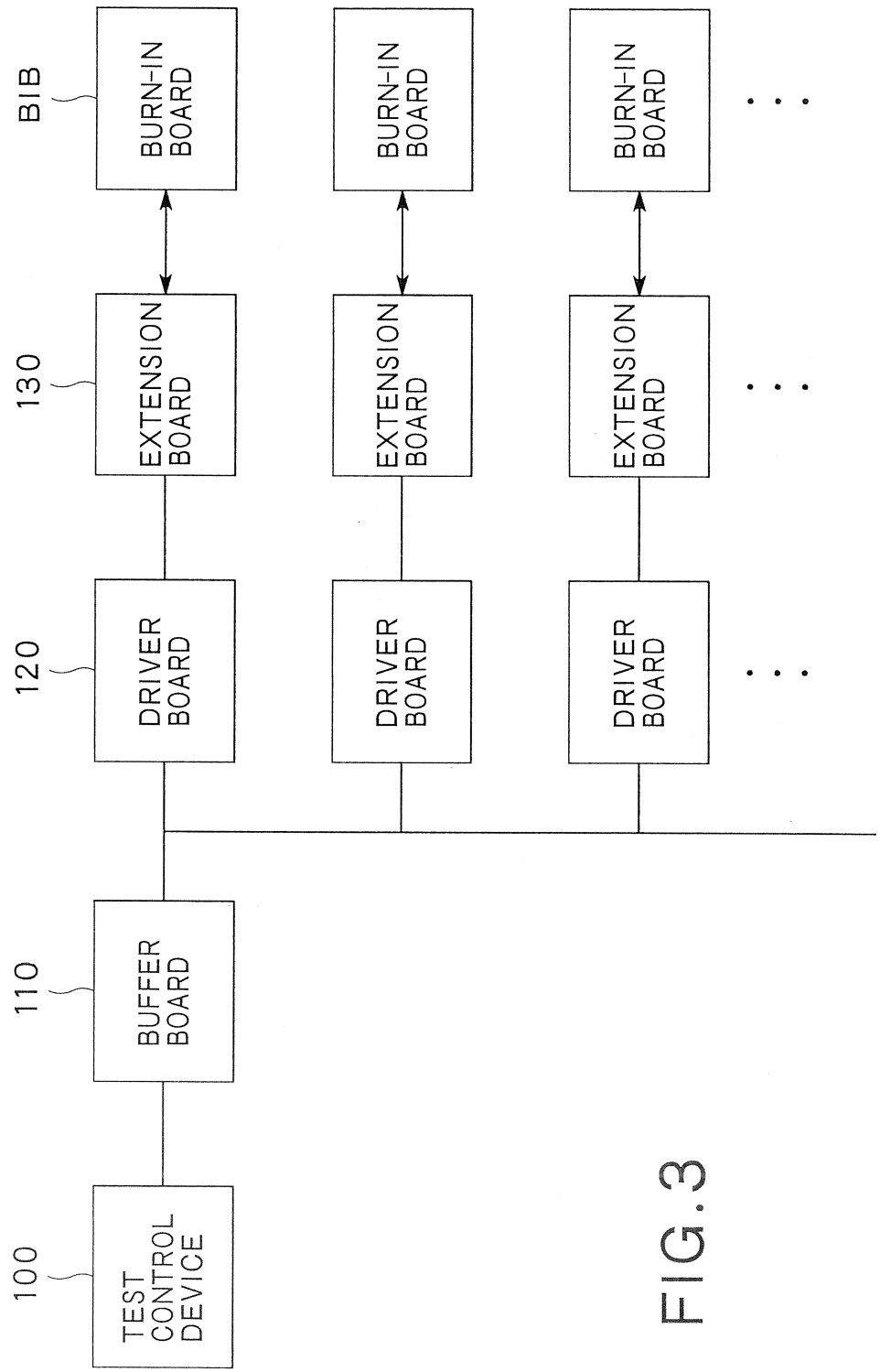
BIB
BURN-IN BOARD
BURN-IN BOARD
BURN-IN BOARD
130
EXTENSION BOARD
EXTENSION BOARD
EXTENSION BOARD
120
DRIVER BOARD
DRIVER BOARD
DRIVER BOARD
110
BUFFER BOARD
100
TEST CONTROL DEVICE

FIG.3

FIG.4

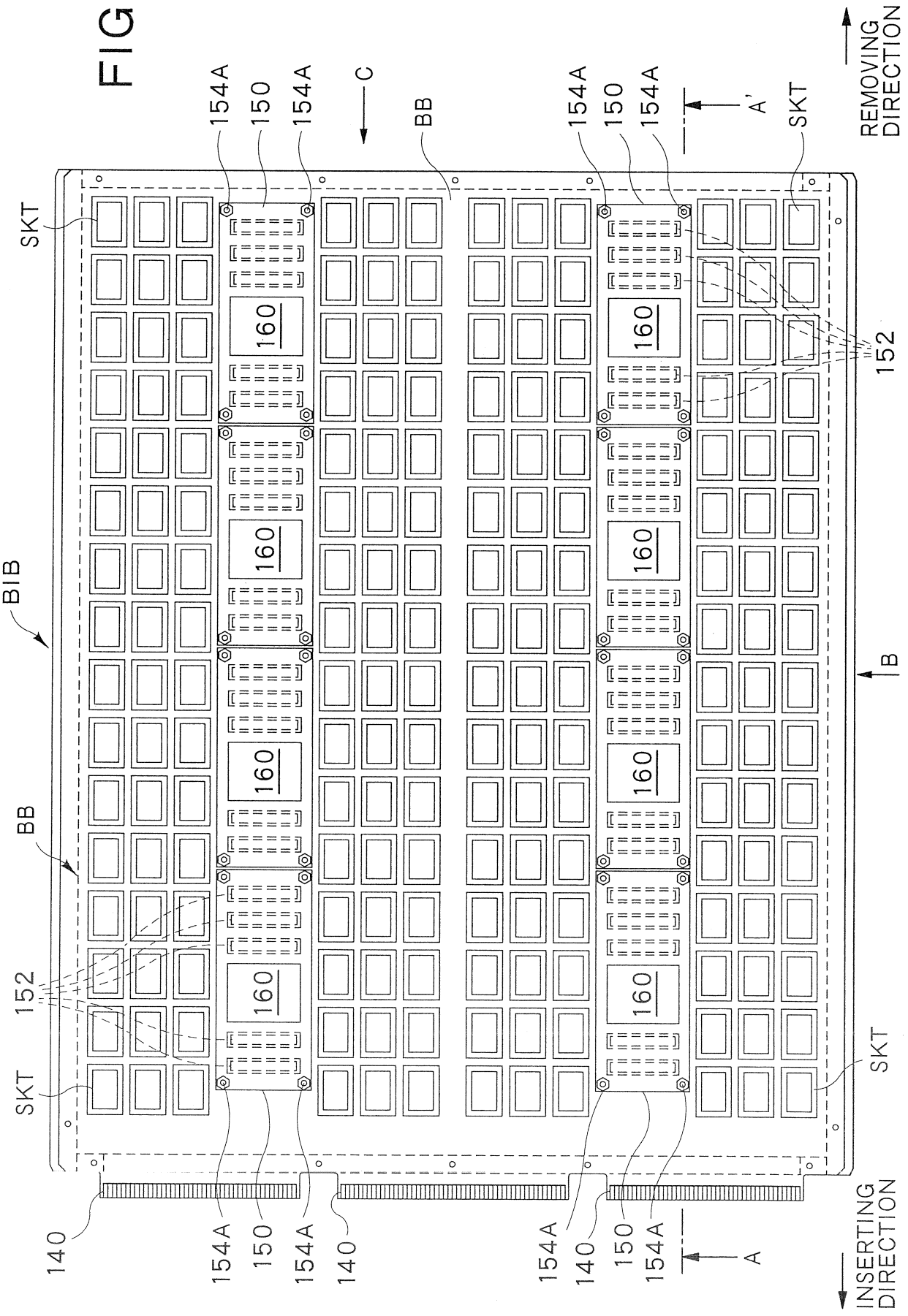
154A
150
154A
C
BB
154A
150
154A
A'
SKT
REMOVING DIRECTION
SKT
BIB
160
152
B
BB
SKT
SKT
140
154A
150
154A
140
154A
140
150
154A
A
INSERTING DIRECTION

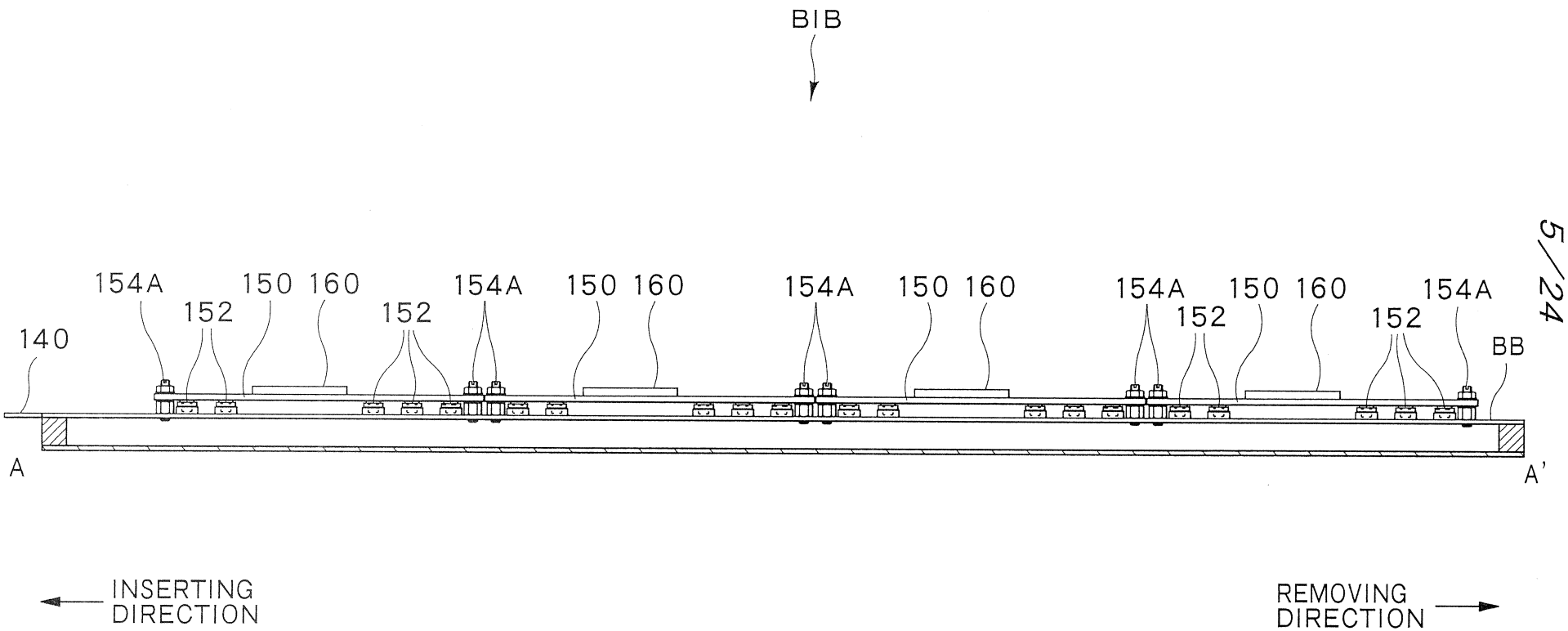
BIB
154A
152
150
160
154A
152
150
160
154A
150
160
154A
152
150
160
152
154A
140
BB
A
A'
INSERTING DIRECTION
REMOVING DIRECTION

FIG.5

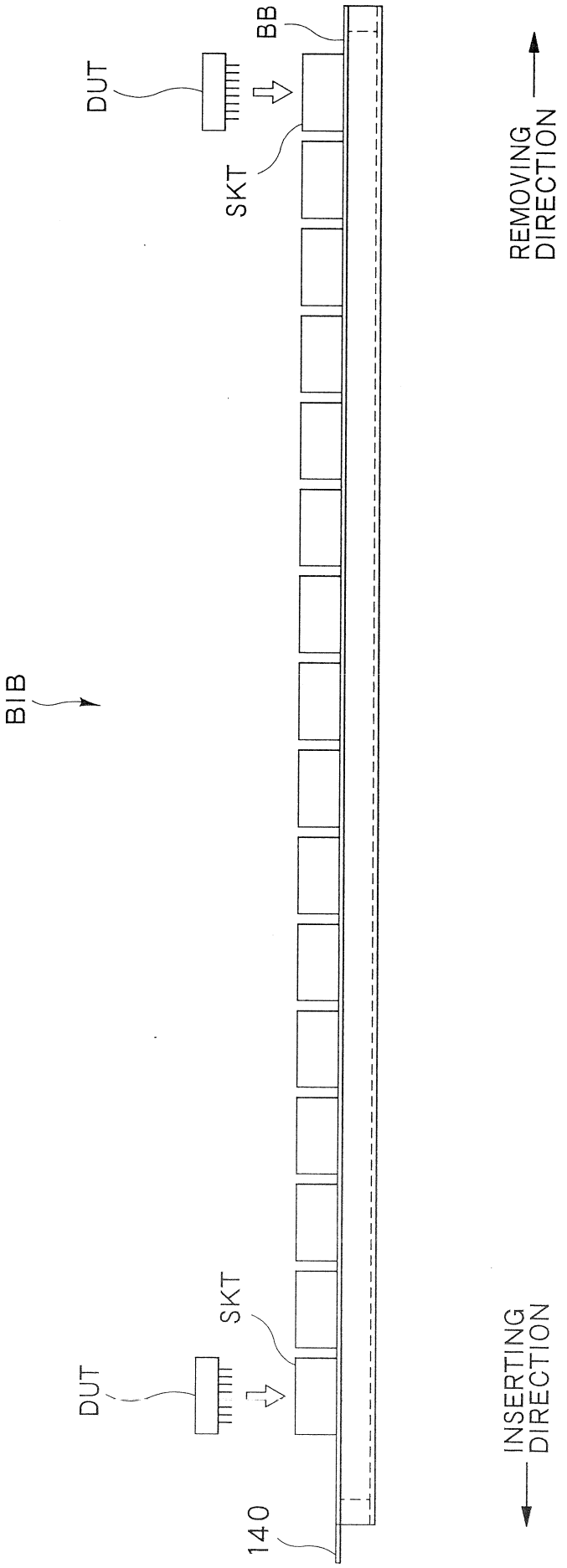
BIB
DUT
SKT
BB
DUT
SKT
140
REMOVING DIRECTION
INSERTING DIRECTION

FIG.6

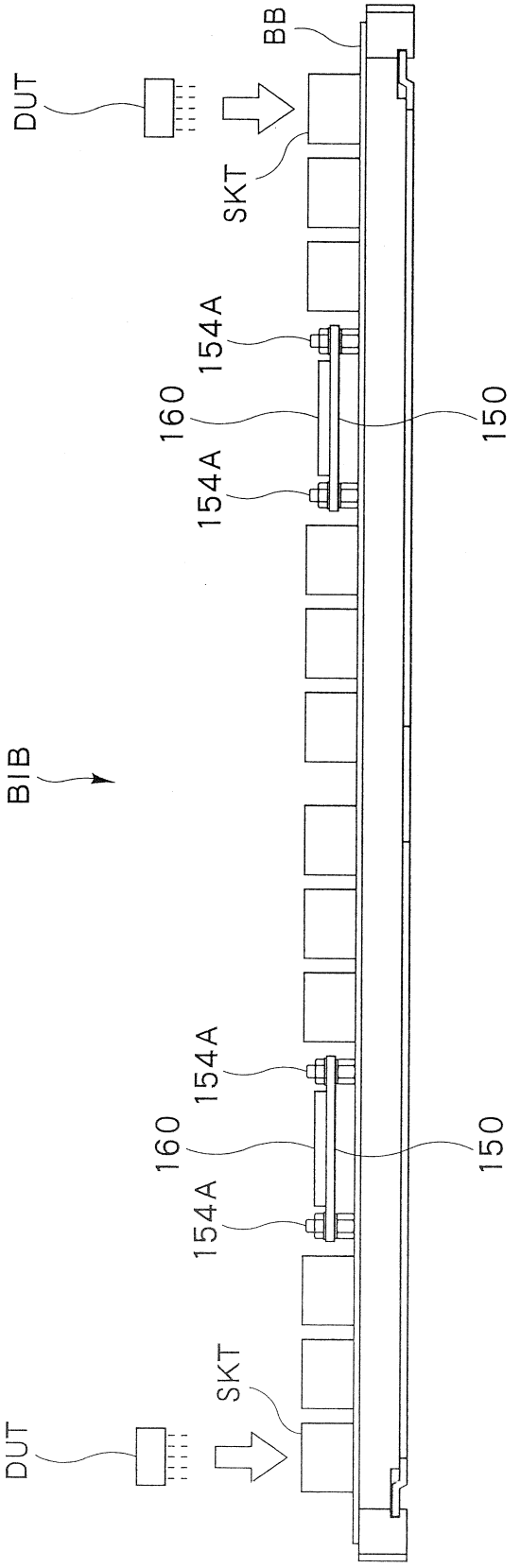

FIG. 7

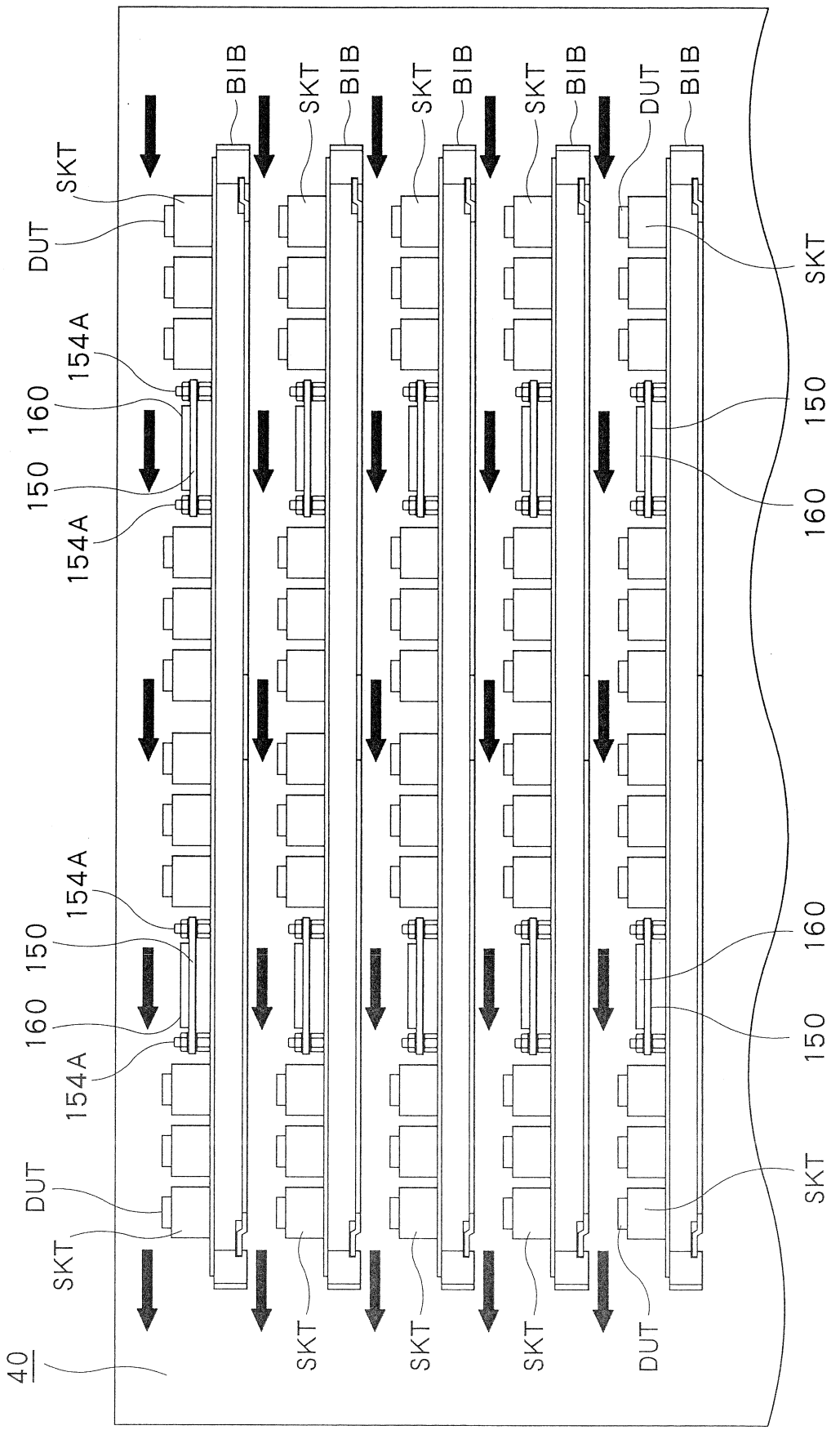

FIG. 8

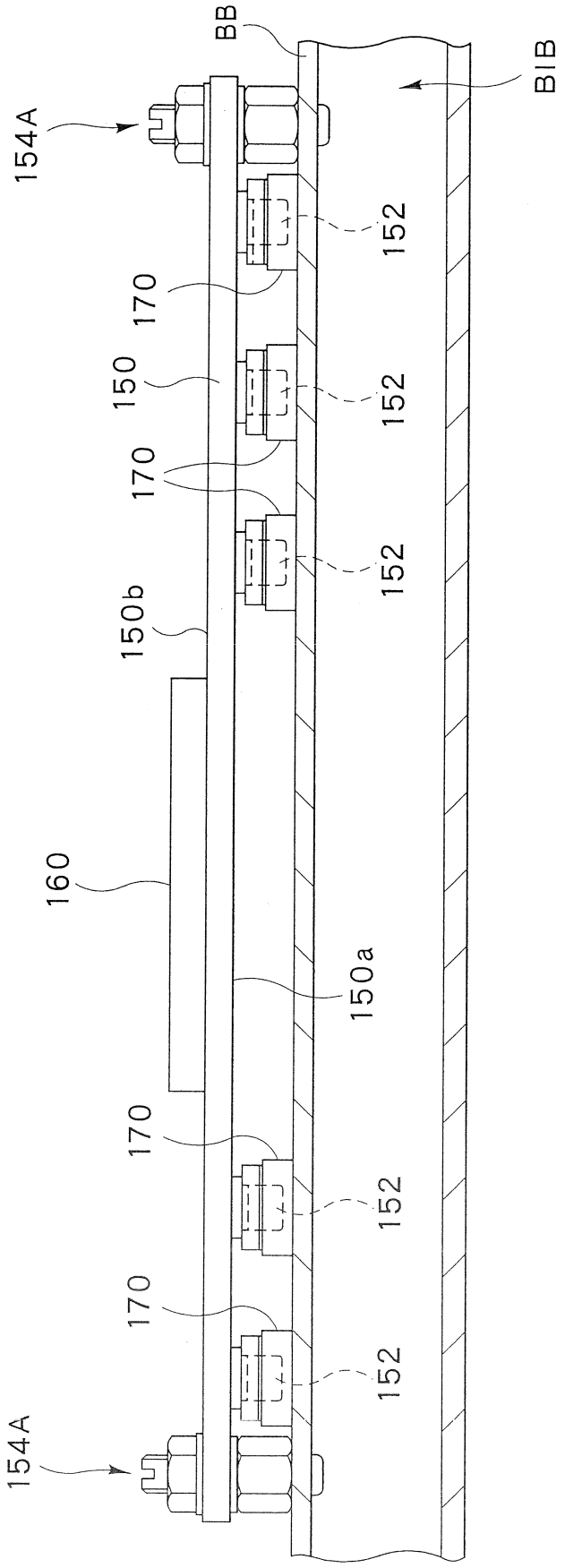
BB
BIB
154A
152
170
150
152
170
152
150b
160
150a
170
152
170
152
154A

FIG.9

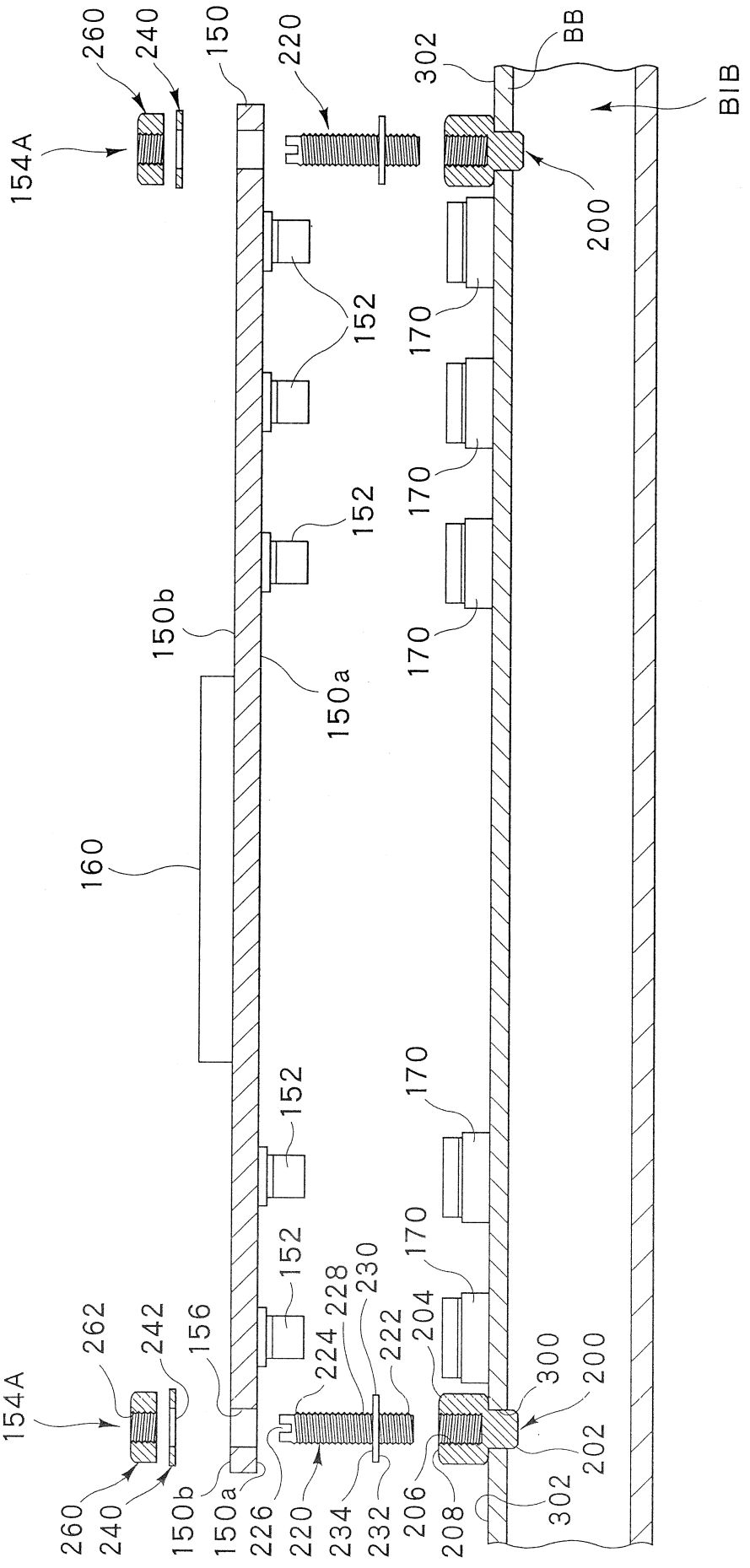
154A
260
240
150
220
302
BB
BIB
200
152
170
150b
150a
160
262
242
156
224
228
230
222
204
300
202
226
234
232
206
208

FIG.10

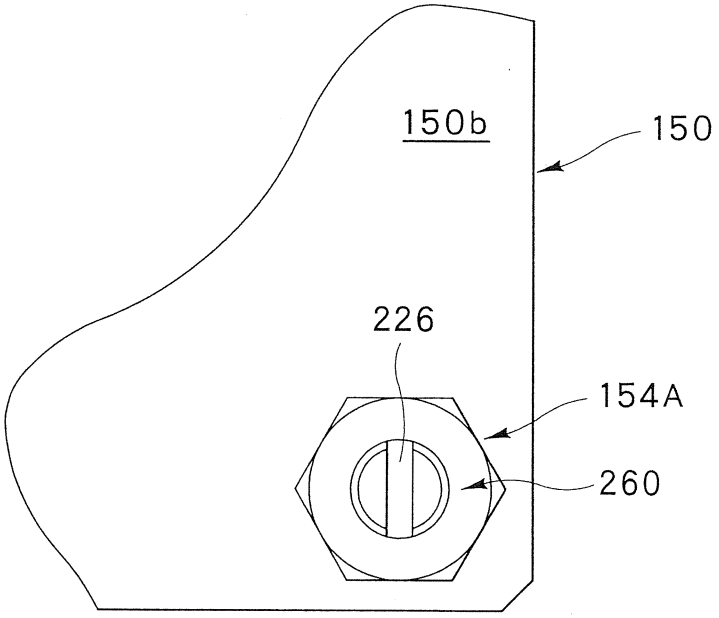
150b
150
226
154A
260

FIG.11

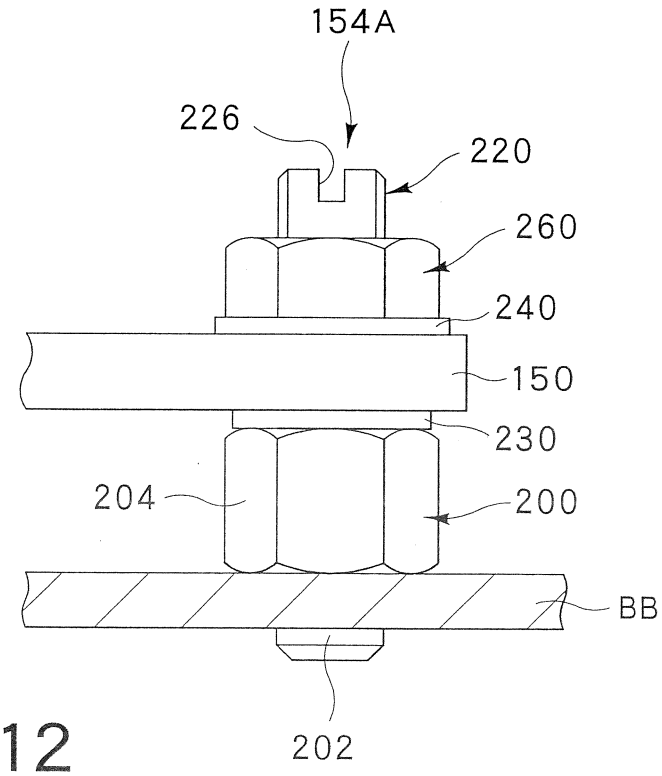
154A
226
220
260
240
150
230
204
200
BB
202

FIG.12

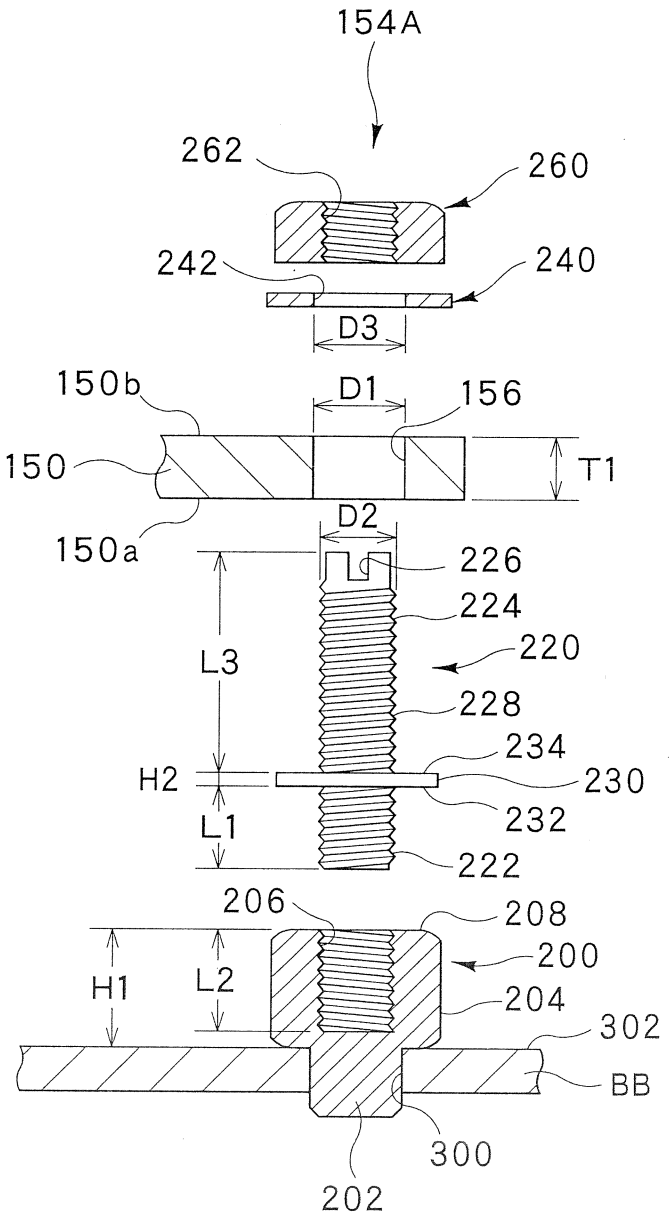
154A
262
260
242
240
D3
150b
D1
156
150
T1
150a
D2
226
224
220
L3
228
234
H2
230
232
L1
222
206
208
200
H1
L2
204
302
BB
300
202

FIG.13

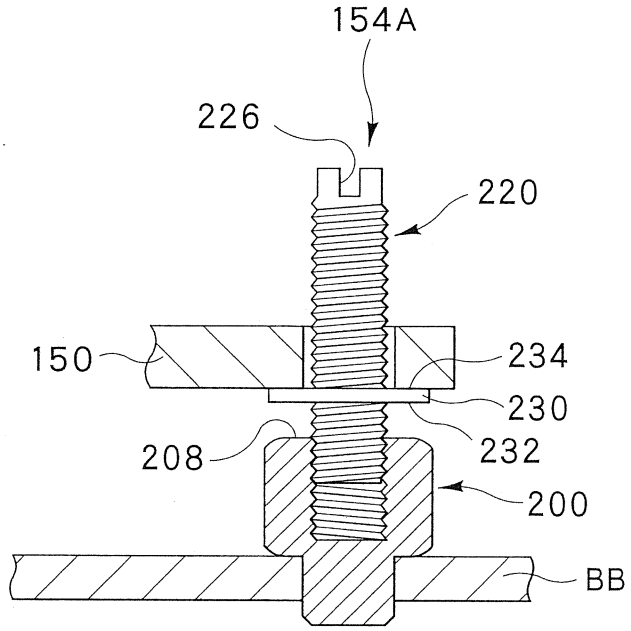
154A
226
220
150
234
230
232
208
200
BB

FIG.14

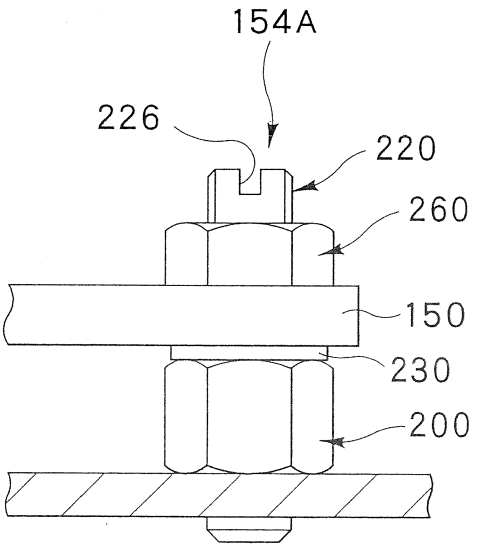
154A
226
220
260
150
230
200

FIG.15

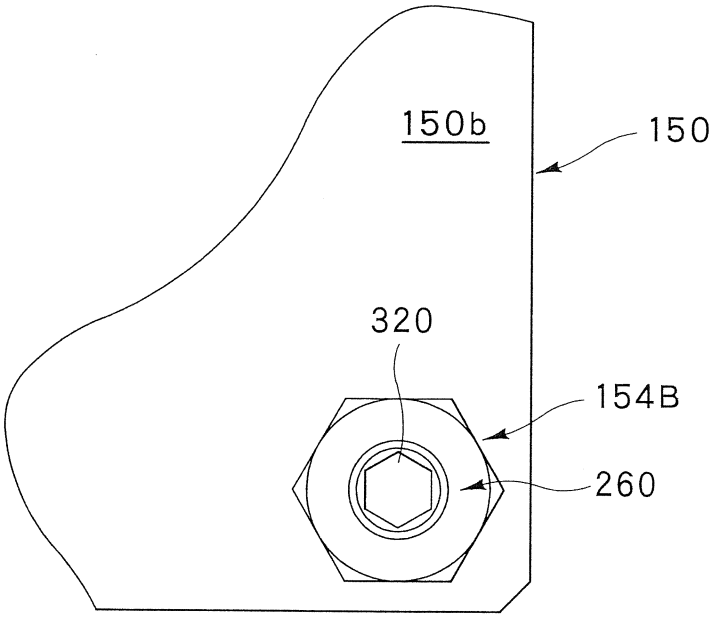

FIG.16

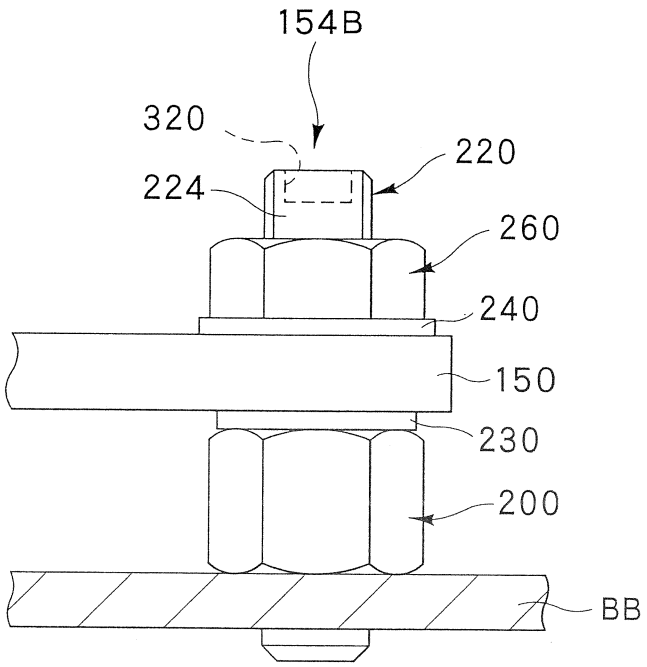

FIG.17

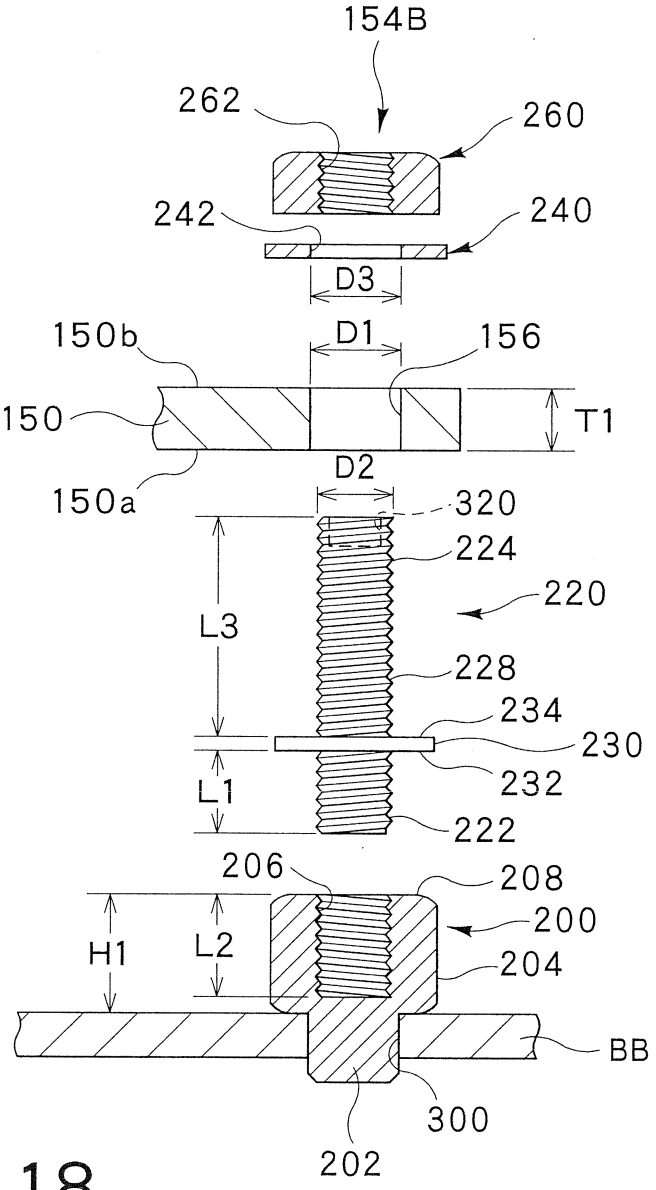
154B
262
260
242
240
D3
150b
D1
156
150
T1
D2
150a
320
224
220
L3
228
234
230
232
L1
222
206
208
200
H1
L2
204
BB
300
202

FIG.18

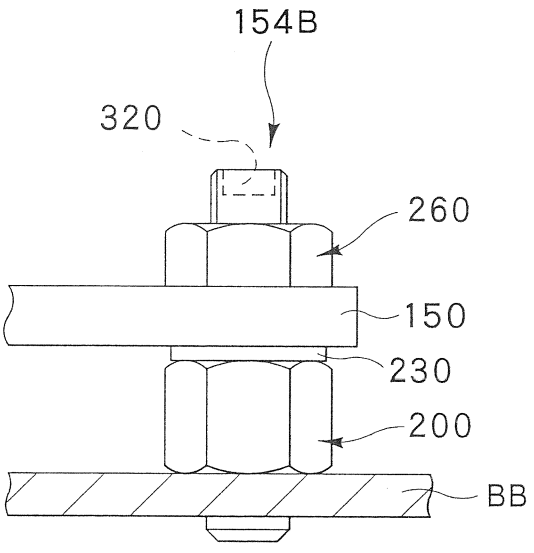
154B
320
260
150
230
200
BB

FIG.19

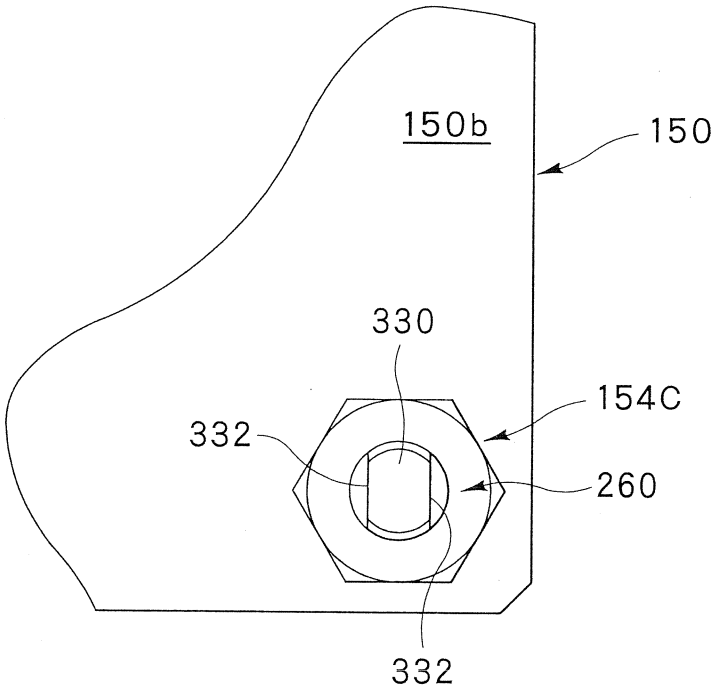
150b
150
330
154C
332
260
332

FIG.20

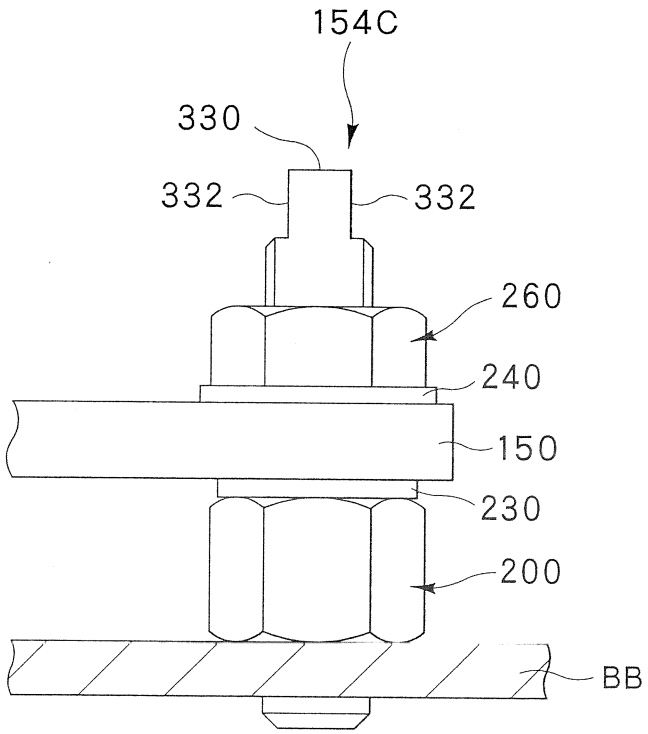
154C
330
332
332
260
240
150
230
200
BB

FIG.21

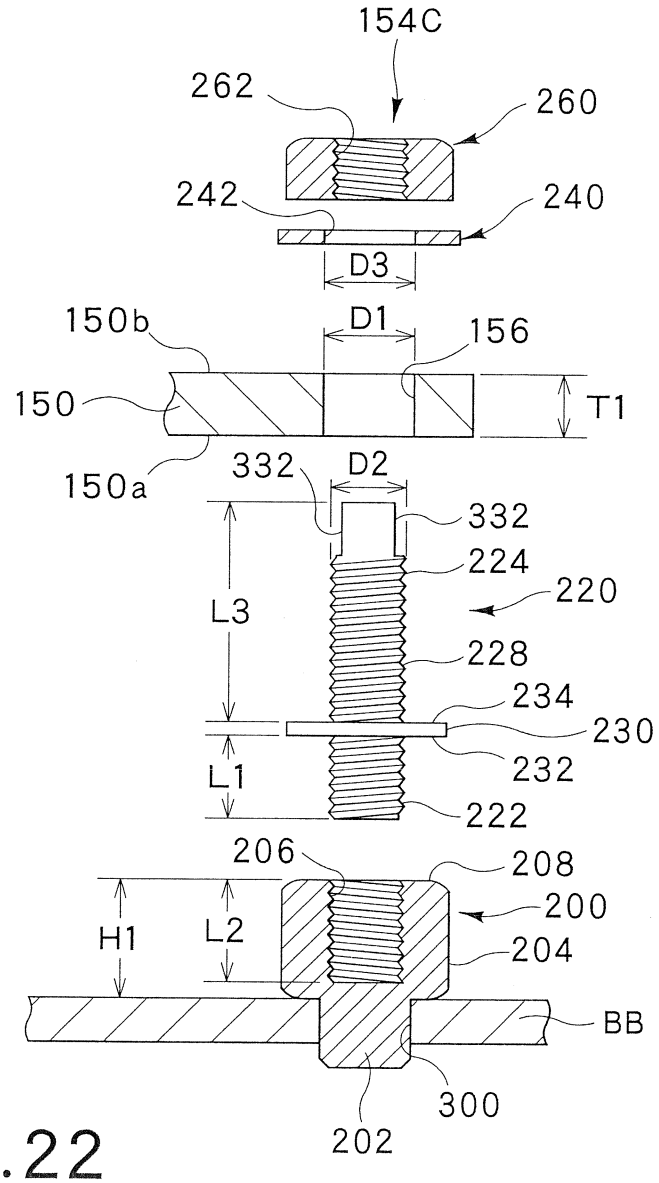
154C
262
260
242
240
D3
150b
D1
156
150
T1
150a
332
D2
332
224
220
L3
228
234
230
232
L1
222
206
208
200
H1
L2
204
BB
300
202

FIG.22

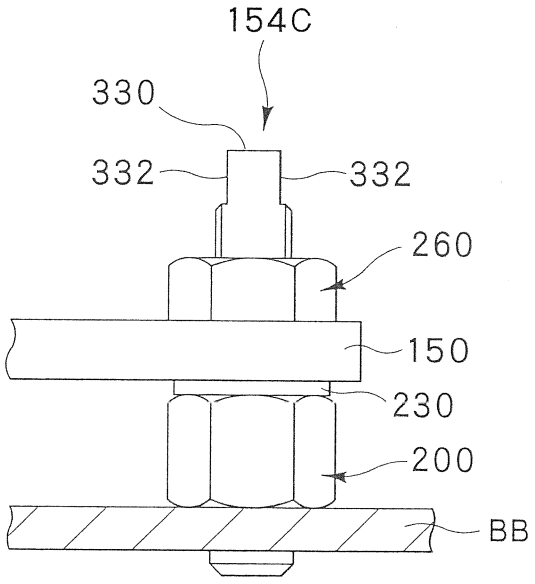
154C
330
332
332
260
150
230
200
BB

FIG.23

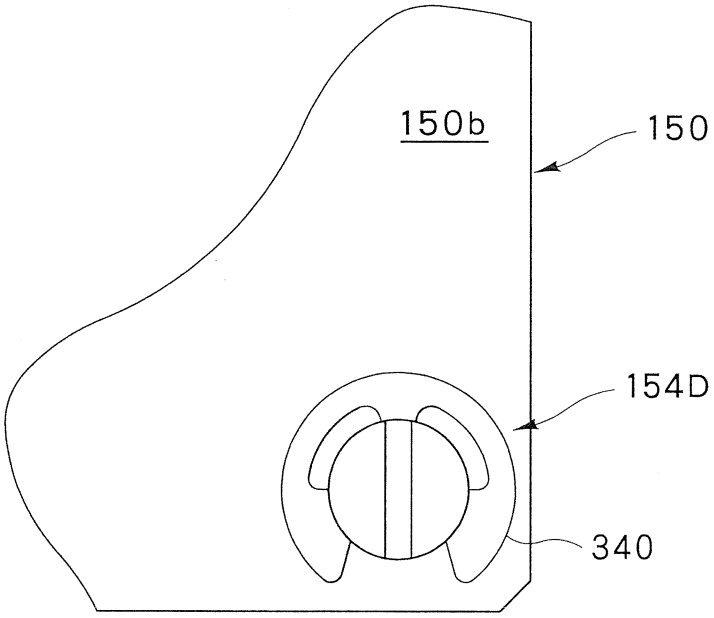

FIG.24

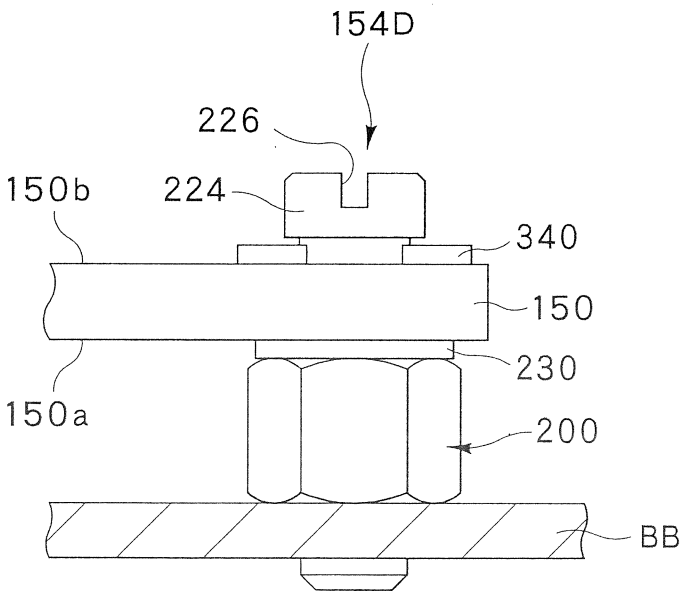

FIG.25

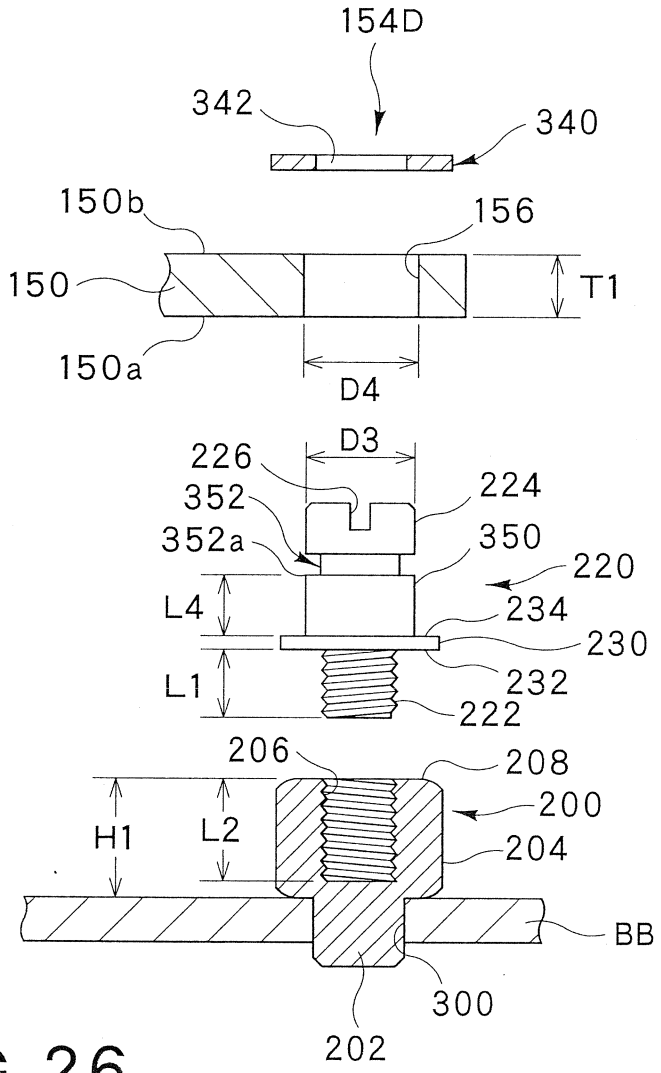
154D
342
340
150b
156
150
T1
150a
D4
D3
226
224
352
352a
350
220
L4
234
230
L1
232
222
206
208
200
H1
L2
204
BB
300
202

FIG.26

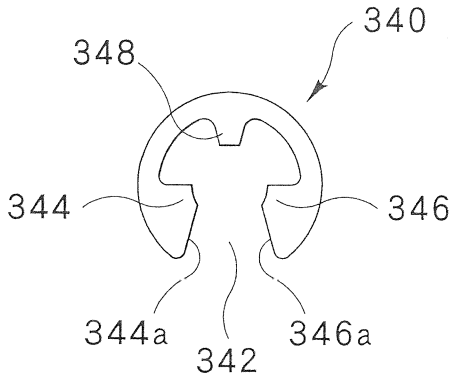
340
348
344
346
344a
342
346a

FIG.27

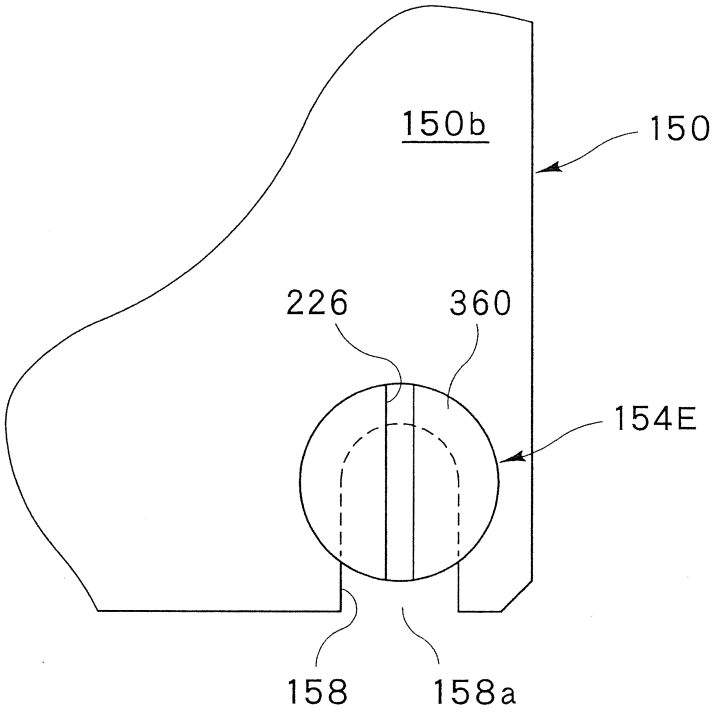
150b
150
226
360
154E
158
158a

FIG.28

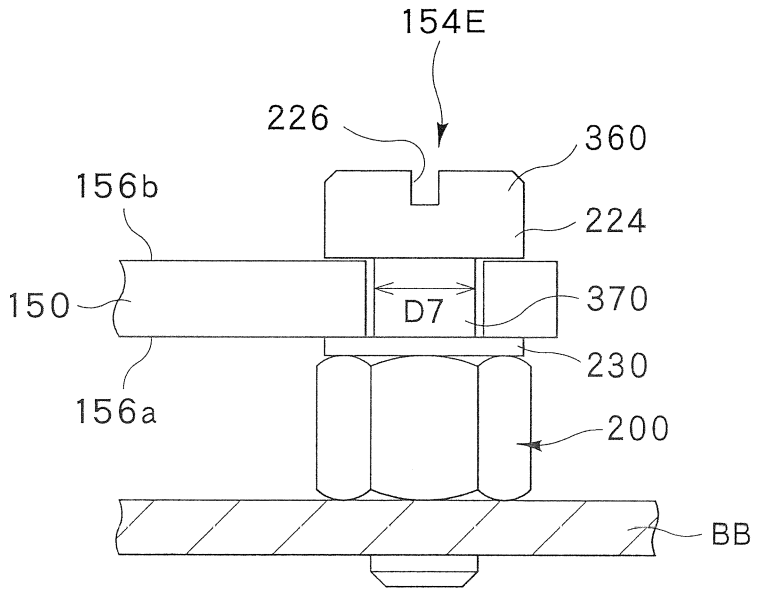
154E
226
360
156b
224
150
D7
370
230
156a
200
BB

FIG.29

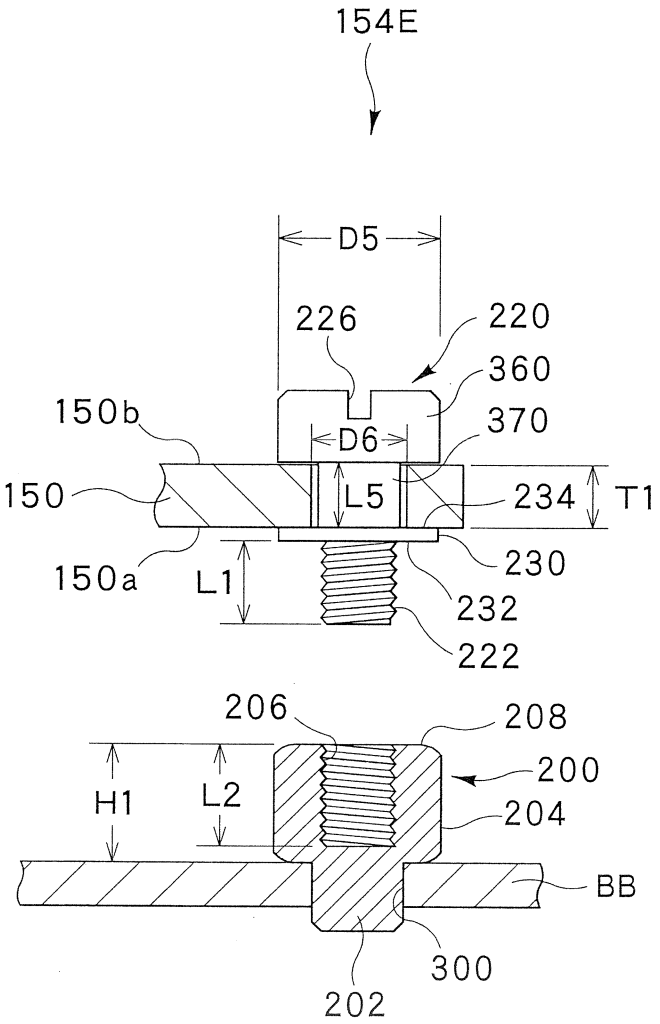
154E
D5
226
220
360
150b
D6
370
150
L5
234
T1
150a
L1
230
232
222
206
208
200
H1
L2
204
BB
300
202

FIG.30

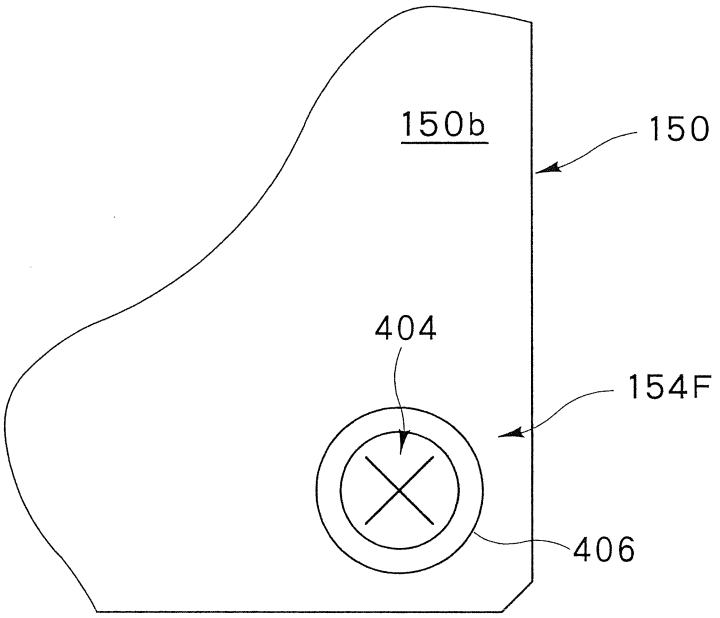

FIG.31

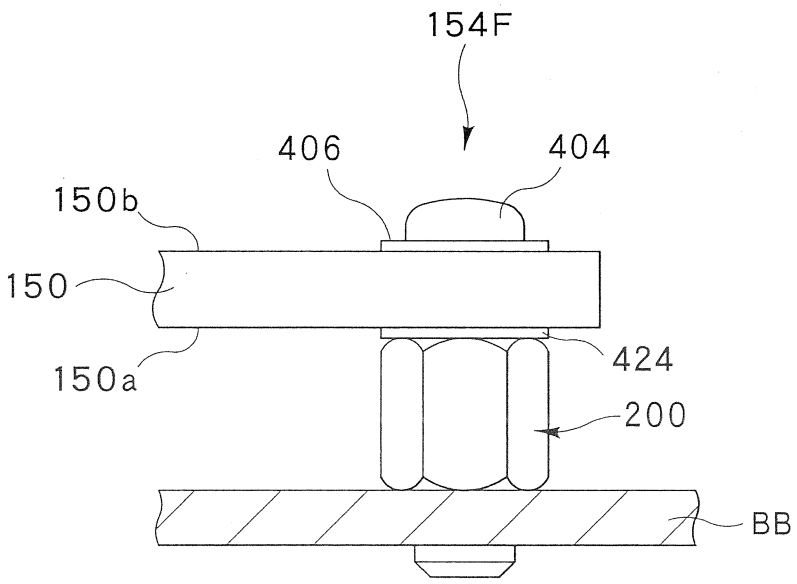

FIG.32

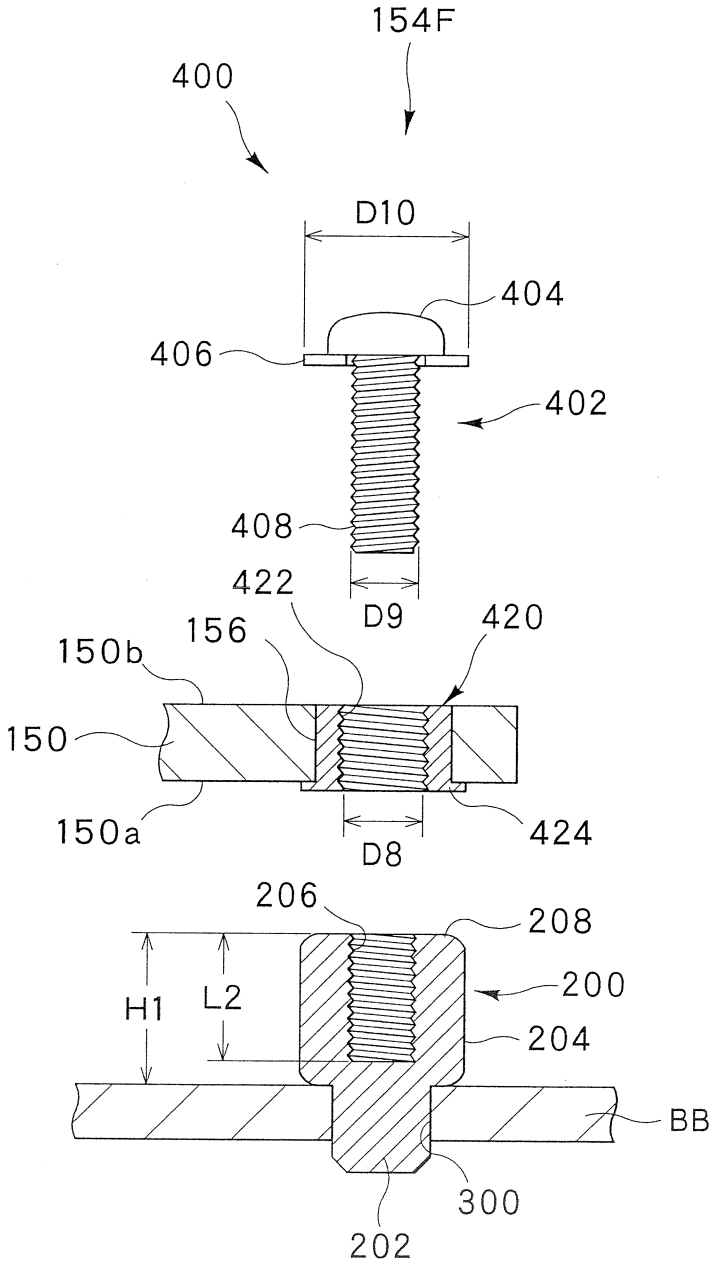
154F
400
D10
404
406
402
408
422
D9
420
156
150b
150
150a
424
D8
206
208
H1
L2
200
204
BB
300
202

FIG.33

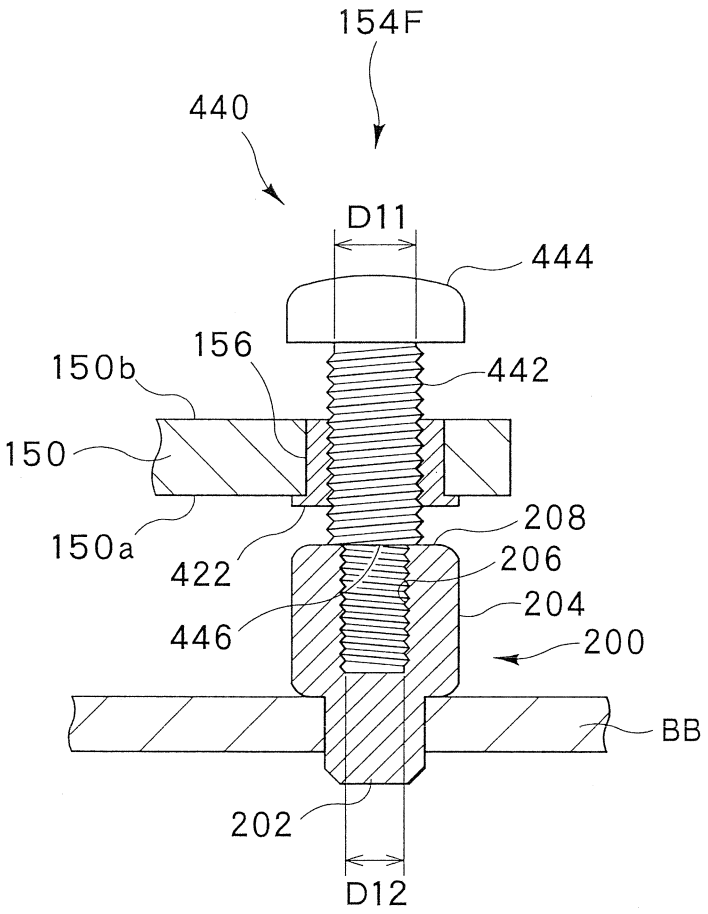
154F
440
D11
444
156
150b
442
150
208
150a
422
206
204
446
200
BB
202
D12

FIG.34

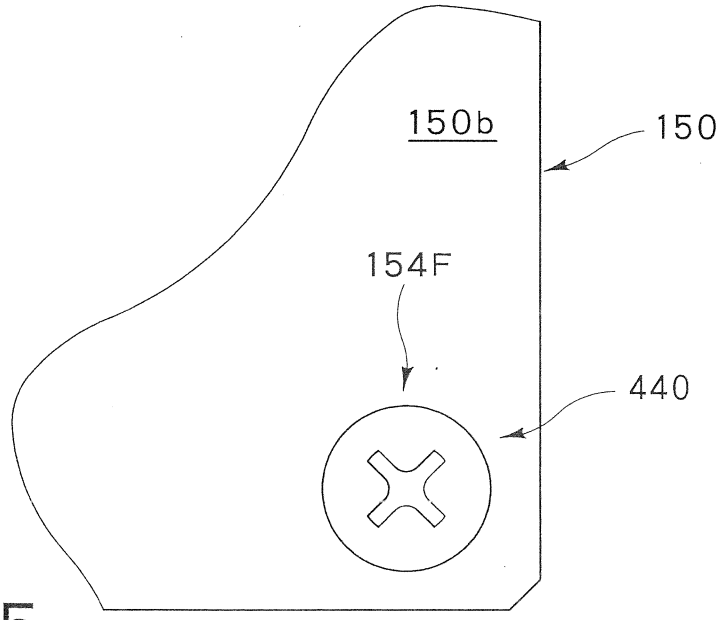
150b
150
154F
440

FIG.35