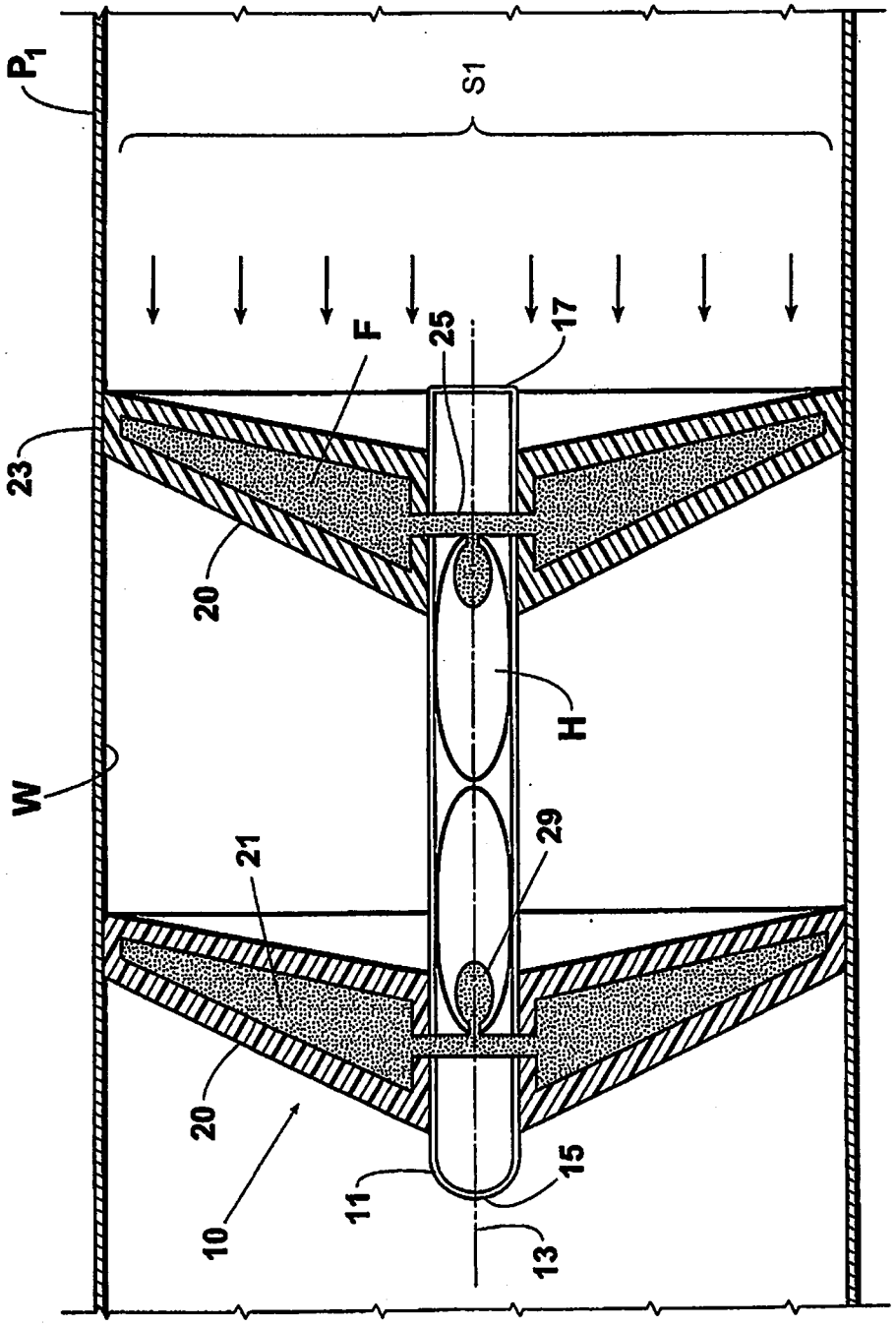

Fig. 2

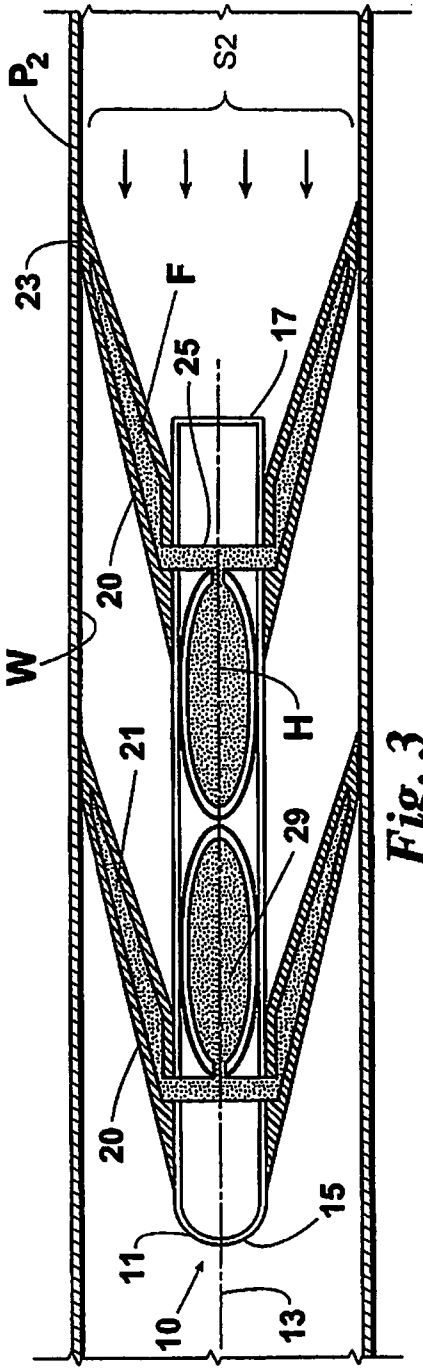

Fig. 3

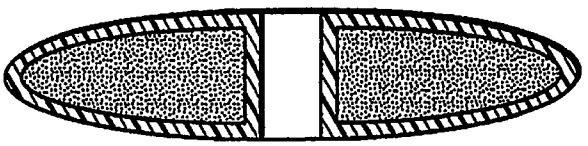

Fig. 6E

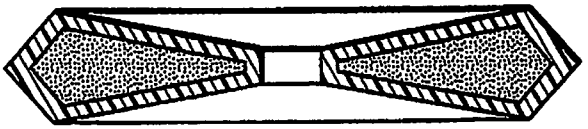

Fig. 6D



Fig. 6C

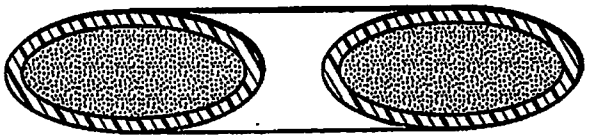

Fig. 6B

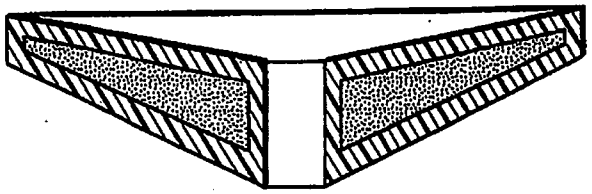

Fig. 6A

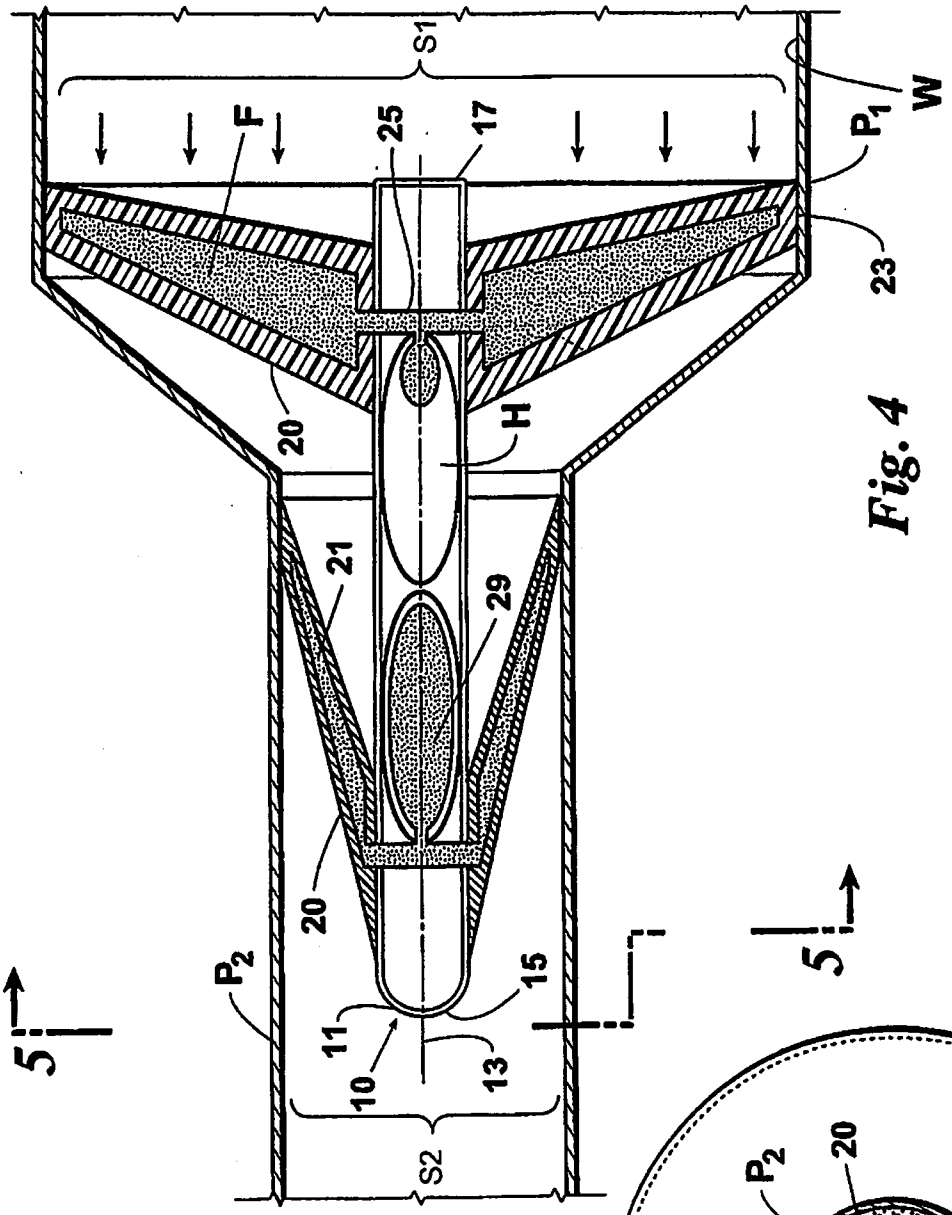

Fig. 4

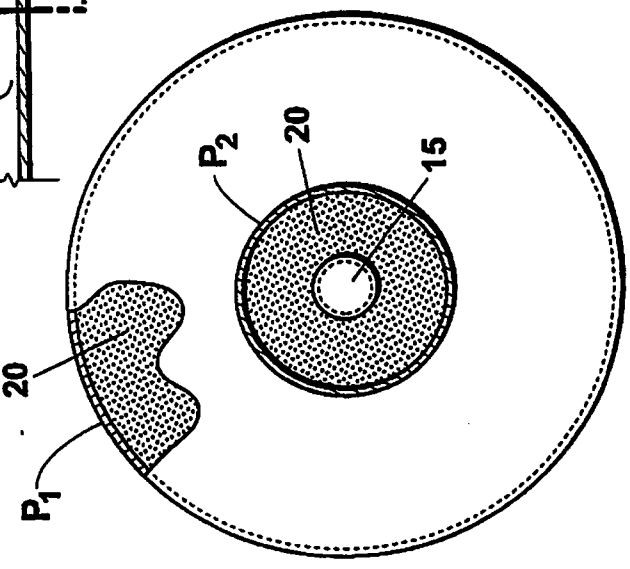

Fig. 5