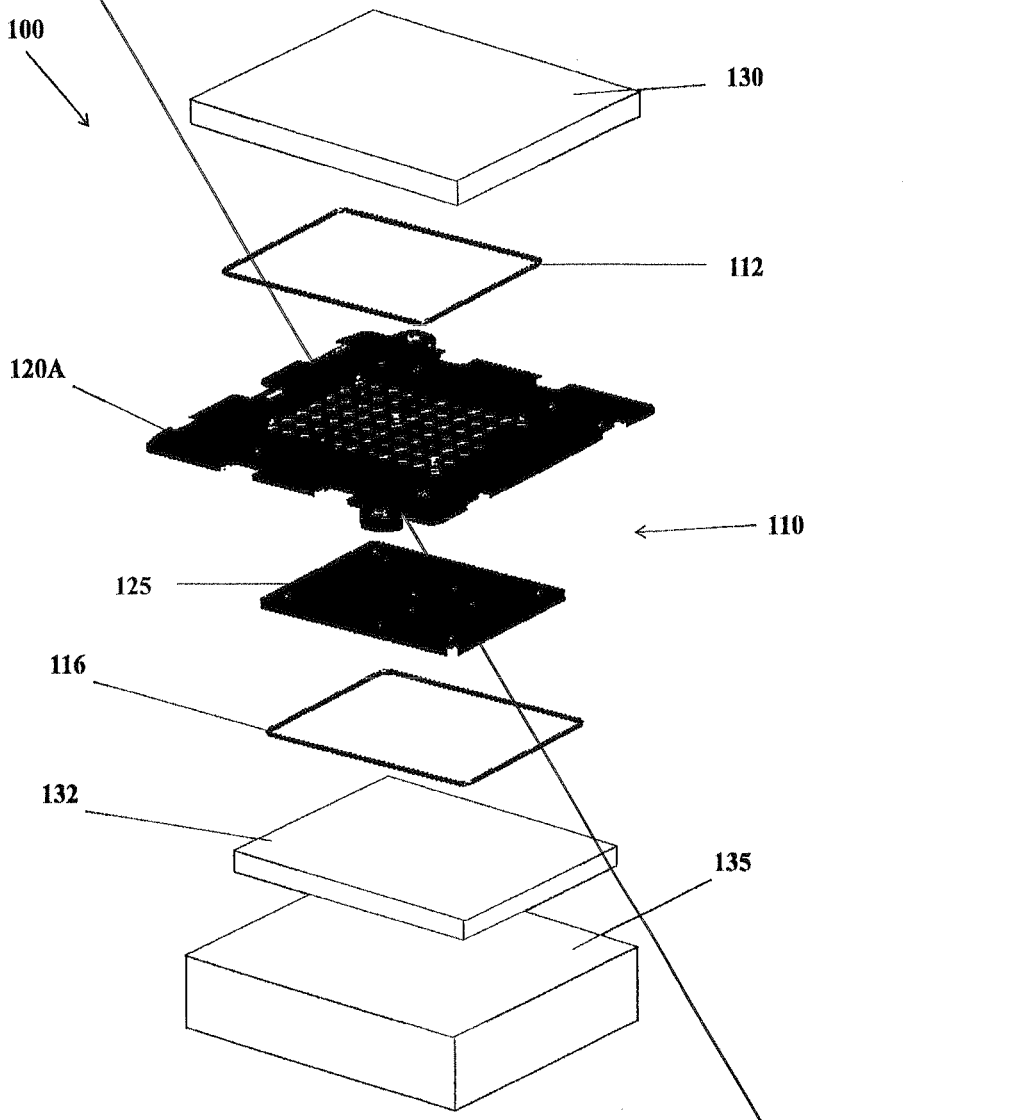

FIG. 1

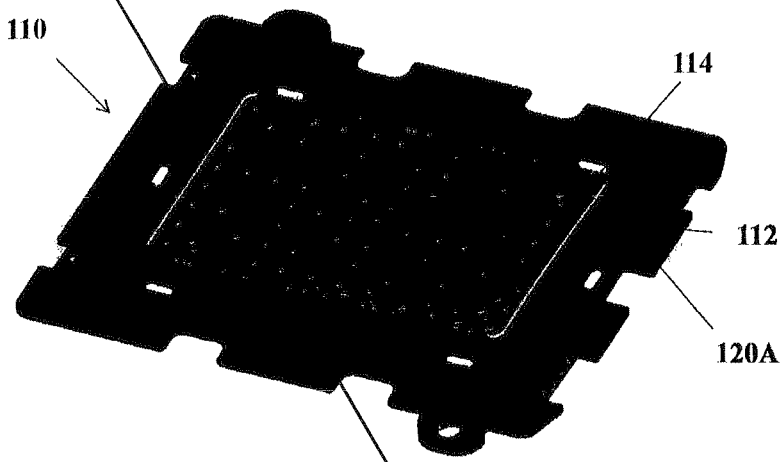

FIG. 2

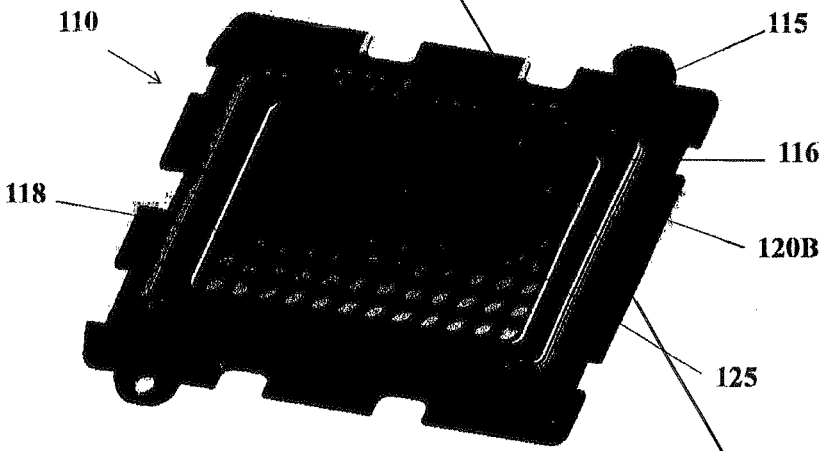

FIG. 3

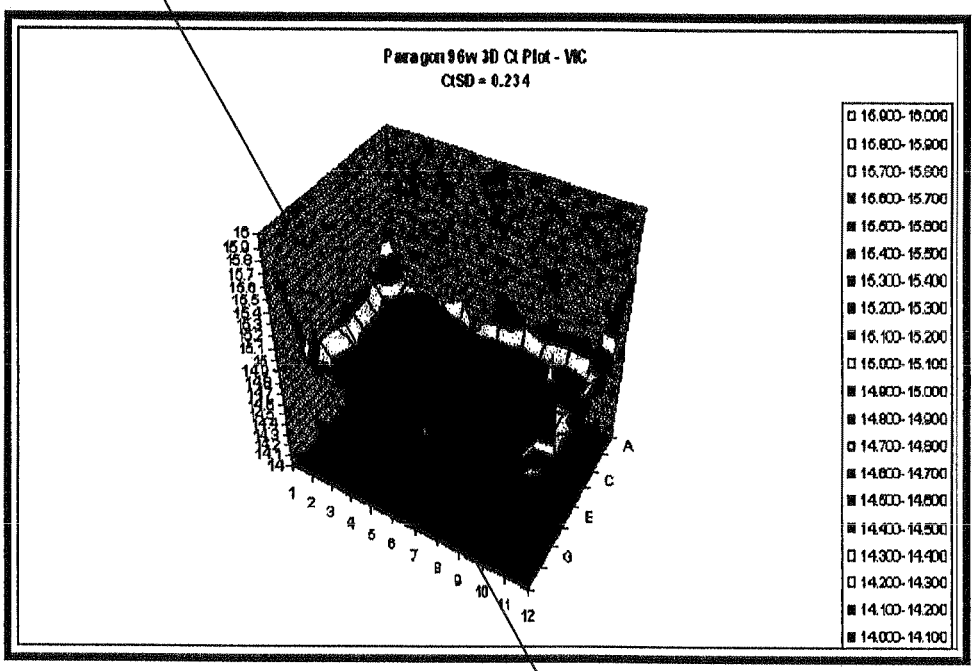
Paragon 96w 3D Ct Plot - VIC
CtSD = 0.234
16.900- 16.000
16.800- 15.900
16.700- 15.800
16.600- 15.700
16.500- 15.600
16.400- 15.500
16.300- 15.400
16.200- 15.300
16.100- 15.200
16.000- 15.100
15.900- 15.000
15.800- 14.900
14.700- 14.800
14.600- 14.700
14.500- 14.600
14.400- 14.500
14.300- 14.400
14.200- 14.300
14.100- 14.200
14.000- 14.100
A
C
E
G
1
2
3
4
5
6
7
8
9
10
11
12

FIG. 6

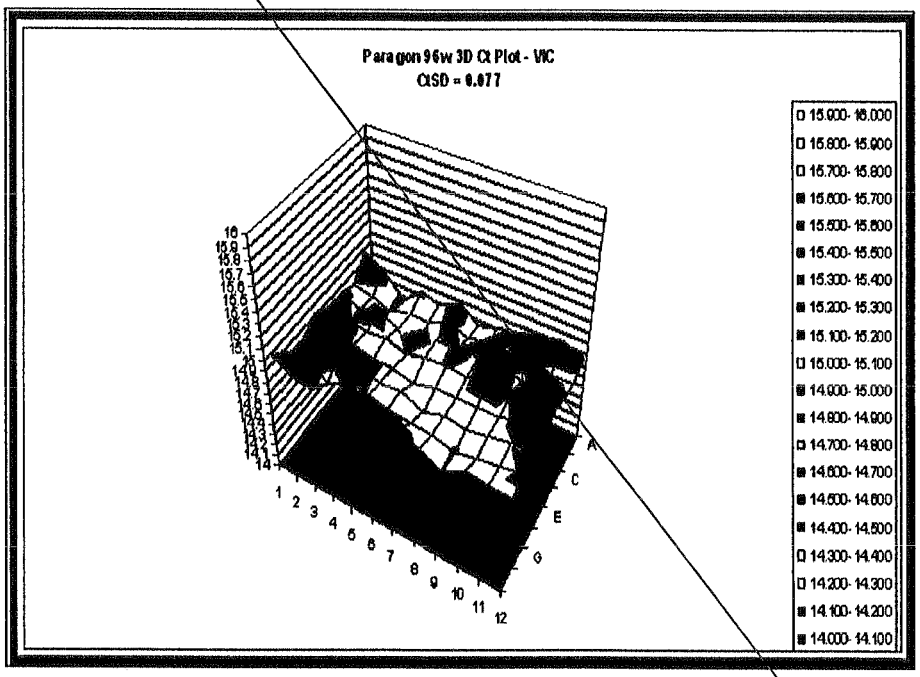
Paragon 96w 3D Ct Plot - VIC
CtSD = 0.077
15.900- 16.000
15.800- 15.900
15.700- 15.800
15.600- 15.700
15.500- 15.600
15.400- 15.500
15.300- 15.400
15.200- 15.300
15.100- 15.200
15.000- 15.100
14.900- 15.000
14.800- 14.900
14.700- 14.800
14.600- 14.700
14.500- 14.600
14.400- 14.500
14.300- 14.400
14.200- 14.300
14.100- 14.200
14.000- 14.100
1 2 3 4 5 6 7 8 9 10 11 12
A C E G

FIG. 7

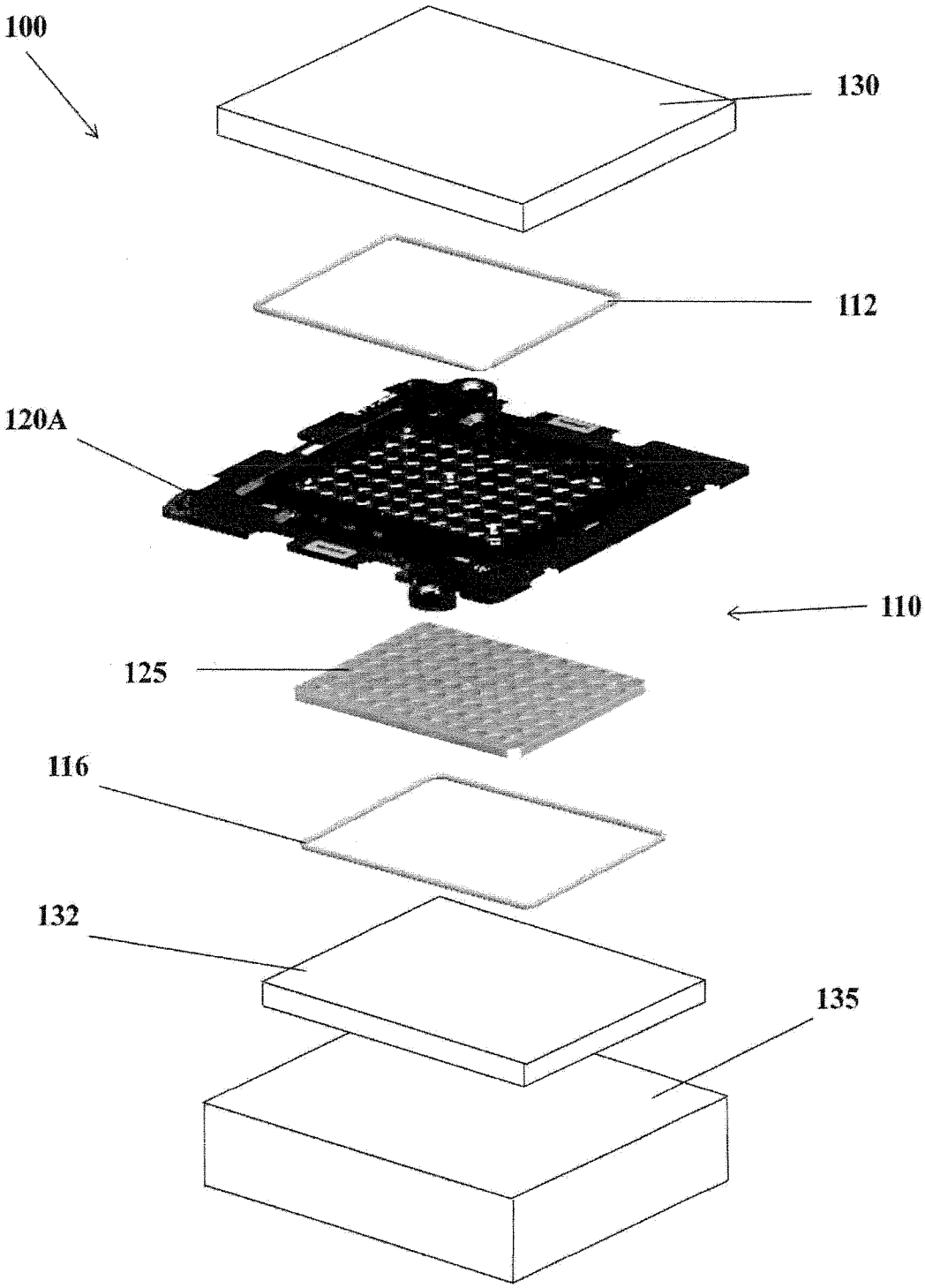

FIG. 1

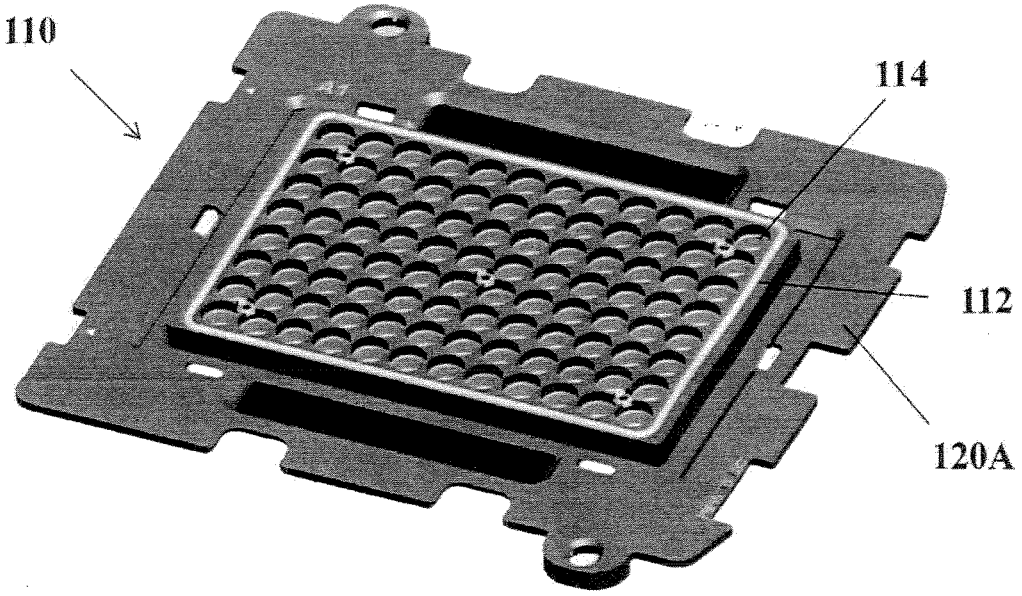

FIG. 2

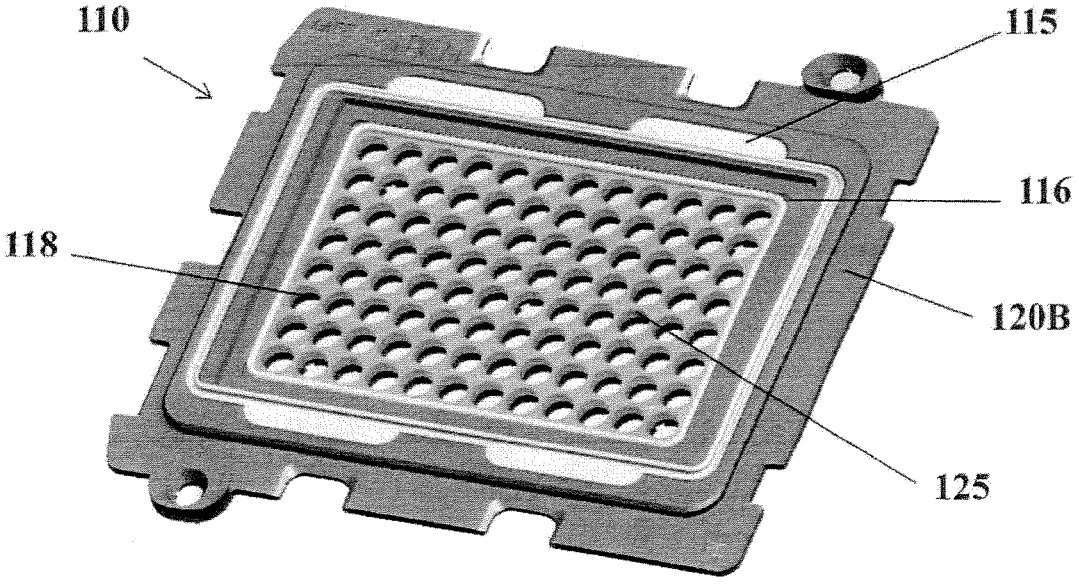

FIG. 3

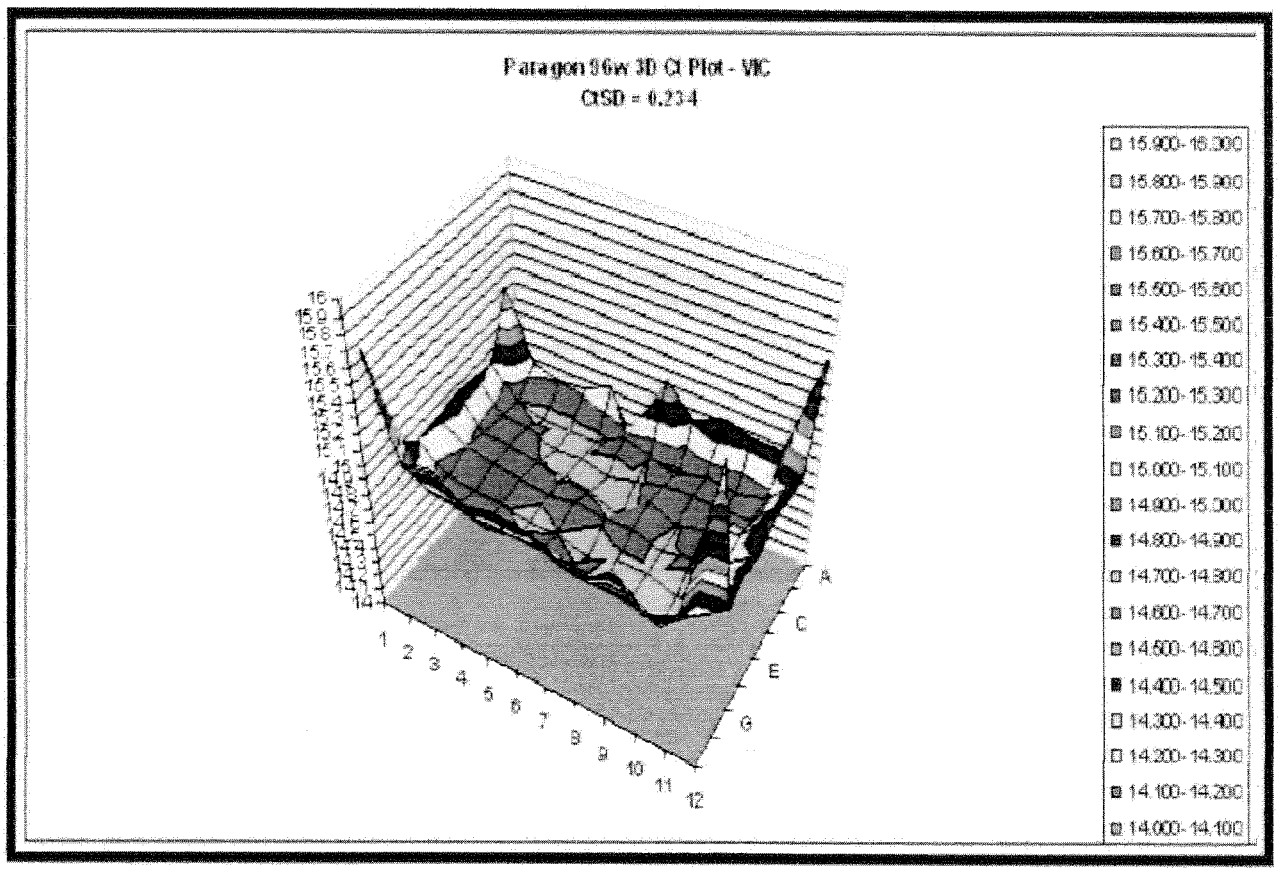
Paragon 96w 3D Ct Plot - VIC
CtSD = 0.234
15.900- 16.000
15.800- 15.900
15.700- 15.800
15.600- 15.700
15.500- 15.600
15.400- 15.500
15.300- 15.400
15.200- 15.300
15.100- 15.200
15.000- 15.100
14.900- 15.000
14.800- 14.900
14.700- 14.800
14.600- 14.700
14.500- 14.600
14.400- 14.500
14.300- 14.400
14.200- 14.300
14.100- 14.200
14.000- 14.100
16
15.9
15.8
15.7
15.6
15.5
15.4
15.3
15.2
15.1
15
14.9
14.8
14.7
14.6
14.5
14.4
14
1 2 3 4 5 6 7 8 9 10 11 12
A
C
E
G

FIG. 6

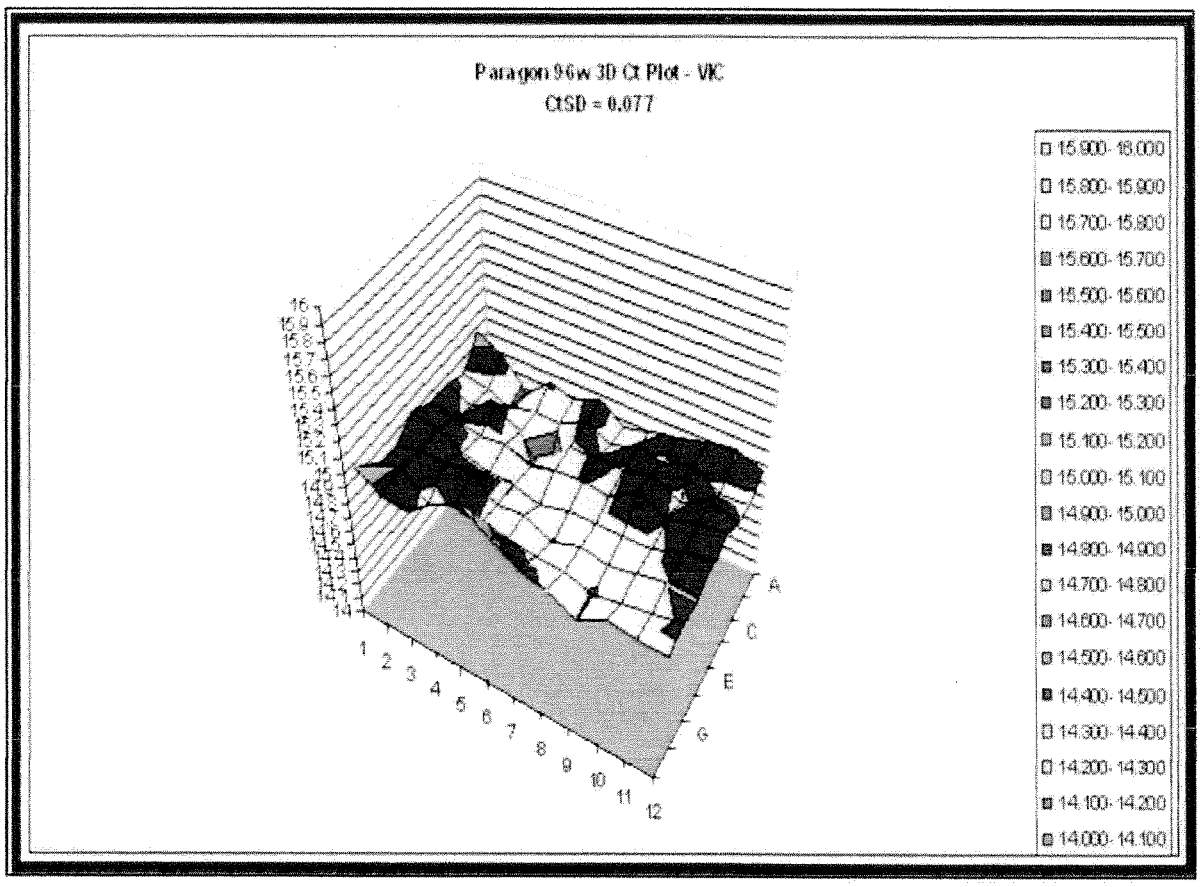
Paragon 96w 3D Ct Plot - VIC
CtSD = 0.077
15.900- 16.000
15.800- 15.900
15.700- 15.800
15.600- 15.700
15.500- 15.600
15.400- 15.500
15.300- 15.400
15.200- 15.300
15.100- 15.200
15.000- 15.100
14.900- 15.000
14.800- 14.900
14.700- 14.800
14.600- 14.700
14.500- 14.600
14.400- 14.500
14.300- 14.400
14.200- 14.300
14.100- 14.200
14.000- 14.100
A
C
E
G
1
2
3
4
5
6
7
8
9
10
11
12

FIG. 7