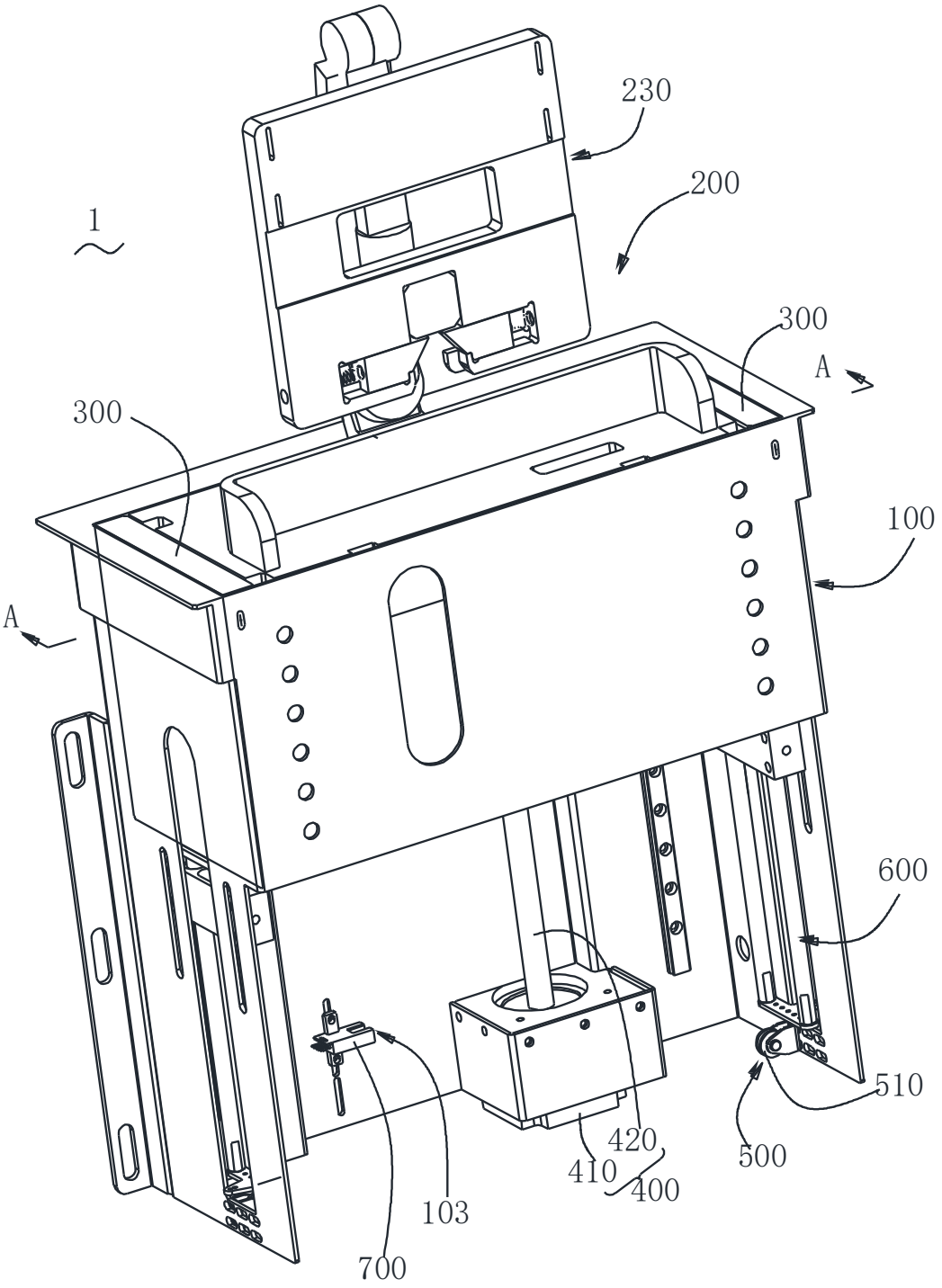

Fig.1

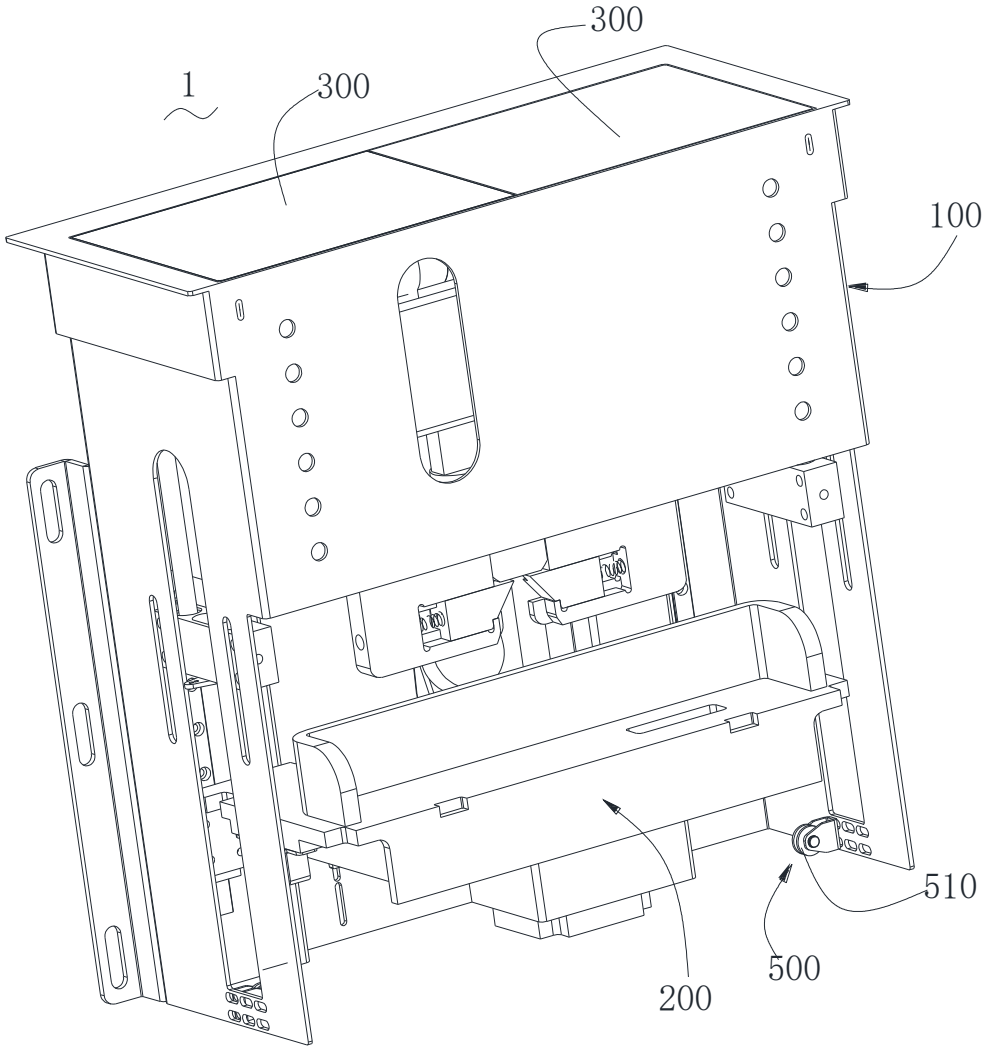

Fig.2

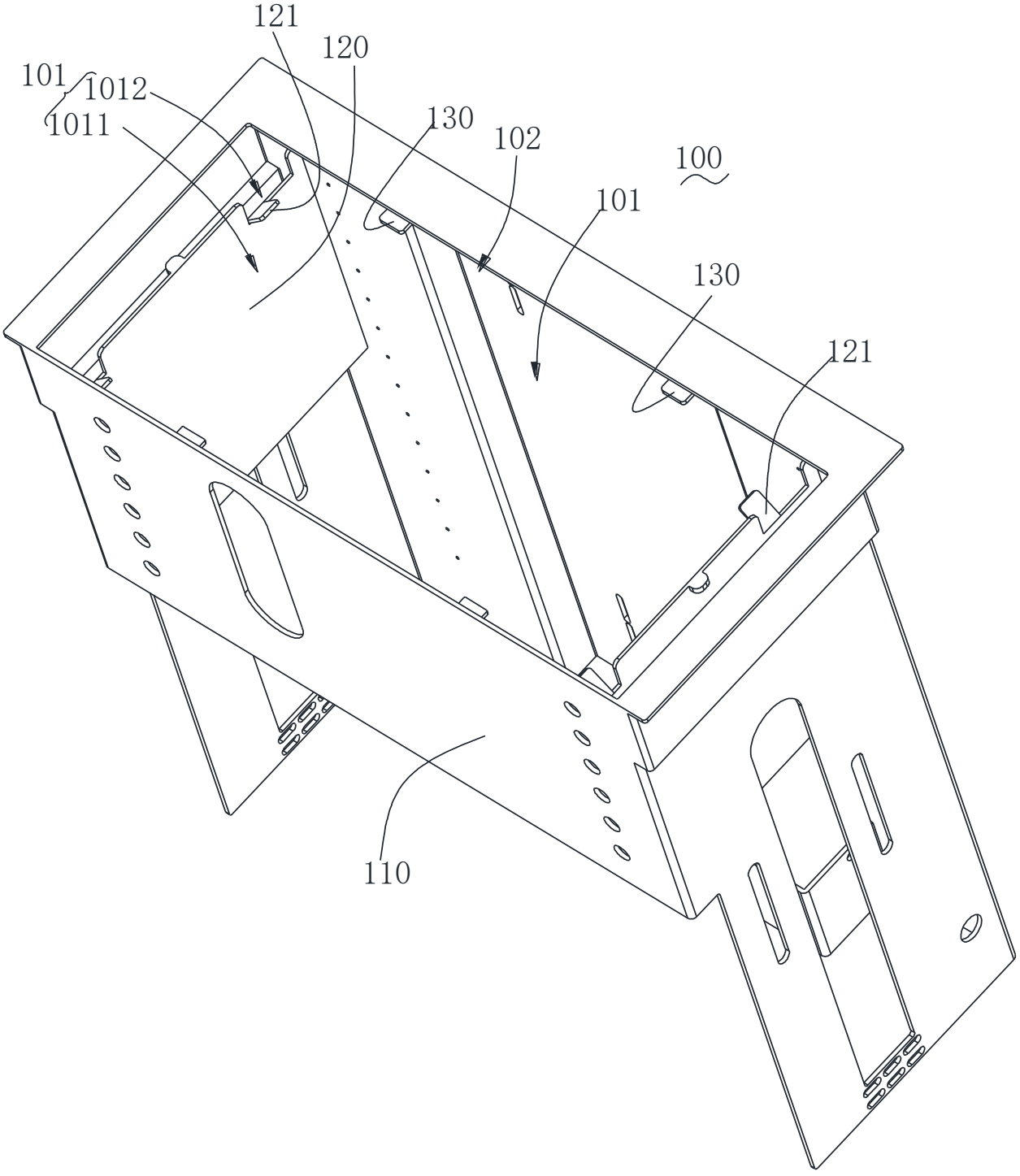

Fig.3

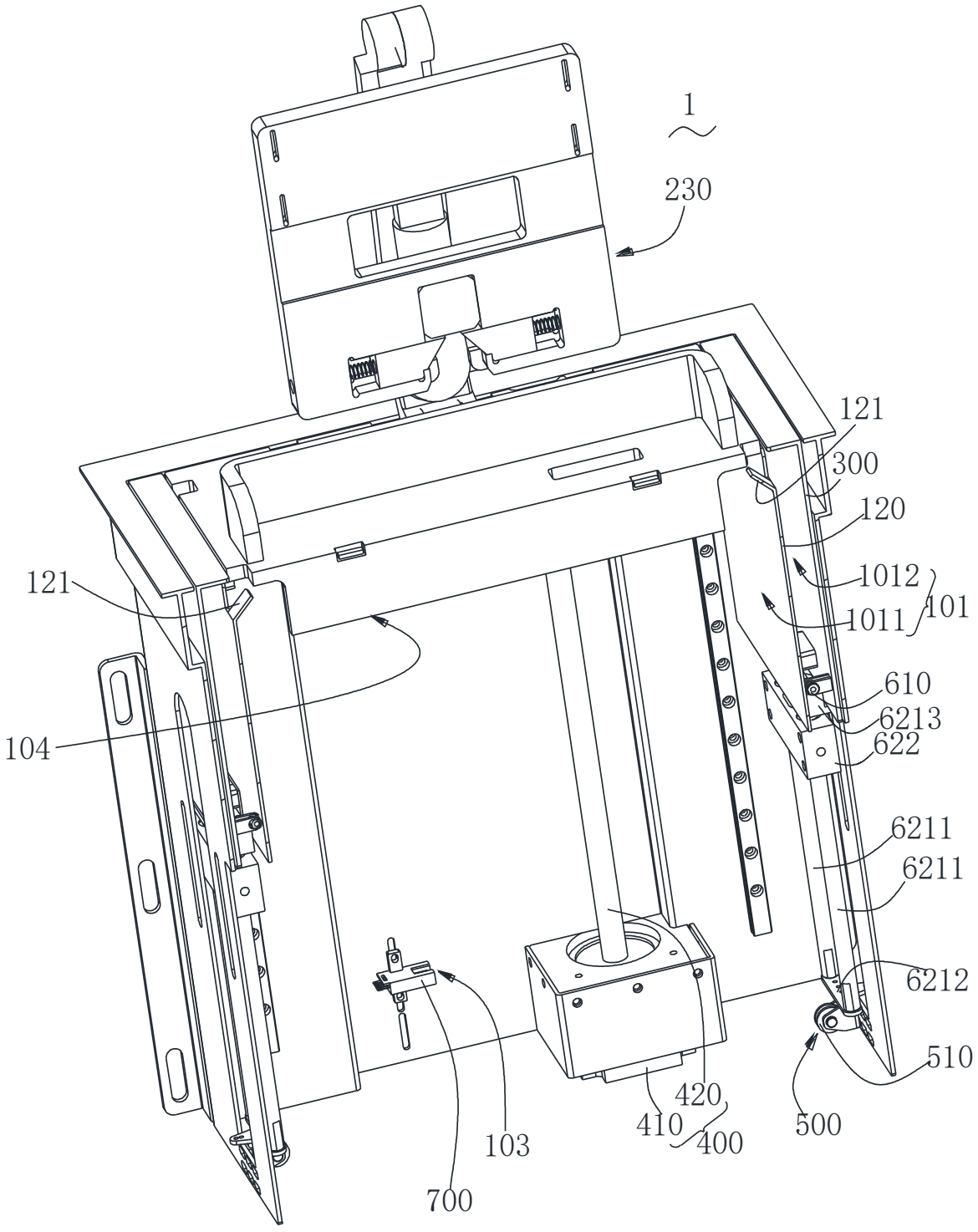
1
230
121
300
120
1012
101
1011
610
6213
622
6211
6211
6212
510
500
420
410
400
103
700
121
104

Fig.4

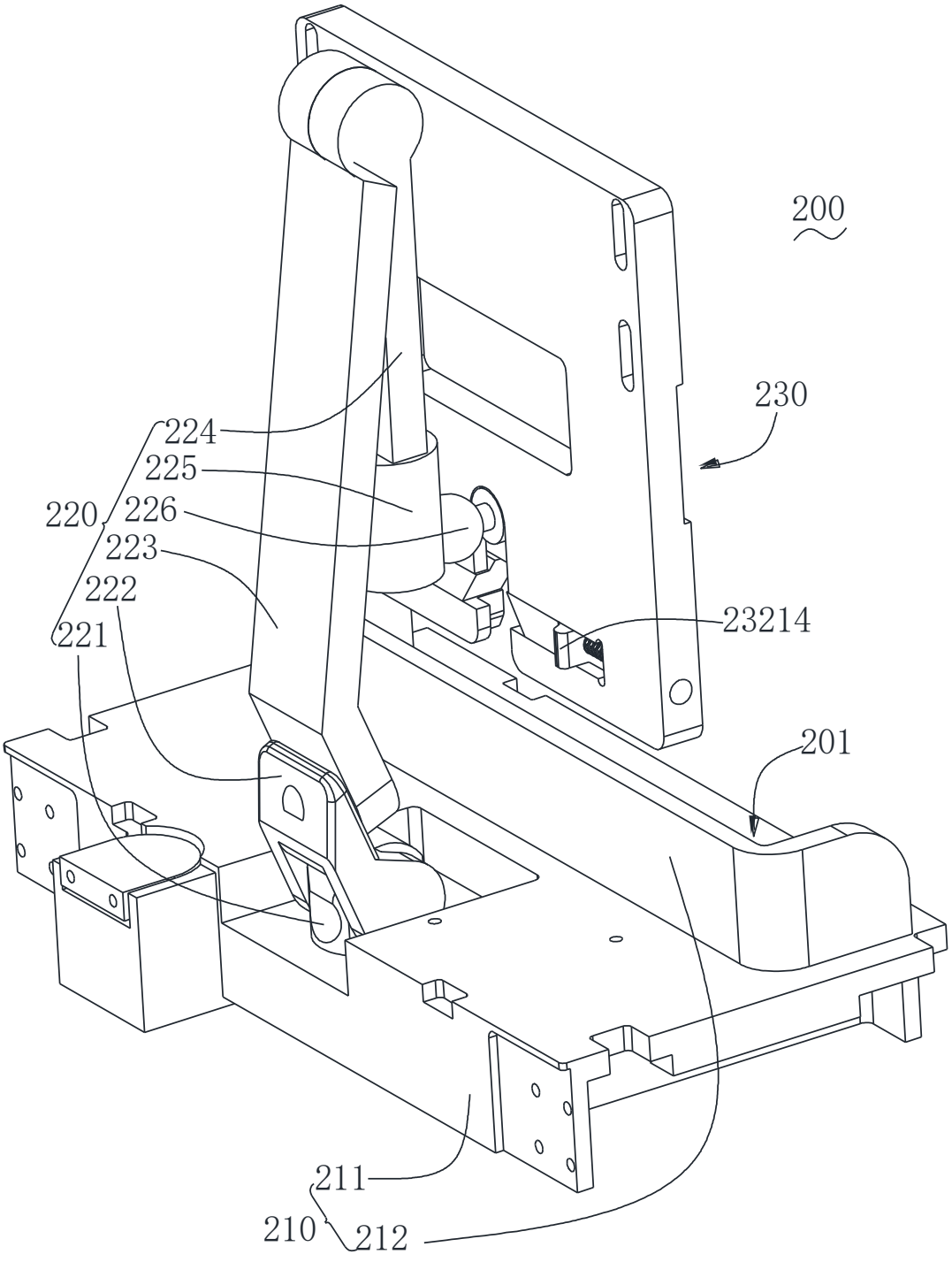

Fig.5

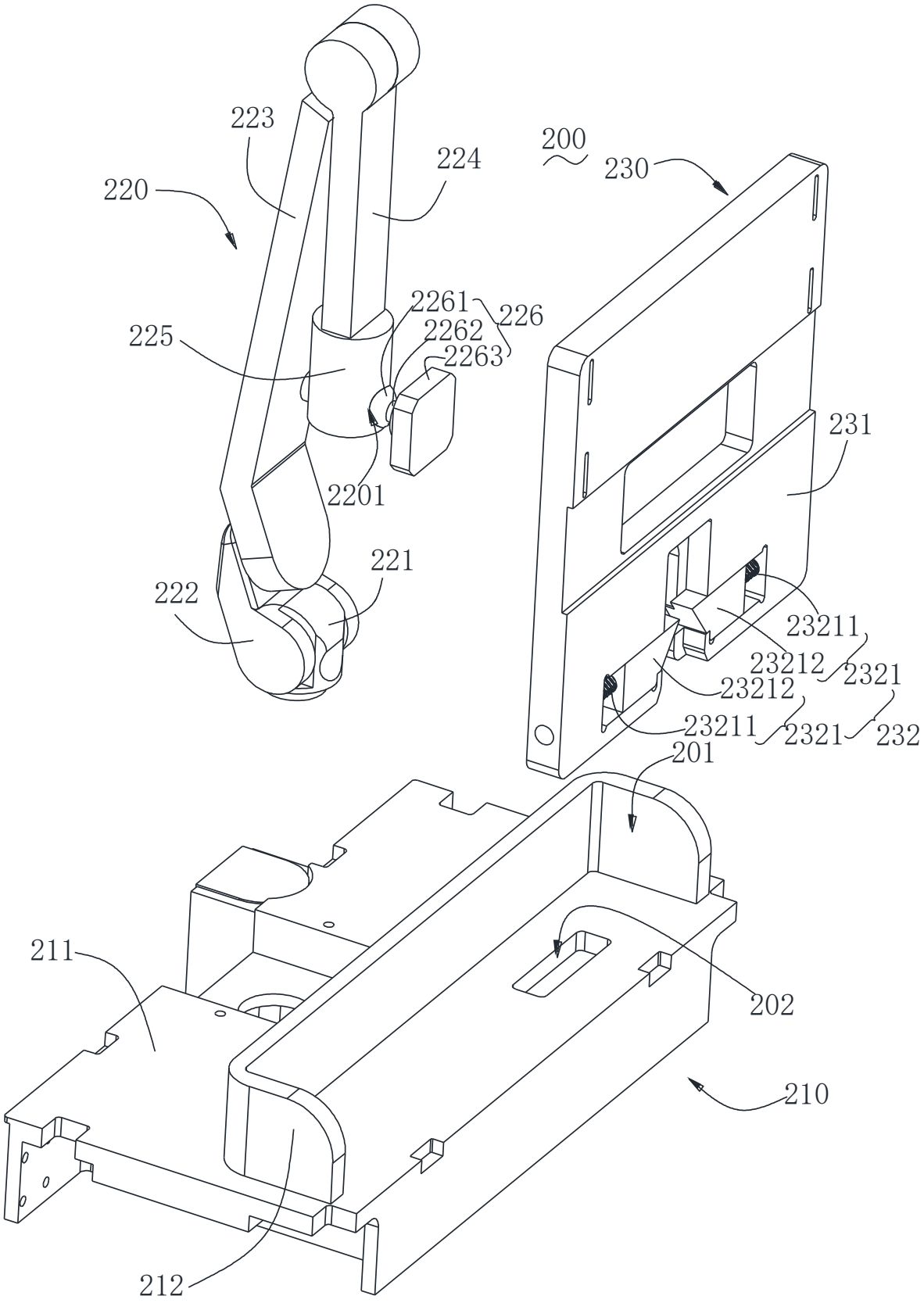
223
224
220
200
230
2261
226
2262
2263
225
231
2201
221
222
23211
23212
2321
23212
23211
2321
232
201
211
202
210
212

Fig.6

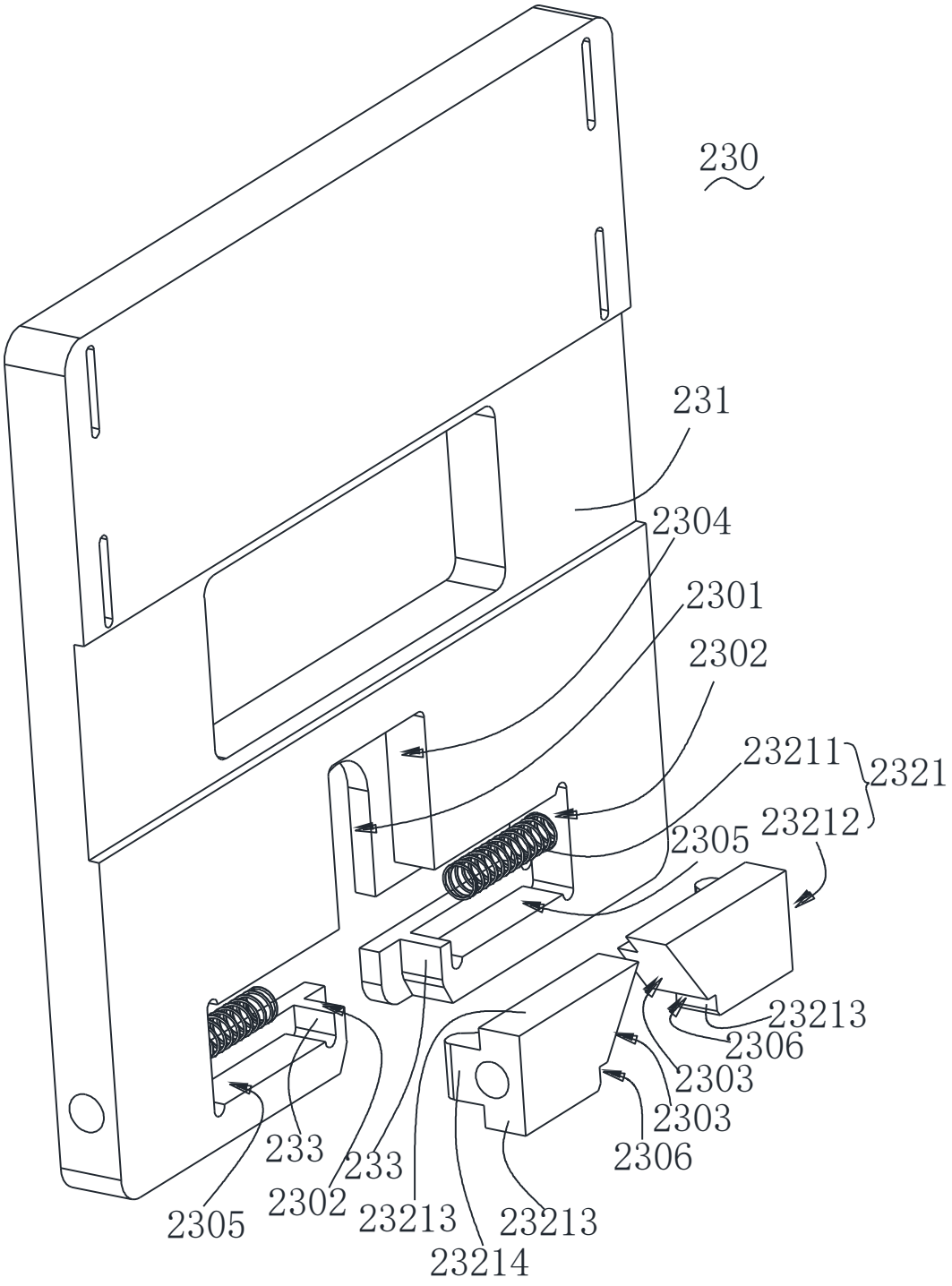
230
231
2304
2301
2302
23211
2321
23212
2305
23213
2306
2303
2303
2306
233
233
2302
2305
23213
23213
23214

Fig.7

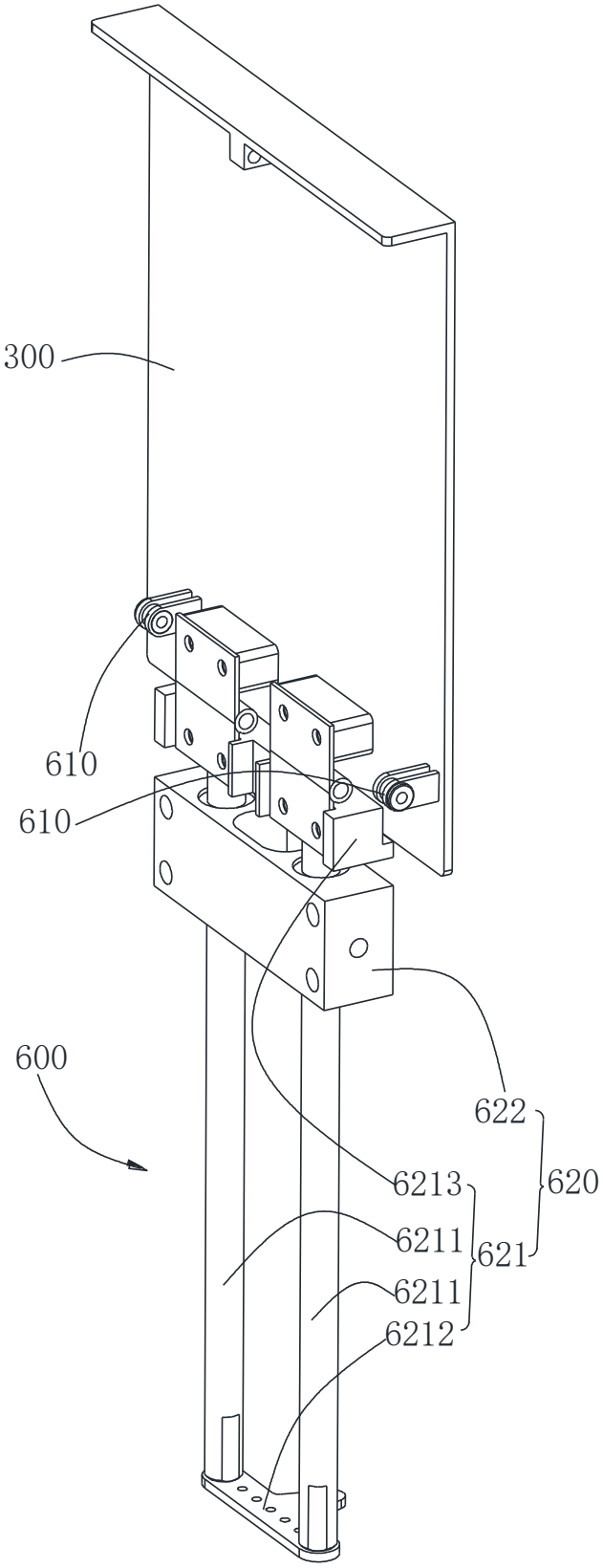

Fig.8