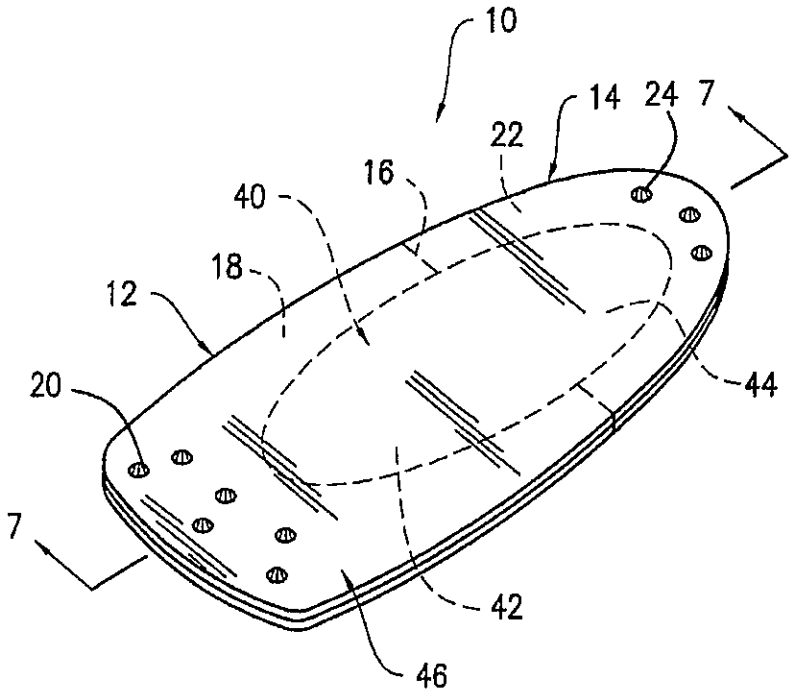
10
14
24
7
22
16
40
18
12
20
44
7
42
46

FIG. 1

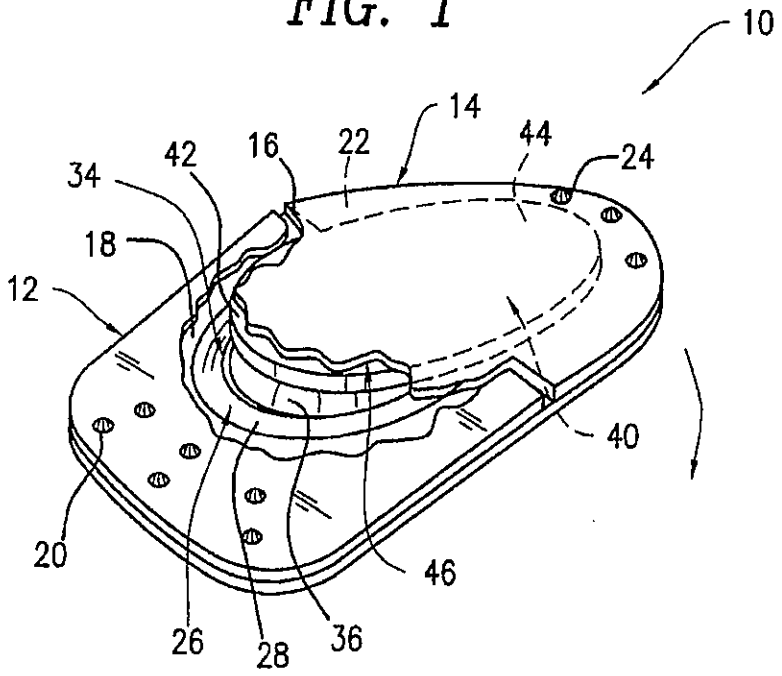
10
14
42
16
22
44
24
34
18
12
40
20
46
26
28
36

FIG. 2

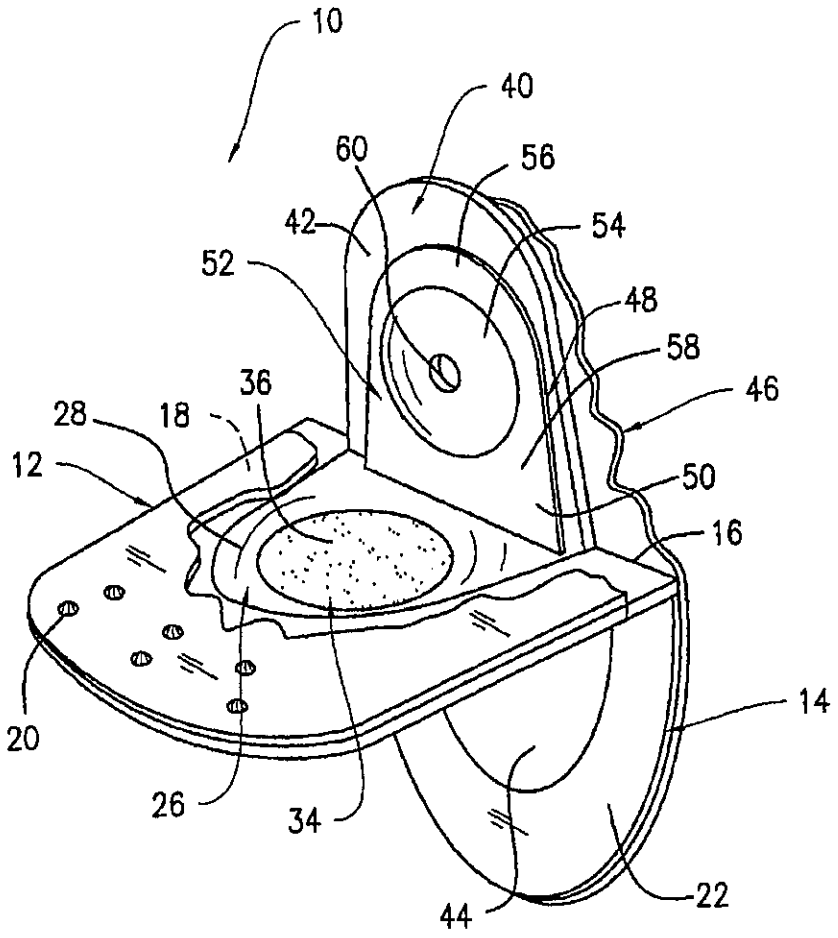

FIG. 3

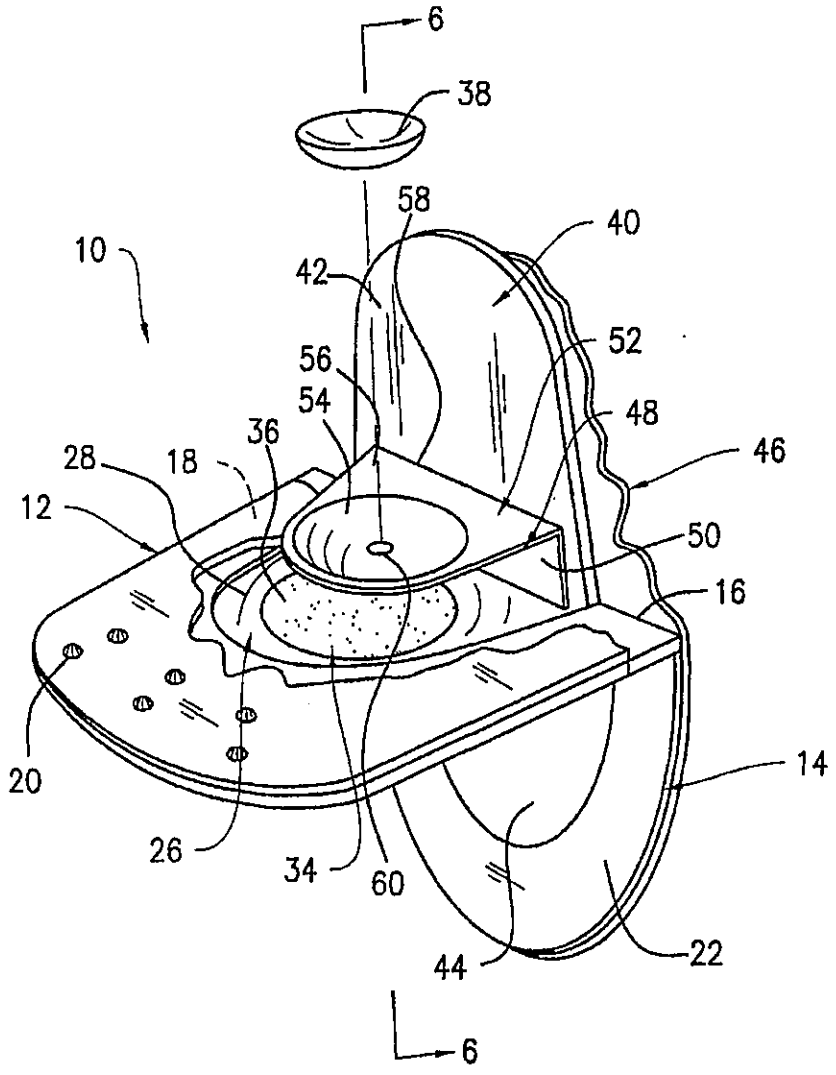

FIG. 4

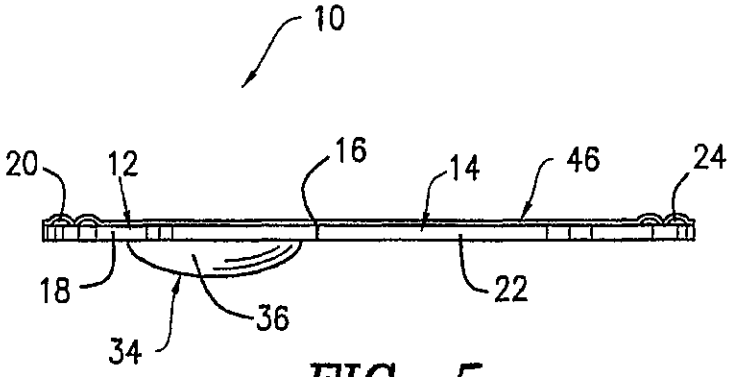
10
20
12
16
14
46
24
18
22
36
34

FIG. 5

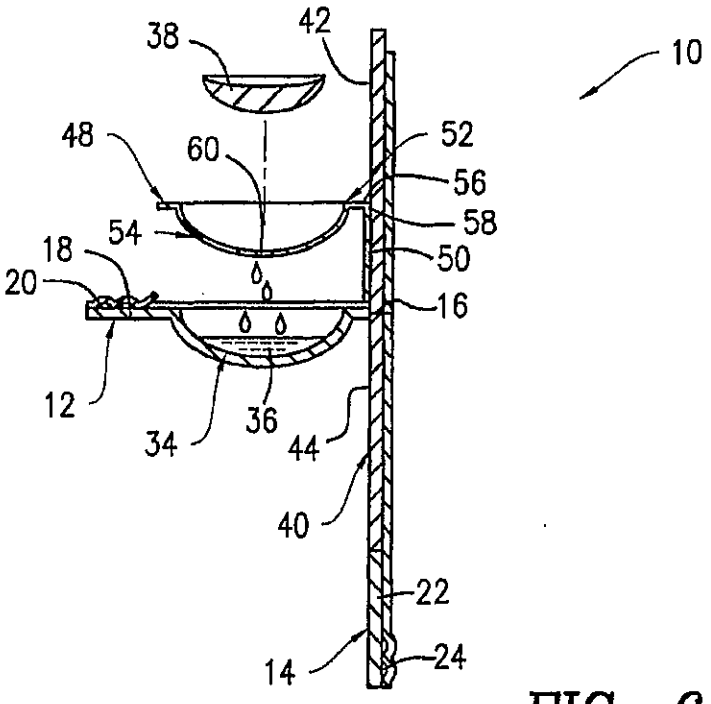
38
42
10
48
60
52
56
54
58
18
50
20
16
12
34
36
44
40
22
14
24

FIG. 6

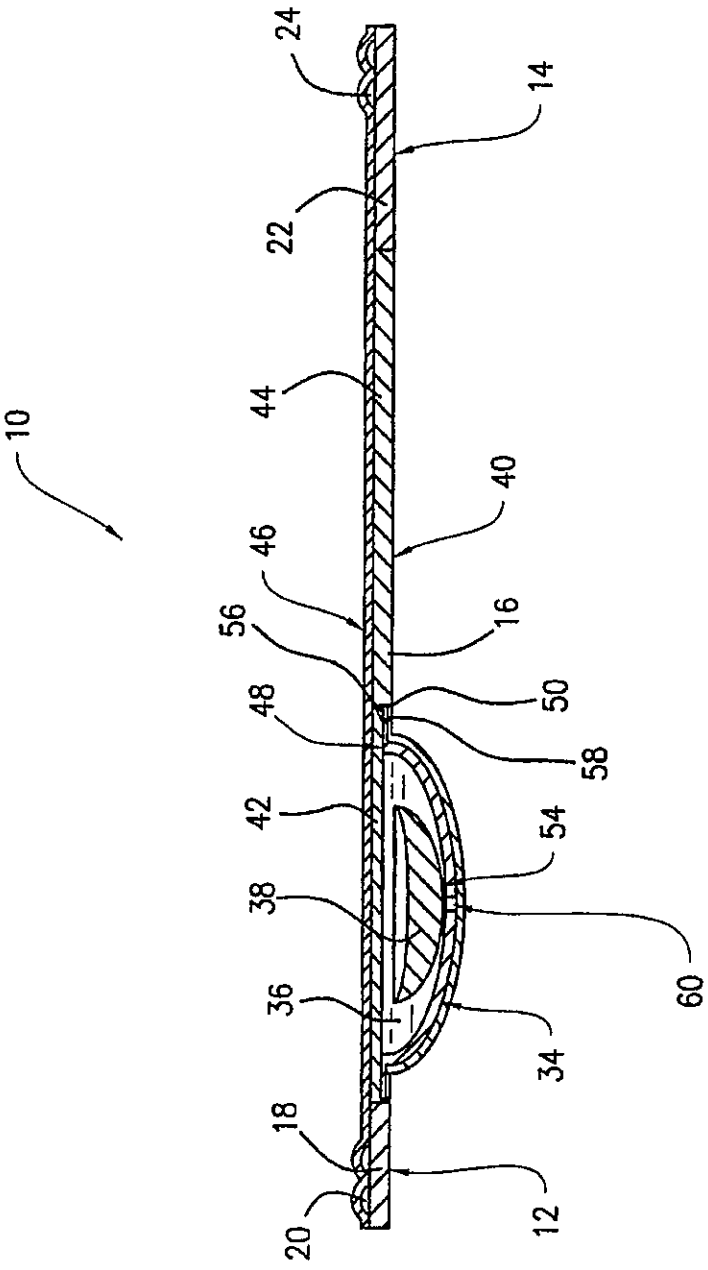

FIG. 7

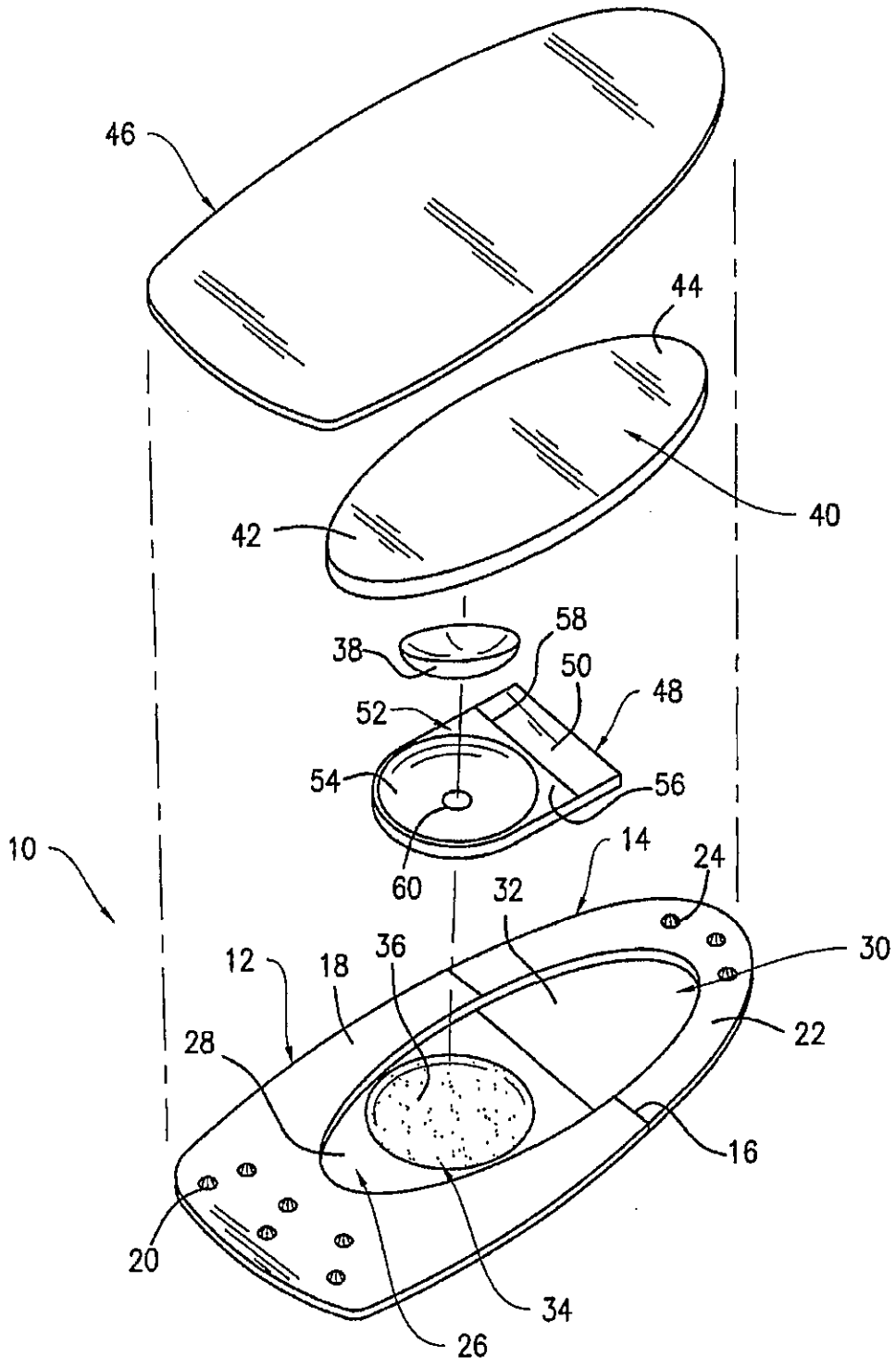
46
44
40
42
58
38
50
48
52
54
56
10
14
24
60
32
12
18
36
30
22
28
16
20
34
26

FIG. 8