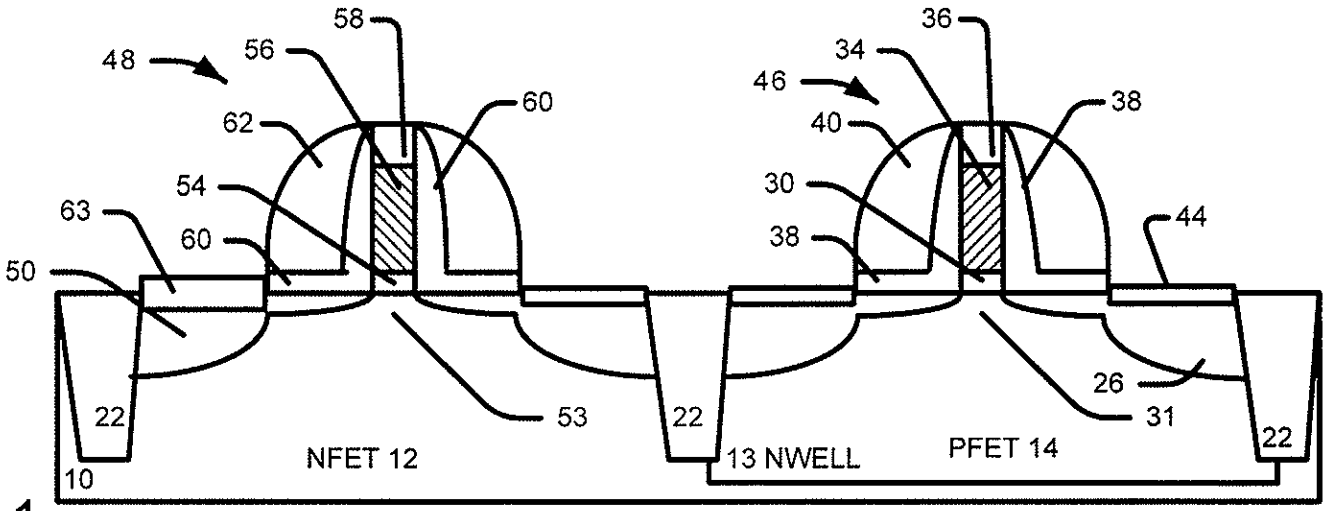
48
56
58
60
62
54
63
60
50
22
53
22
NFET 12
10
46
34
36
38
40
30
38
44
26
31
22
13 NWELL
PFET 14

FIG. 1

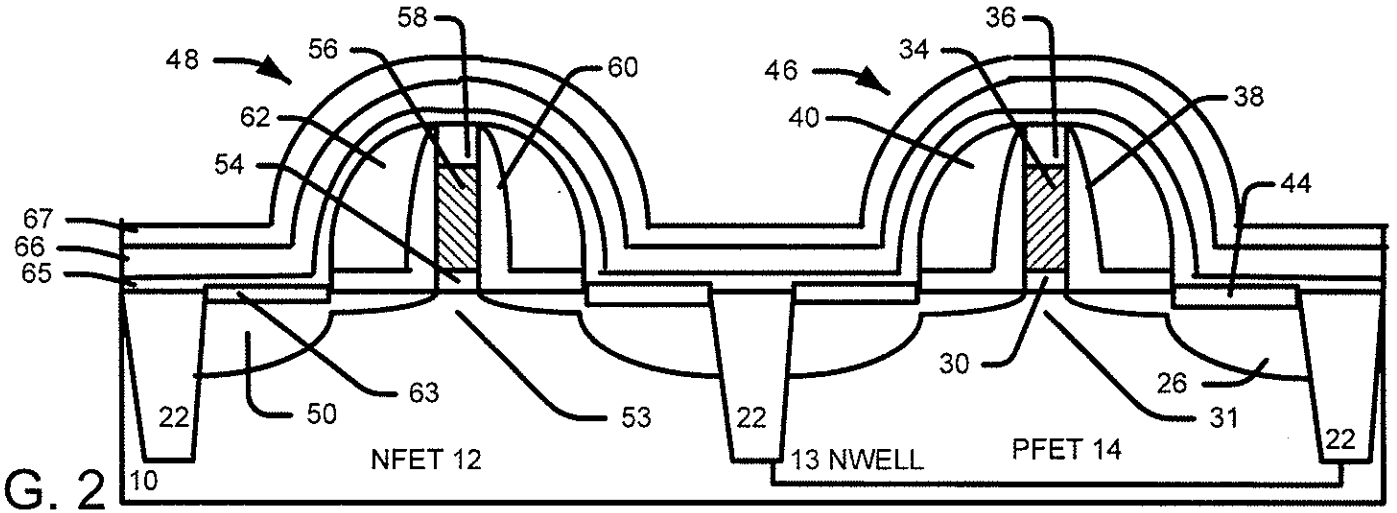
48
56
58
60
62
54
67
66
65
63
50
22
53
22
NFET 12
10
46
34
36
38
40
44
30
26
31
22
13 NWELL
PFET 14

FIG. 2

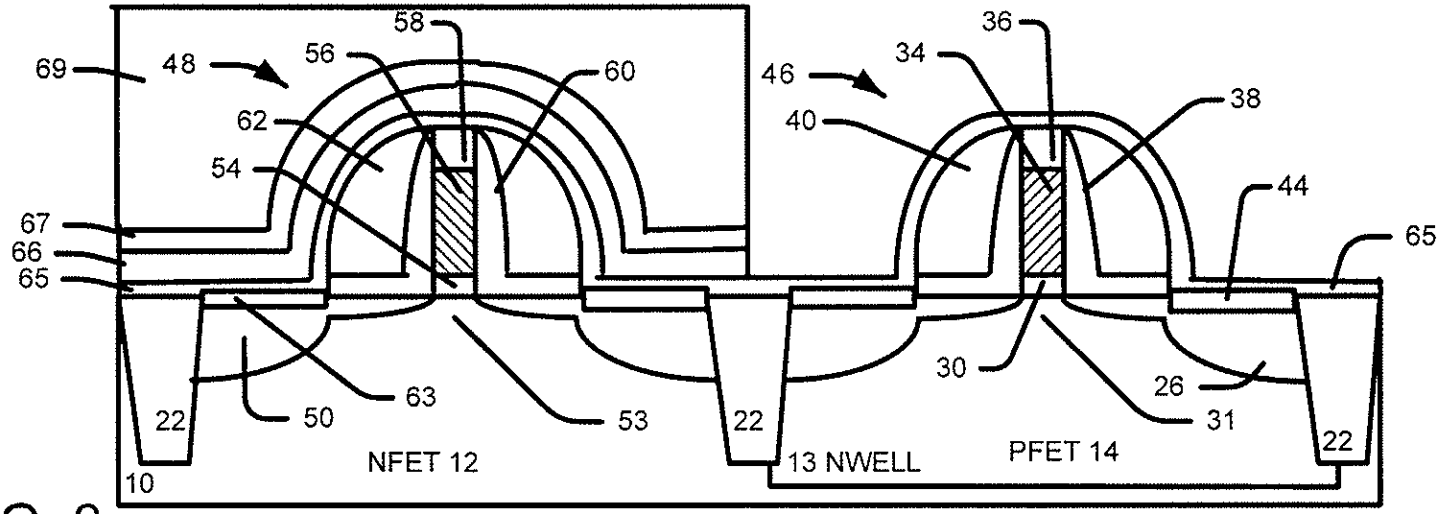
69
48
58
56
60
62
54
67
66
65
46
34
36
40
38
44
65
22
50
63
53
22
30
26
31
22
10
NFET 12
13 NWELL
PFET 14

FIG. 3

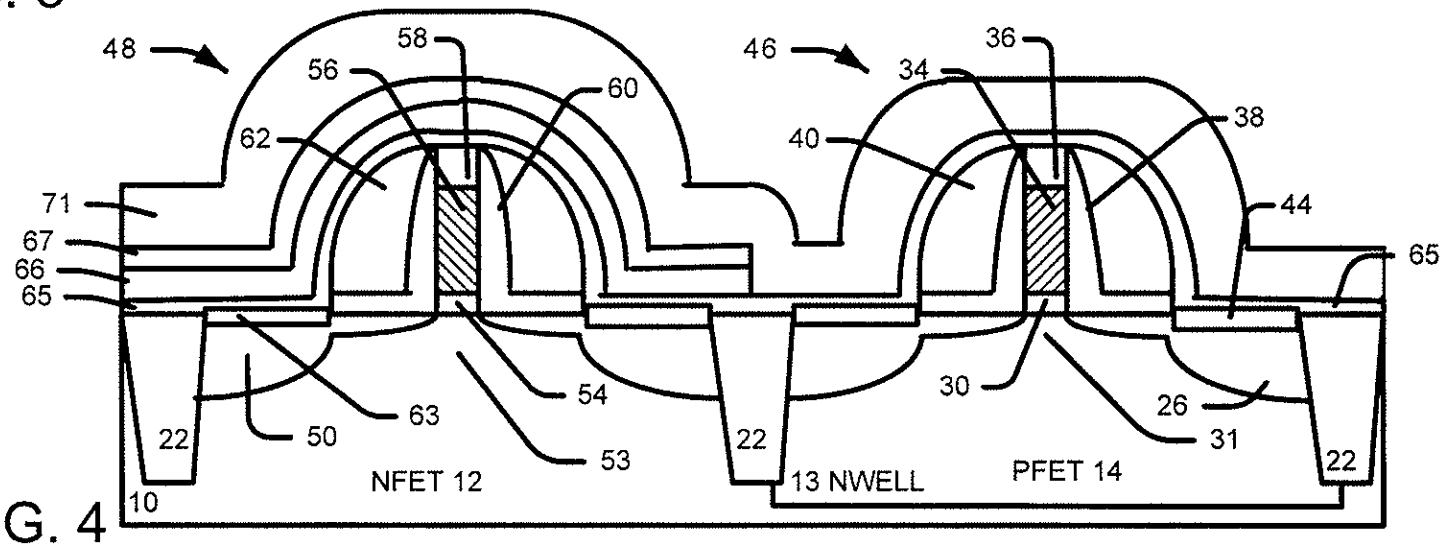
48
58
56
60
62
71
67
66
65
46
34
36
40
38
44
65
22
50
63
54
53
22
30
26
31
22
10
NFET 12
13 NWELL
PFET 14

FIG. 4

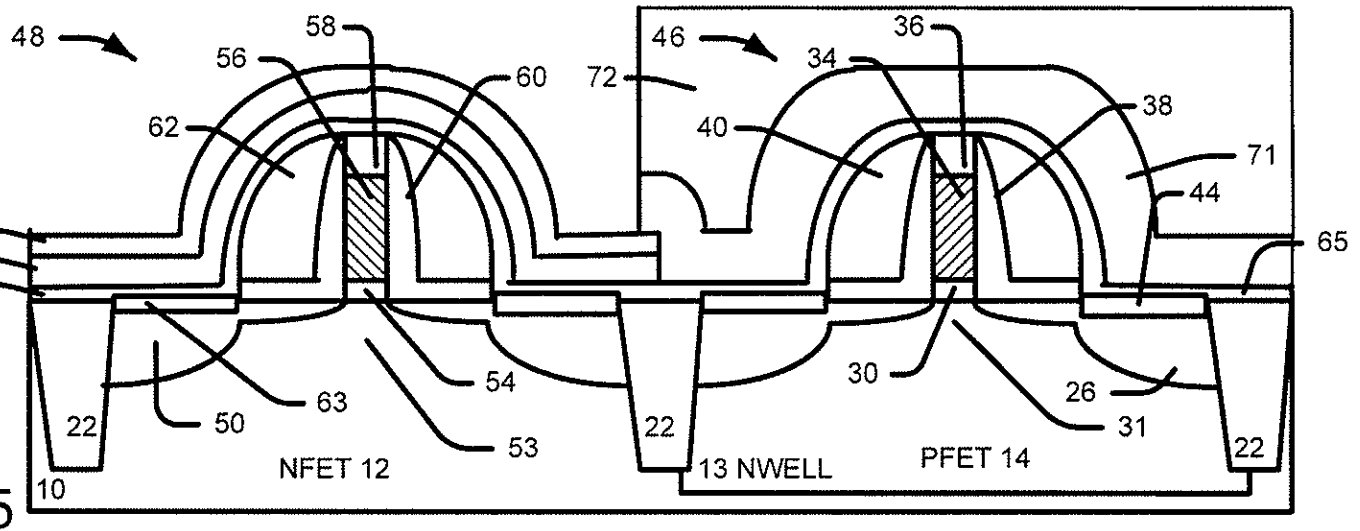
48
58
56
60
62
72
46
36
34
38
40
71
44
67
66
65
65
22
50
63
54
53
22
30
26
31
22
NFET 12
13 NWELL
PFET 14
10

FIG. 5

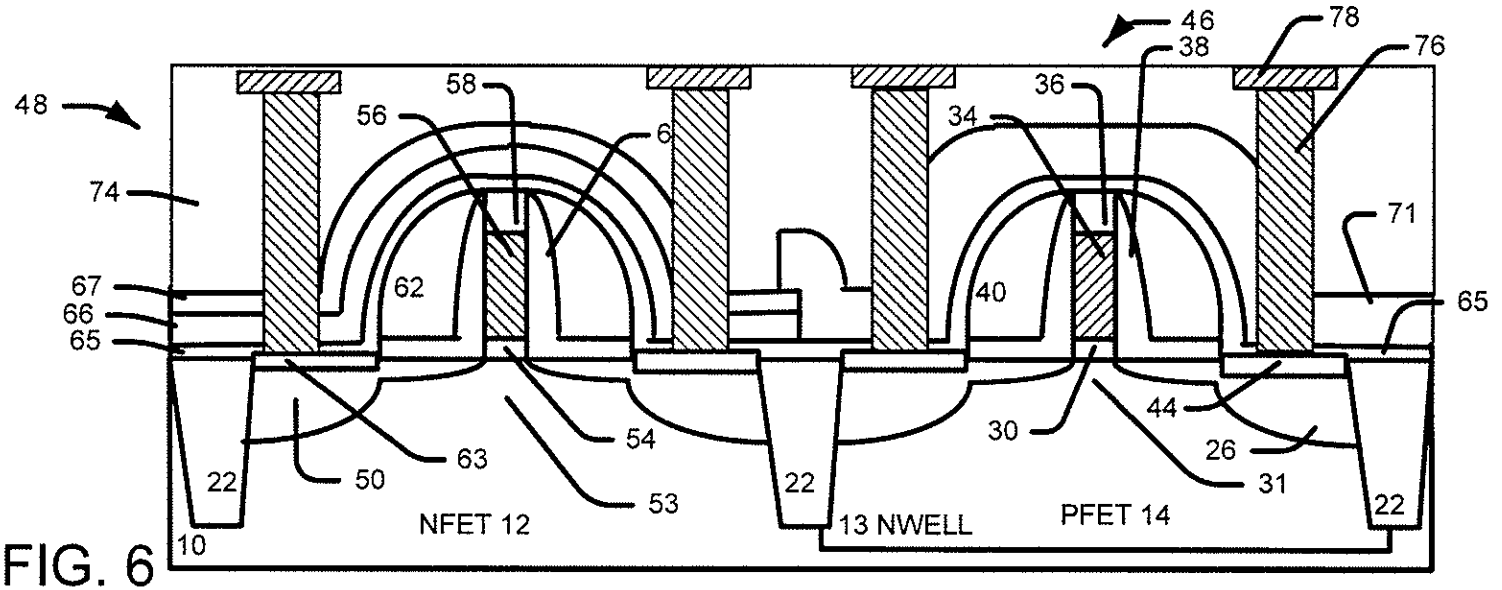
46
78
38
76
48
58
56
6
36
34
74
71
67
66
65
62
40
65
22
50
63
54
53
22
30
44
26
31
22
NFET 12
13 NWELL
PFET 14
10

FIG. 6

FIG. 7

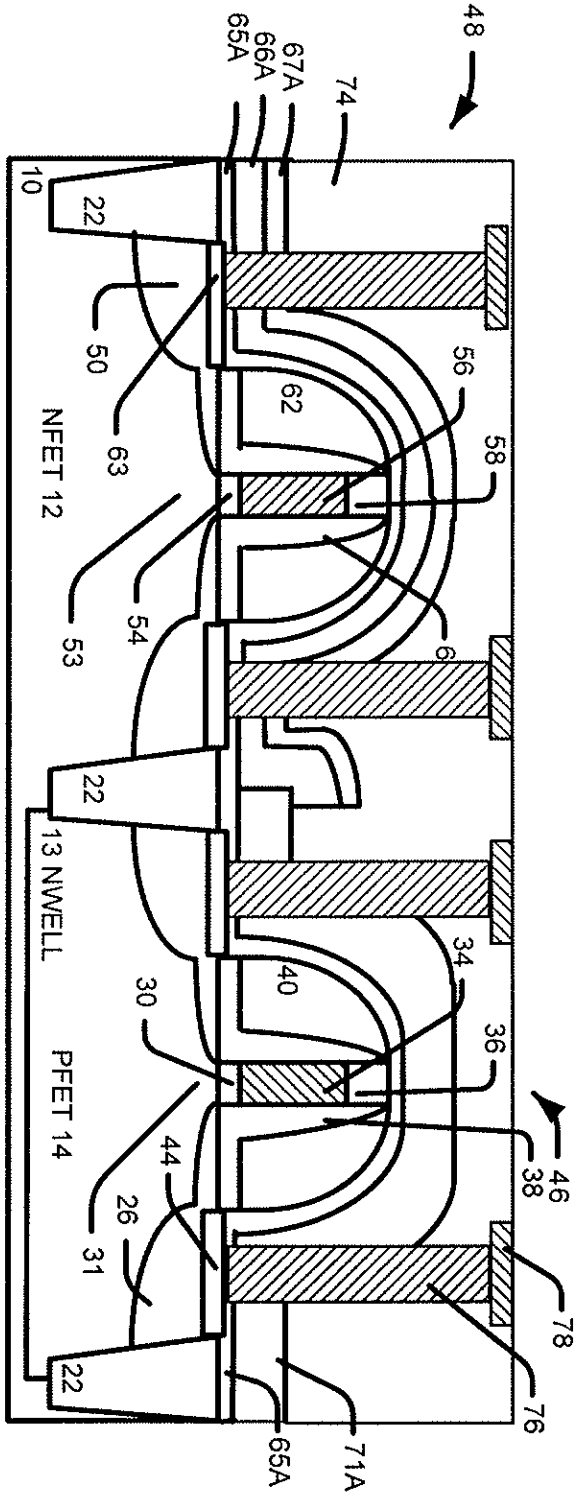
48
65A
66A
67A
74
10
22
50
63
62
56
58
NFET 12
53
54
6
22
13 NWELL
34
40
30
36
PFET 14
46
38
44
26
31
78
76
22
65A
71A