(12) 特許協力条約に基づいて公開された国際出願

訂正版

(19) 世界知的所有権機関
国際事務局

(43) 国際公開日
2025年9月11日(11.09.2025)

WIPO | PCT

(10) 国際公開番号
WO 2025/187483 A8

(51) 国際特許分類:
H01B 5/00 (2006.01) *H01B 1/00* (2006.01)
C23C 18/16 (2006.01) *H01B 1/22* (2006.01)
C23C 18/28 (2006.01) *H01B 5/16* (2006.01)
C23C 18/44 (2006.01) *H01R 11/01* (2006.01)

(21) 国際出願番号： PCT/JP2025/006470

(22) 国際出願日： 2025年2月26日(26.02.2025)

(25) 国際出願の言語： 日本語

(26) 国際公開の言語： 日本語

(30) 優先権データ：
特願 2024-034043 2024年3月6日(06.03.2024) JP

(71) 出願人: 三菱マテリアル電子化成株式会社 (**MITSUBISHI MATERIALS ELECTRONIC CHEMICALS CO., LTD.**) [JP/JP]; 〒0108585 秋田県秋田市茨島三丁目１番６号 (JP).

(72) 発明者: 田口 莉帆(**TAGUCHI Riho**); 〒0108585 秋田県秋田市茨島三丁目１番６号 三菱マテリアル電子化成株式会社内 (JP). 影山 謙介 (**KAGEYAMA Kensuke**); 〒0108585 秋田県秋田市茨島三丁目１番６号 三菱マテリアル電子化成株式会社内 (JP).

(74) 代理人: 松沼 泰史, 外 (**MATSUNUMA Yasushi** et al.); 〒1006620 東京都千代田区丸の内一丁目９番２号 (JP).

(54) **Title:** SILVER-COATED RESIN PARTICLE AND FILLER-CONTAINING PASTE

(54) 発明の名称： 銀被覆樹脂粒子、および、フィラー含有ペースト

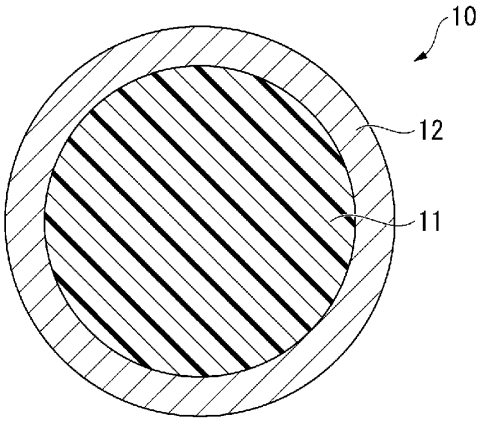

(57) **Abstract:** Silver-coated resin particles (10) each comprise: a resin particle (11) formed from a resin composition; and a silver coating layer (12) formed on the surface of the resin particle (11). The silver-coated resin particles are characterized by containing silicon oxide in a range of 0.04-3.00 mass%, and containing tin in an amount of 0.20 mass% or less. The silver-coated resin particles preferably have a 5%-compressive elastic modulus (5%-K value) of 2.5 GPa or less. The resin composition is preferably one or more selected from acrylic resins, styrene resins, phenol resins, urethane resins, and polyimide resins.

(57) 要約：樹脂組成物からなる樹脂粒子（１１）と、この樹脂粒子（１１）の表面に形成された銀被覆層（１２）と、を備えた銀被覆樹脂粒子（１０）であって、酸化ケイ素を０．０４質量%以上３．００質量%以下の範囲内で含むとともに、スズの含有量が０．２０質量%以下とされていることを特徴とする。５%圧縮弾性率（５%Ｋ値）が２．５ＧＰａ以下であることが好ましい。前記樹脂組成物が、アクリル樹脂、スチレン樹脂、フェノール樹脂、ウレタン樹脂、ポリイミド樹脂から選択される一種または二種以上であることが好ましい。

WO 2025/187483 A8

[続葉有]

(81) 指定国(表示のない限り、全ての種類の国内保護が可能): AE, AG, AL, AM, AO, AT, AU, AZ, BA, BB, BG, BH, BN, BR, BW, BY, BZ, CA, CH, CL, CN, CO, CR, CU, CV, CZ, DE, DJ, DK, DM, DO, DZ, EC, EE, EG, ES, FI, GB, GD, GE, GH, GM, GT, HN, HR, HU, ID, IL, IN, IQ, IR, IS, IT, JM, JO, KE, KG, KH, KN, KP, KR, KW, KZ, LA, LC, LK, LR, LS, LU, LY, MA, MD, MG, MK, MN, MU, MW, MX, MY, MZ, NA, NG, NI, NO, NZ, OM, PA, PE, PG, PH, PL, PT, QA, RO, RS, RU, RW, SA, SC, SD, SE, SG, SK, SL, ST, SV, SY, TH, TJ, TM, TN, TR, TT, TZ, UA, UG, US, UY, UZ, VC, VN, WS, ZA, ZM, ZW.

(84) 指定国(表示のない限り、全ての種類の広域保護が可能): ARIPO (BW, CV, GH, GM, KE, LR, LS, MW, MZ, NA, RW, SC, SD, SL, ST, SZ, TZ, UG, ZM, ZW), ユーラシア (AM, AZ, BY, KG, KZ, RU, TJ, TM), ヨーロッパ (AL, AT, BE, BG, CH, CY, CZ, DE, DK, EE, ES, FI, FR, GB, GR, HR, HU, IE, IS, IT, LT, LU, LV, MC, ME, MK, MT, NL, NO, PL, PT, RO, RS, SE, SI, SK, SM, TR), OAPI (BF, BJ, CF, CG, CI, CM, GA, GN, GQ, GW, KM, ML, MR, NE, SN, TD, TG).

添付公開書類:

一 国際調査報告(条約第21条(3))

(48) この訂正版の公開日:
2025年10月2日(02.10.2025)

(15) 訂正情報:
2025年10月2日(02.10.2025) の更新情報
(Notice) を参照