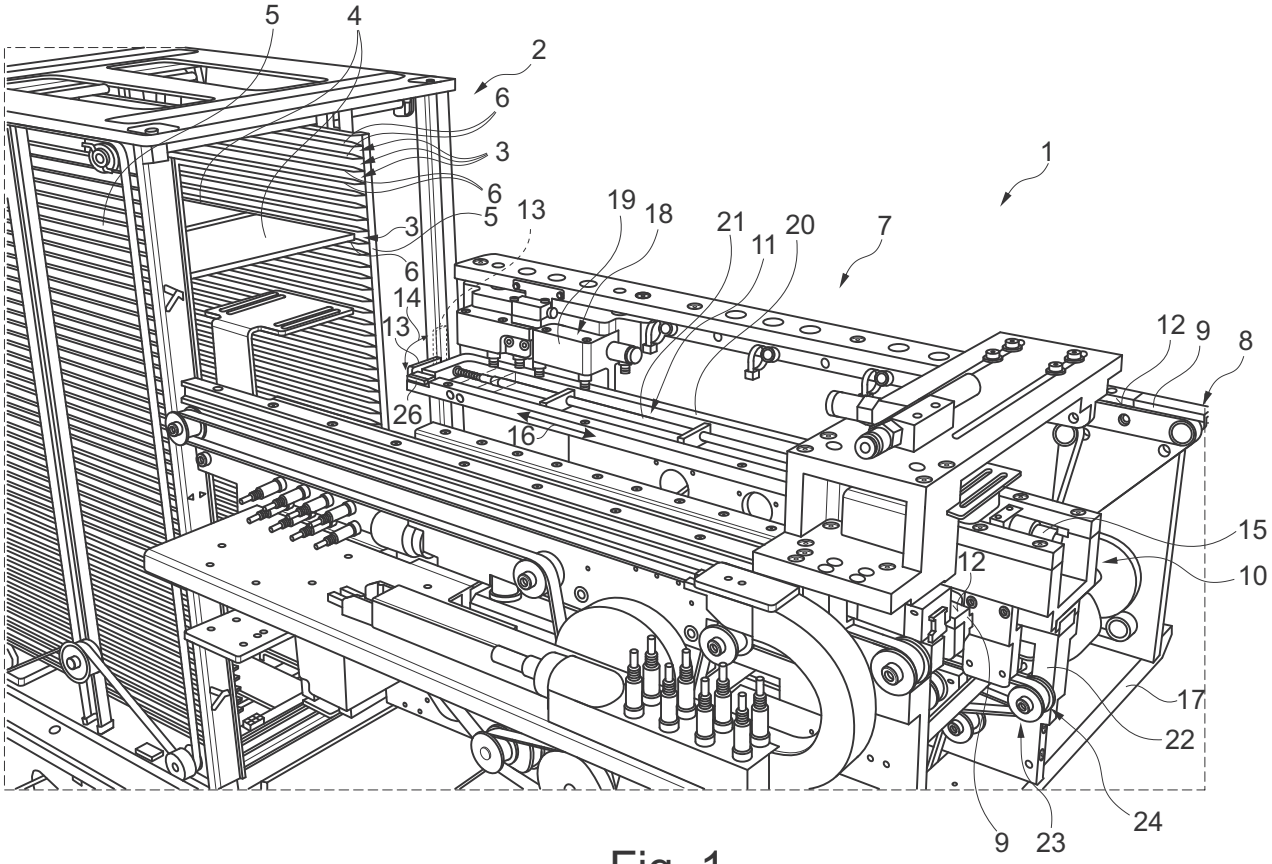
5
4
2
6
3
6
1
3
5
13
19
18
21
11
20
7
6
14
13
12
9
8
26
16
15
12
10
17
22
24
9
23

Fig. 1

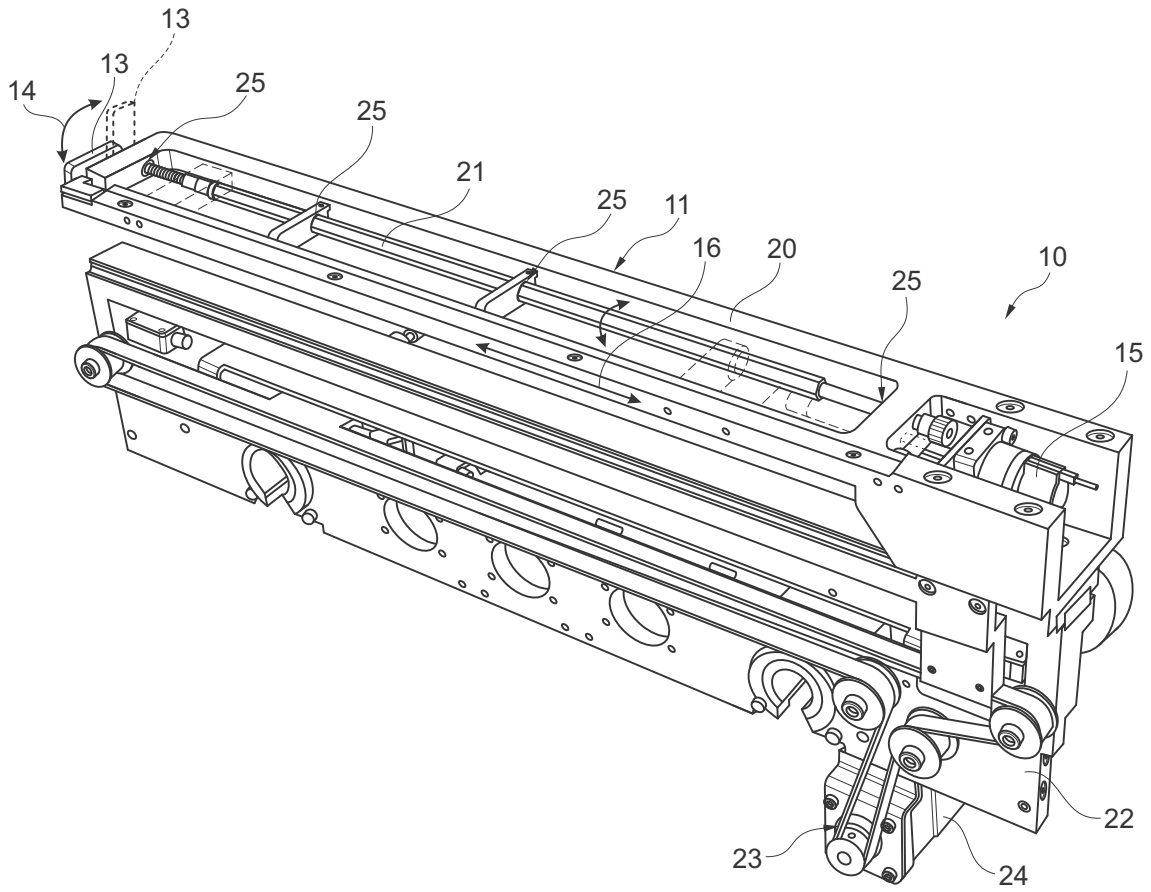

Fig. 2

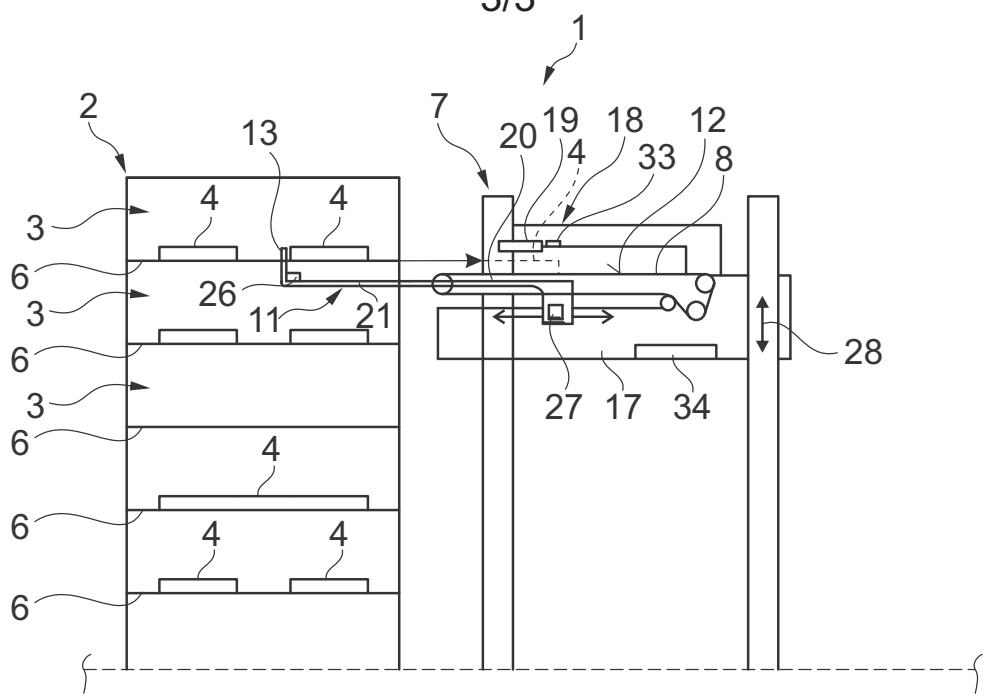
1
2
3
4
6
7
8
11
12
13
17
18
19
20
21
26
27
28
33
34

Fig. 3A

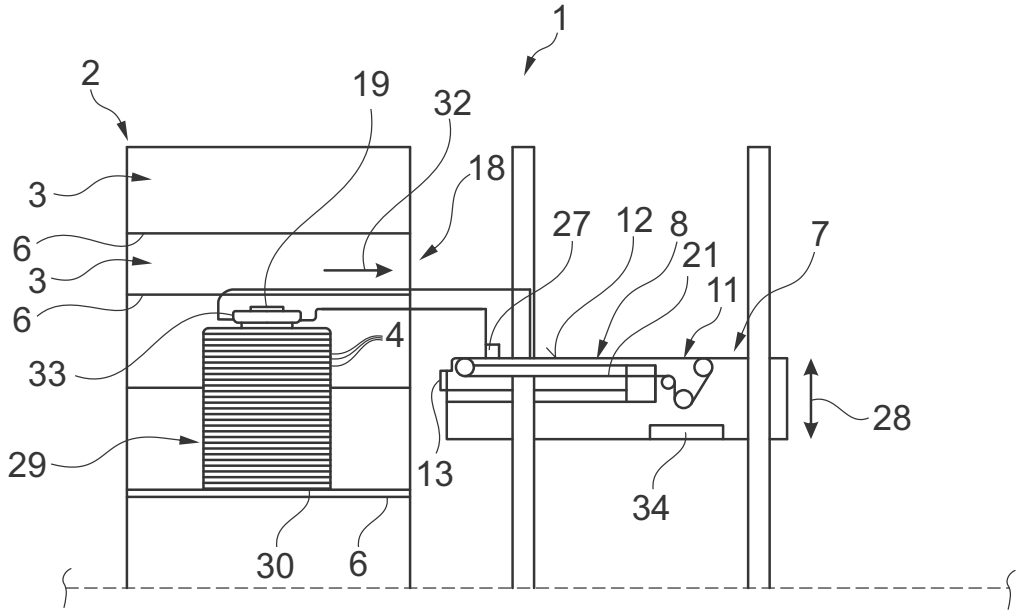
1
2
3
4
6
7
8
11
12
13
18
19
21
27
28
29
30
32
33
34

Fig. 3B