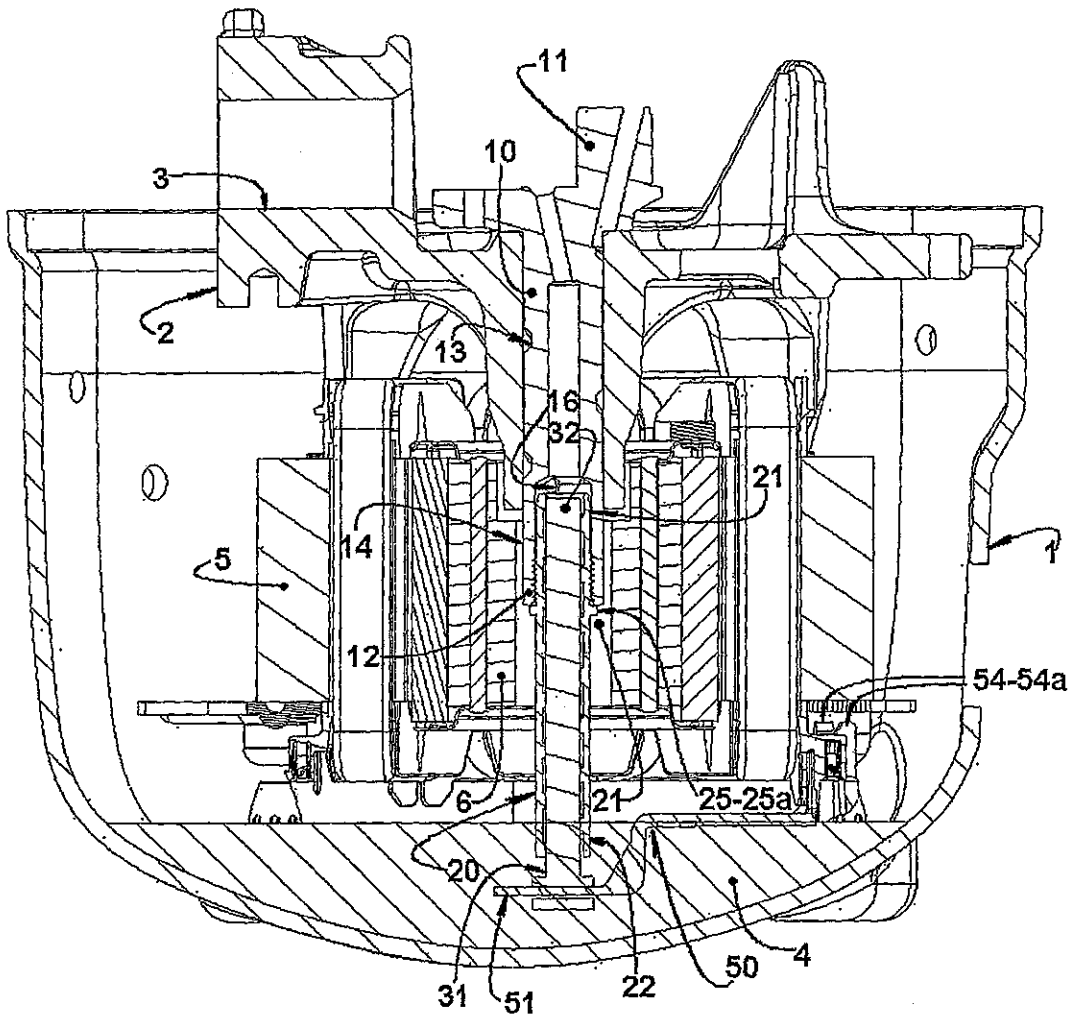


FIG. 1

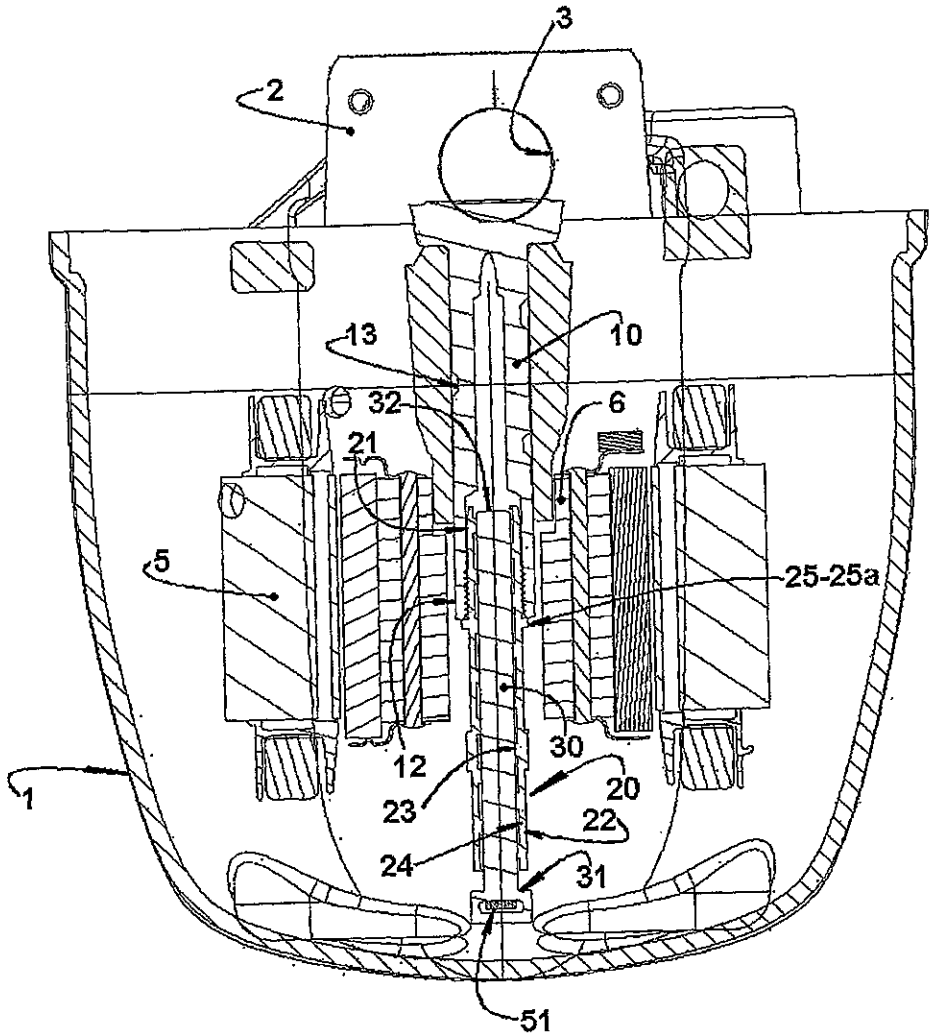


FIG. 2

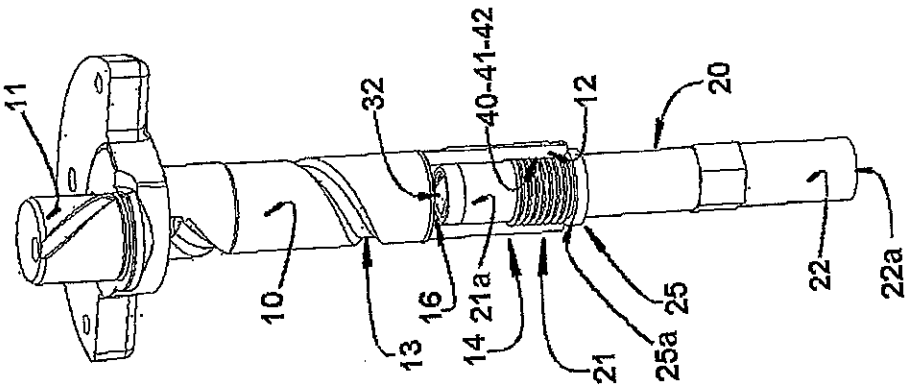
11
32
40-41-42
12
20
10
16
21a
25
22
22a
13
14
21
25a

FIG. 4

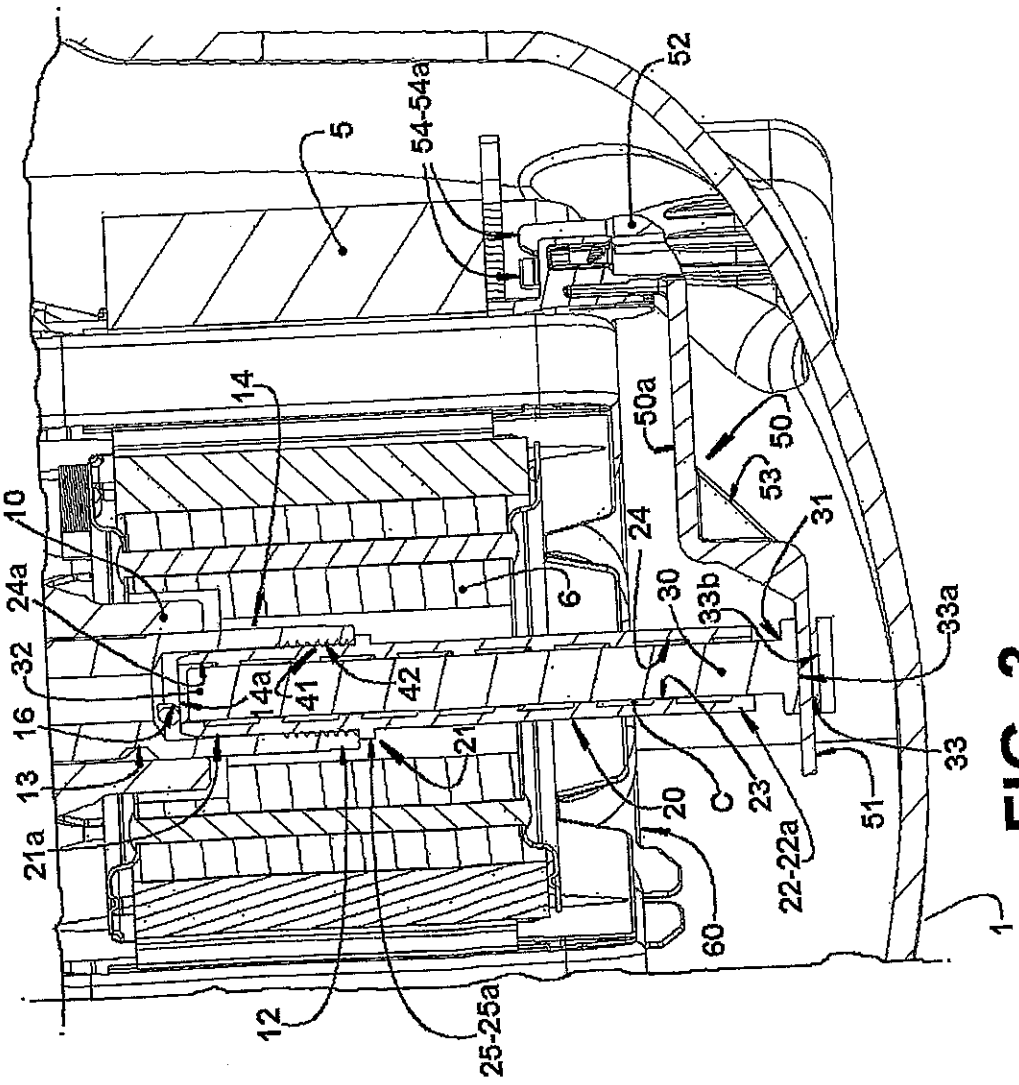
52
5
54-54a
14
50a
50
53
31
10
24a
24
6
30
33b
33a
32
4a
41
42
16
21
33
13
C
23
21a
20
51
22-22a
60
1
12
25-25a

FIG. 3

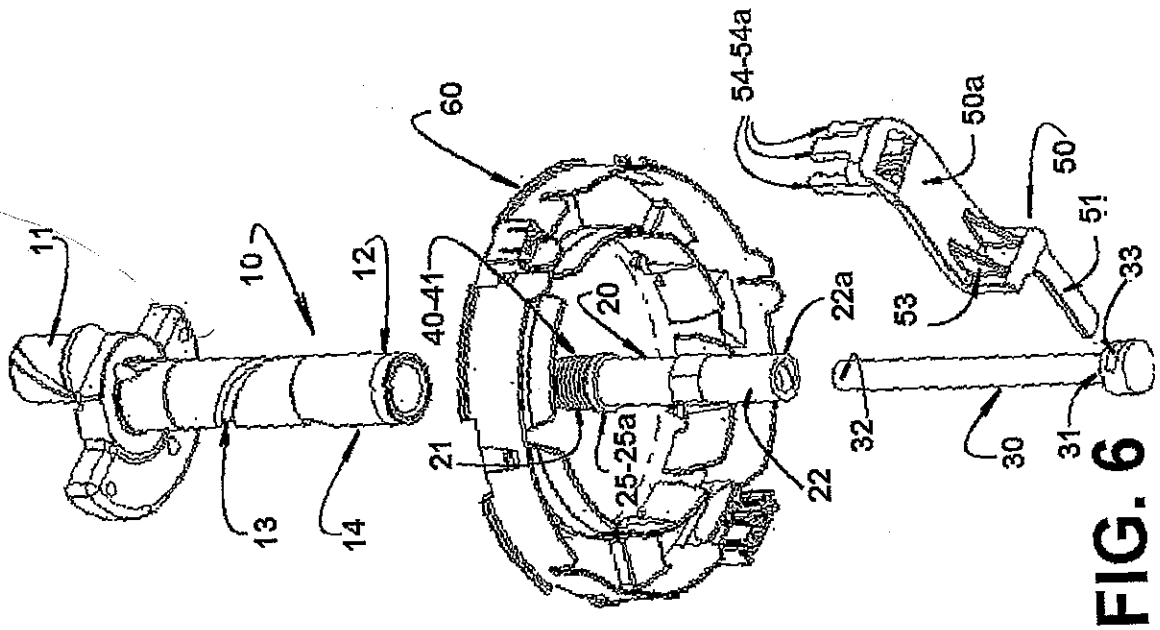
11
10
12
13
14
60
40-41
20
21
25-25a
22
22a
54-54a
50a
50
51
53
33
32
30
31

FIG. 6

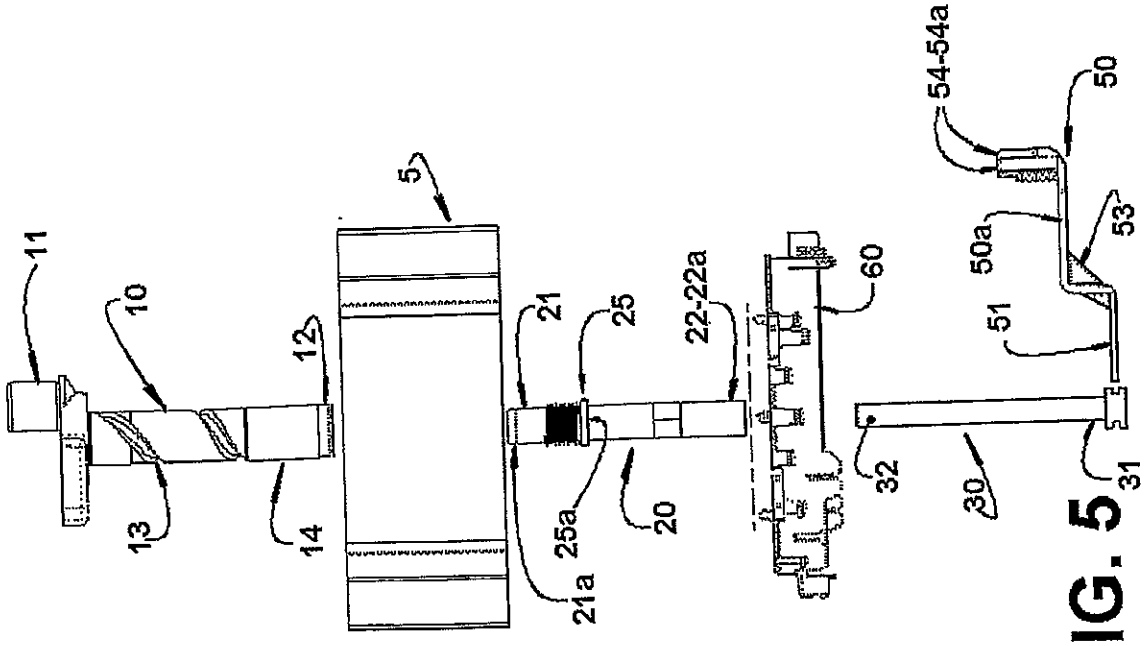
11
10
12
13
14
5
21
25
22-22a
21a
25a
20
60
54-54a
50
50a
53
51
32
30
31

FIG. 5

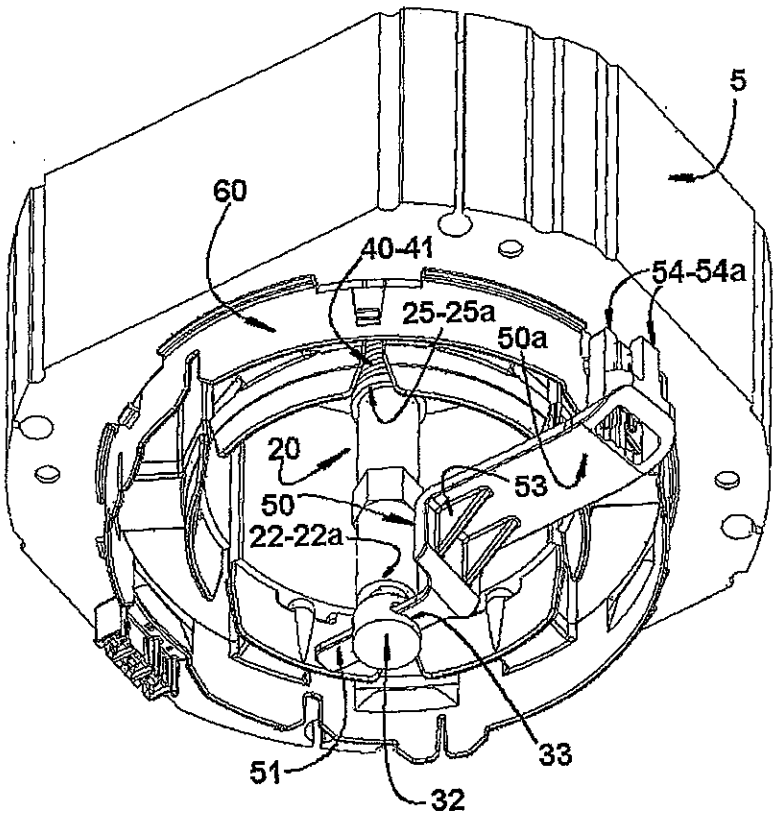


FIG. 7

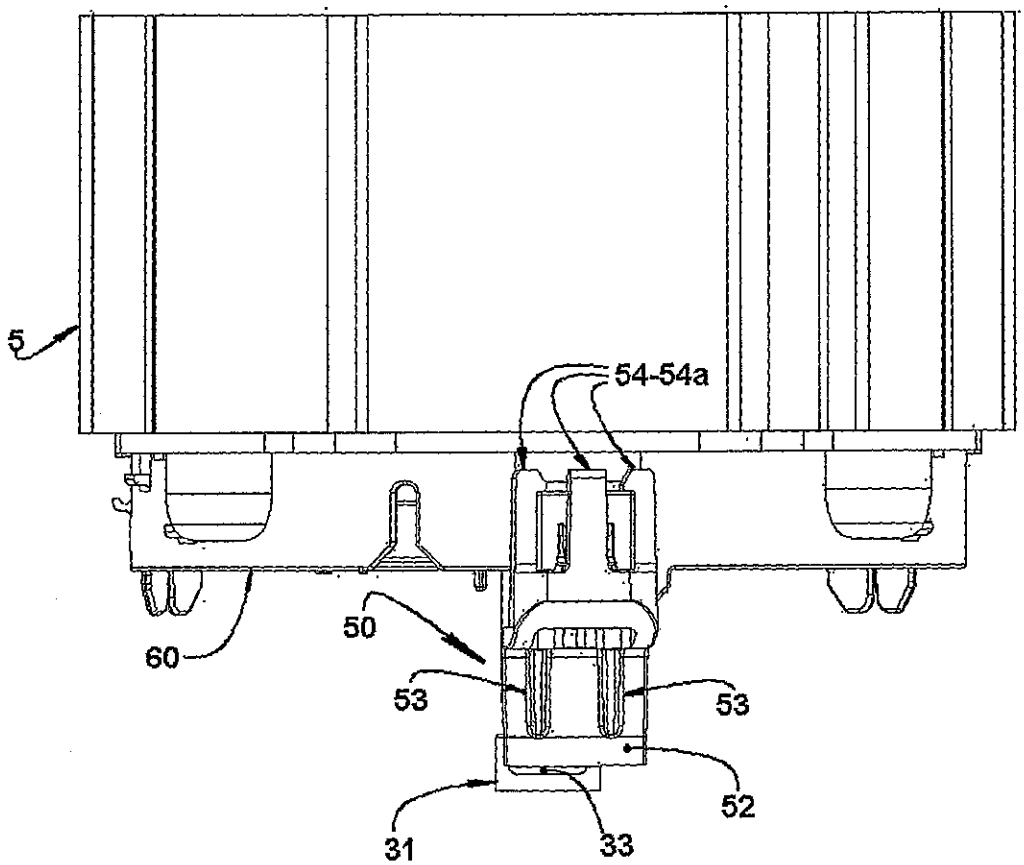


FIG. 8

FIG. 9

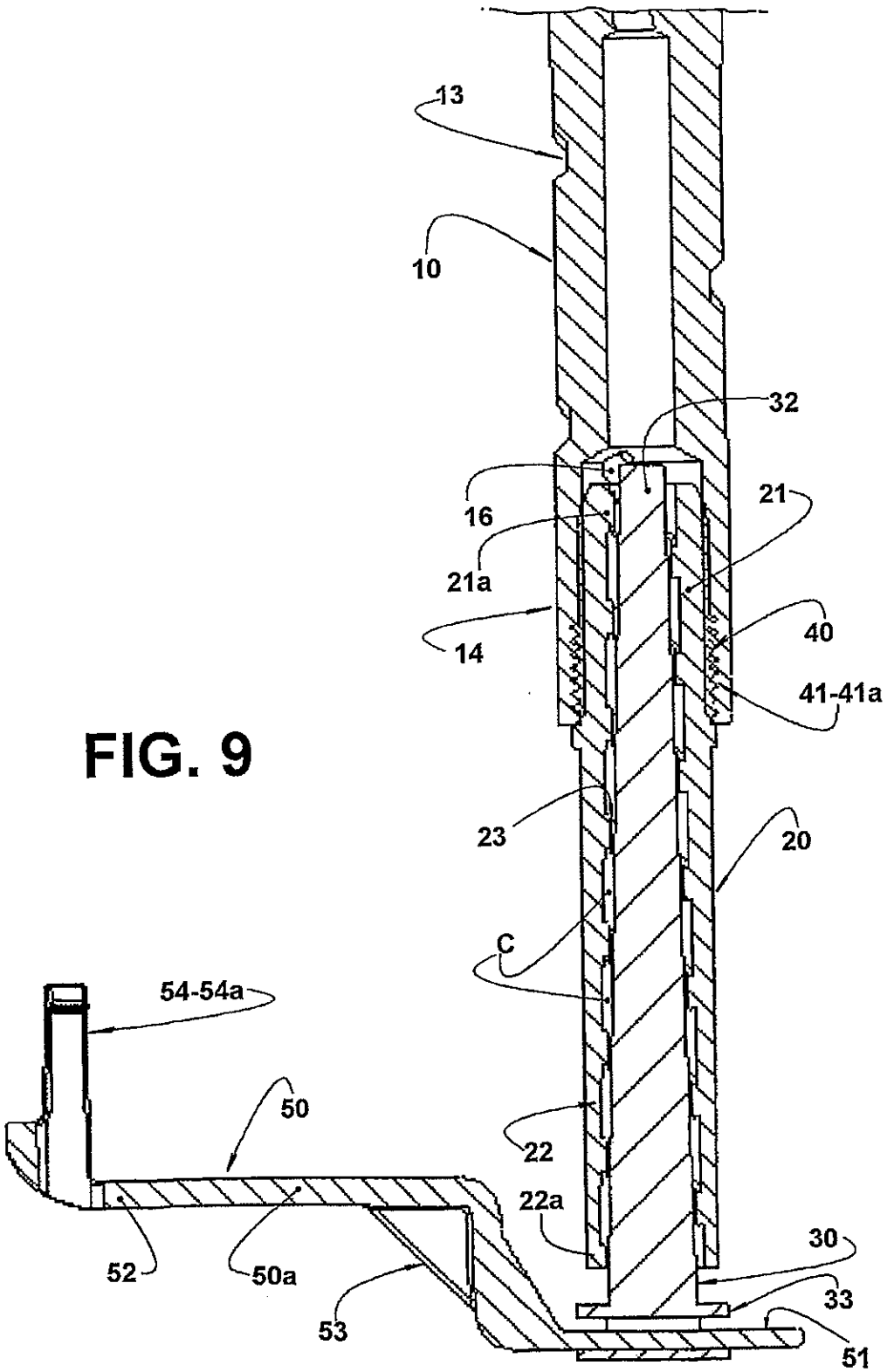
13
10
32
16
21
21a
40
14
41-41a
23
20
C
54-54a
50
22
22a
30
52
50a
33
53
51

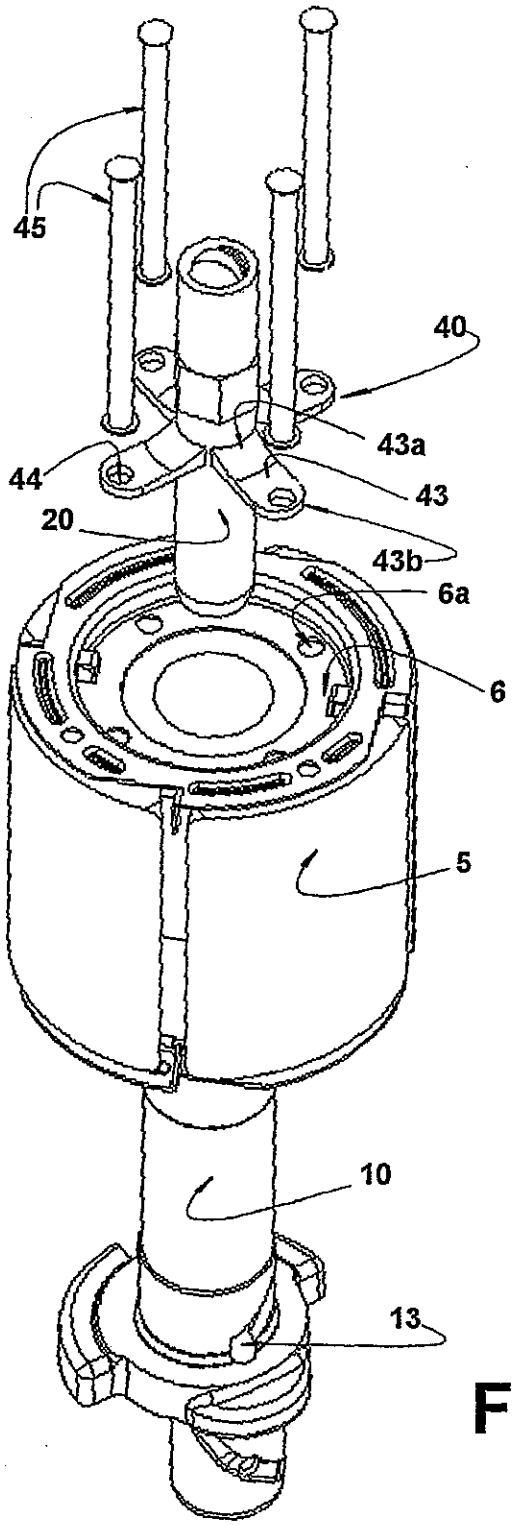


FIG. 10

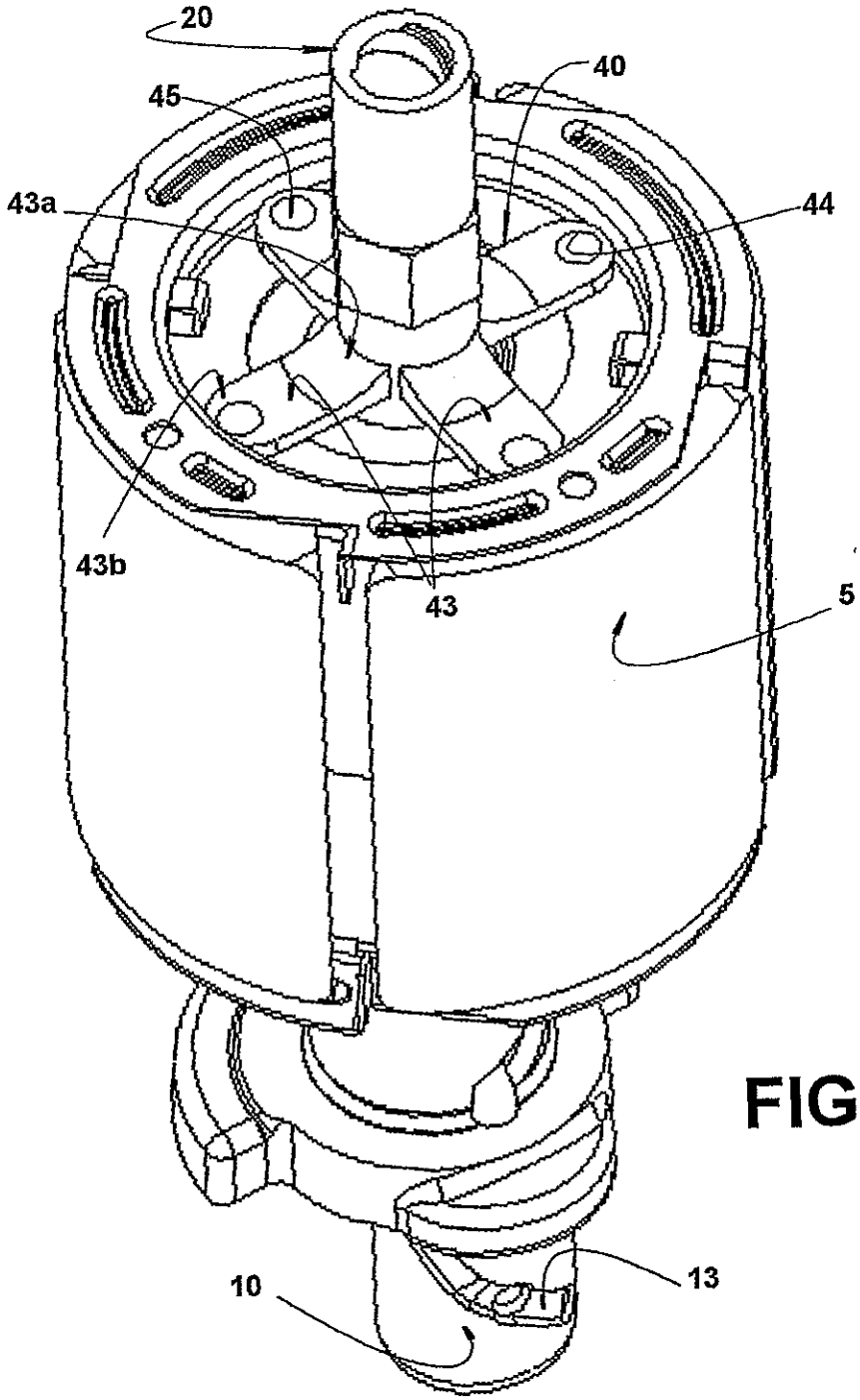


FIG. 11

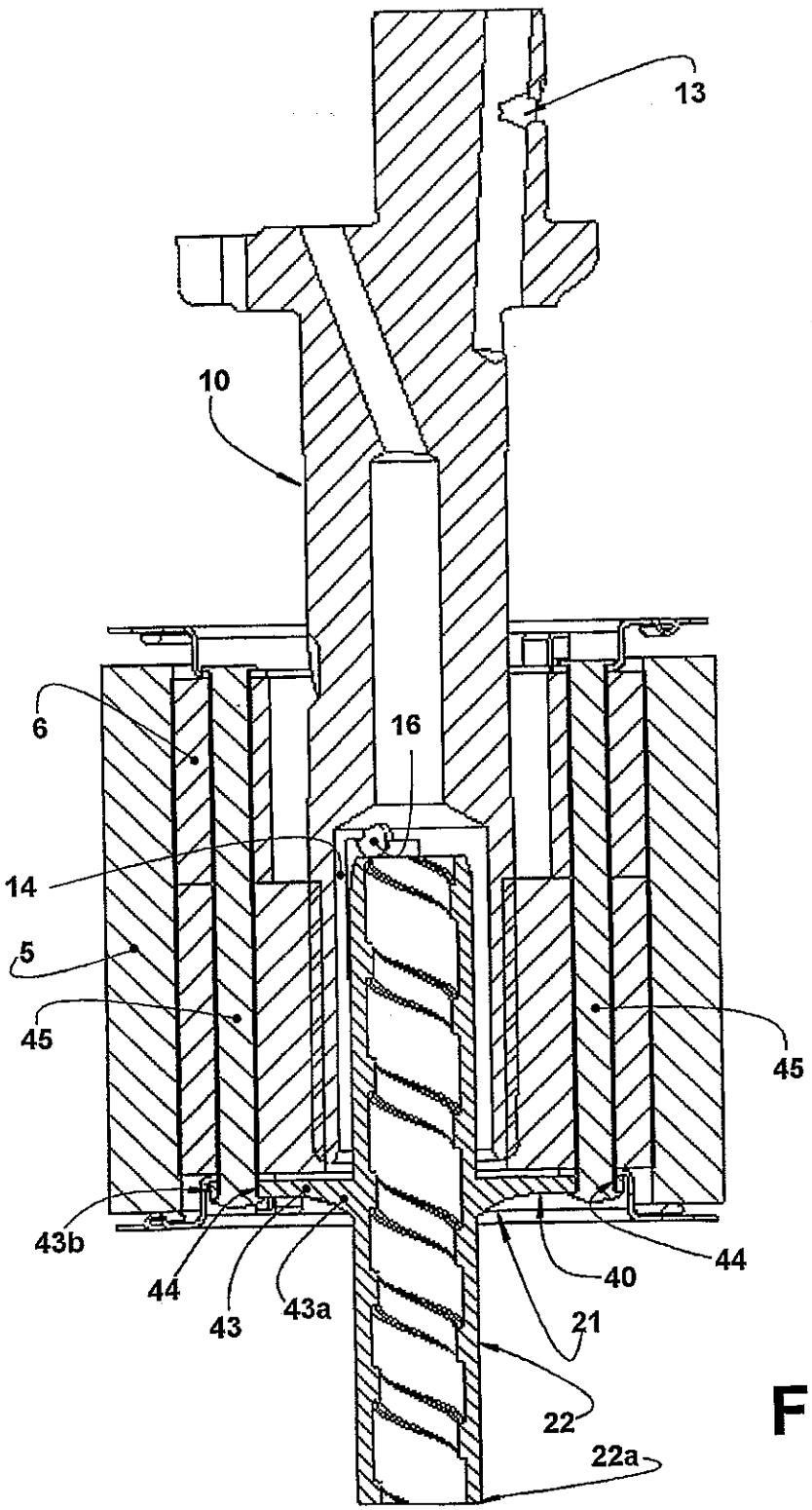


FIG. 12