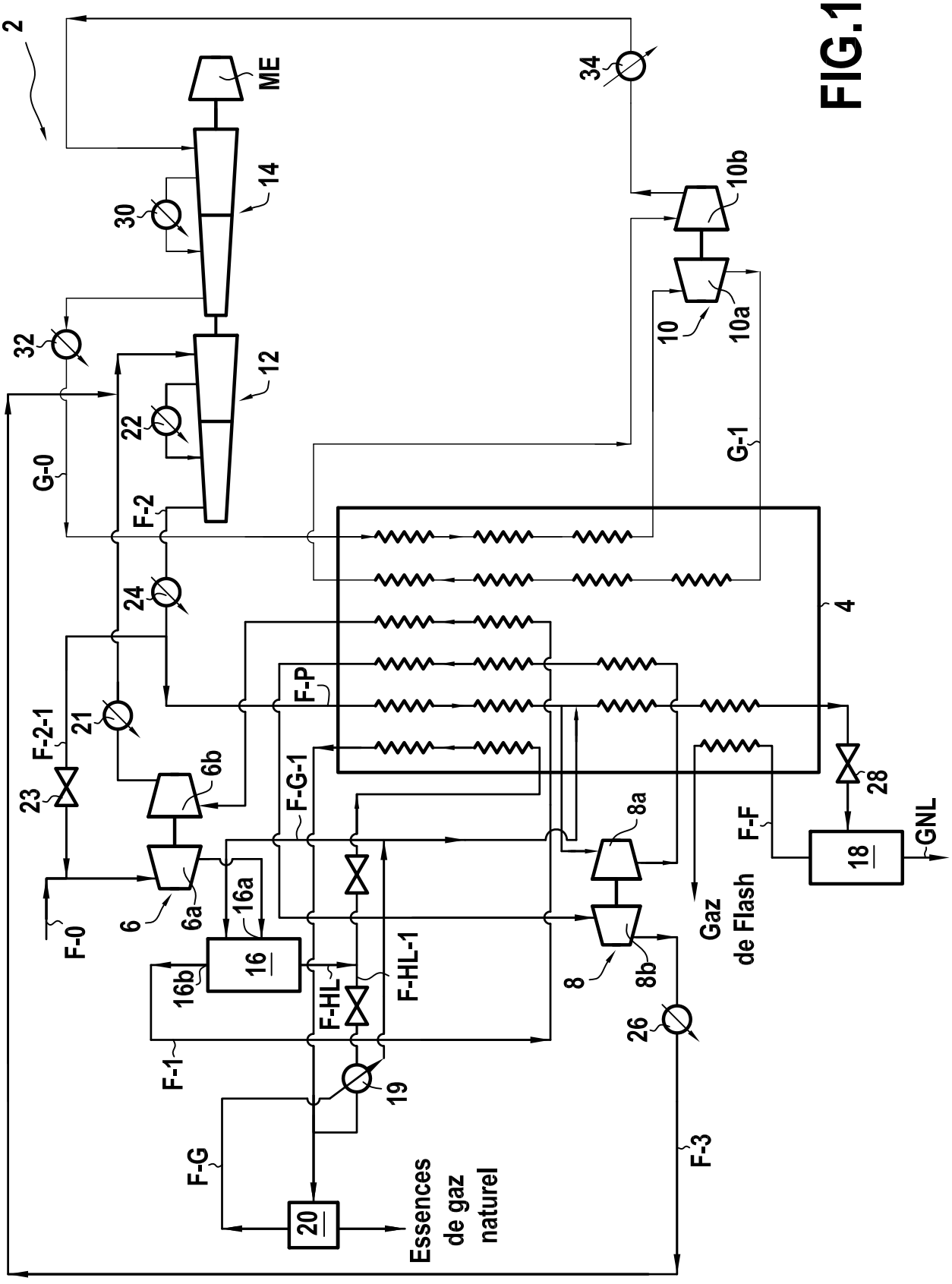
2
ME
34
14
30
10b
10
10a
32
12
22
G-0
G-1
F-2
24
4
F-P
F-2-1
21
23
6b
F-G-1
8a
28
F-F
18
GNL
F-0
6
6a
16a
16
16b
F-HL
F-HL-1
8
8b
Gaz
de Flash
26
F-1
19
F-G
F-3
20
Essences
de gaz
naturel

FIG.1

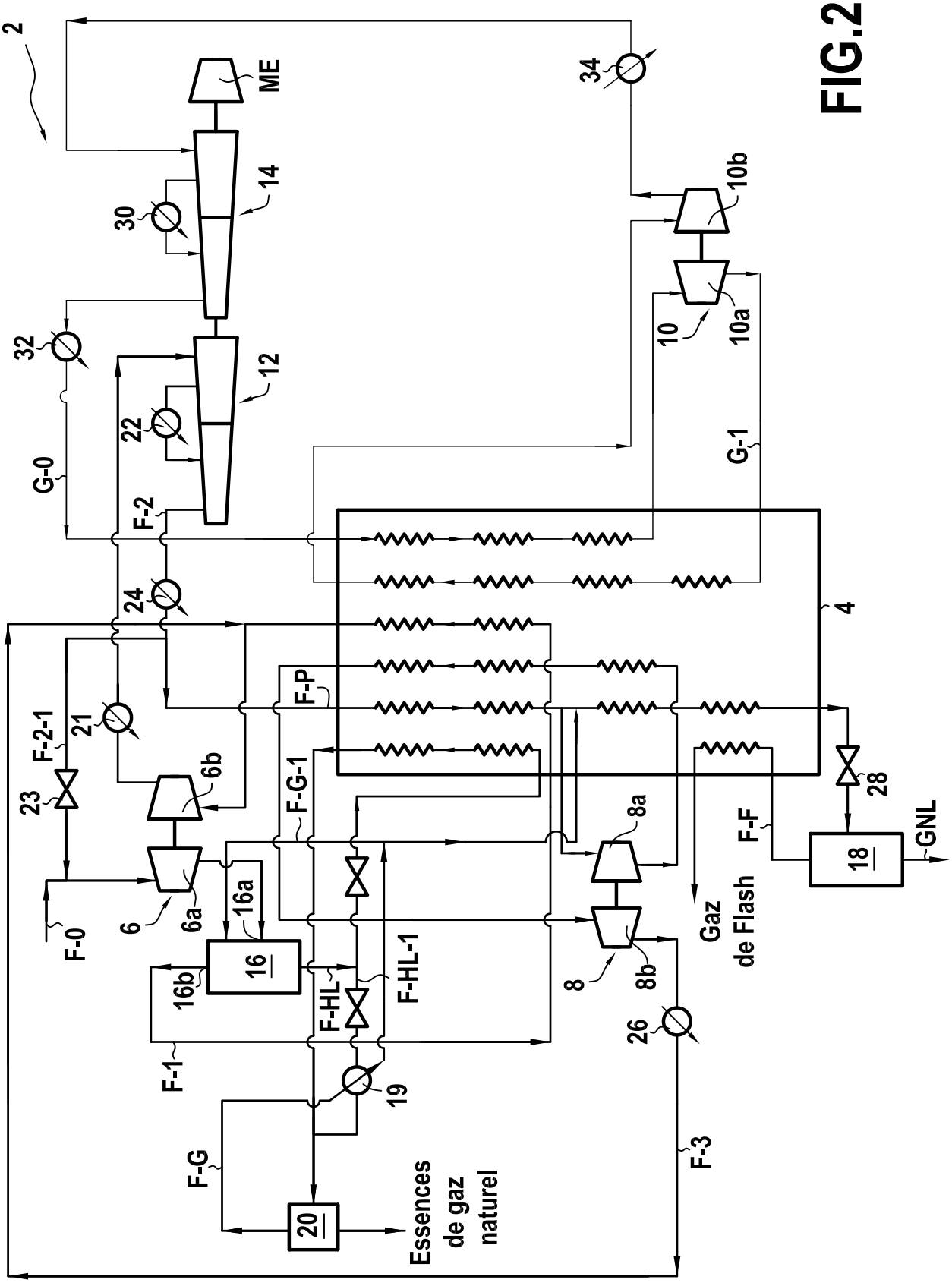
2
ME
34
14
30
10b
10
10a
32
12
22
G-0
G-1
F-2
24
4
F-P
21
F-2-1
23
6b
F-G-1
8a
28
F-F
18
GNL
F-0
6
6a
16a
16
16b
F-HL
F-HL-1
8
8b
Gaz
de Flash
26
F-1
19
F-G
20
Essences
de gaz
naturel
F-3

FIG.2

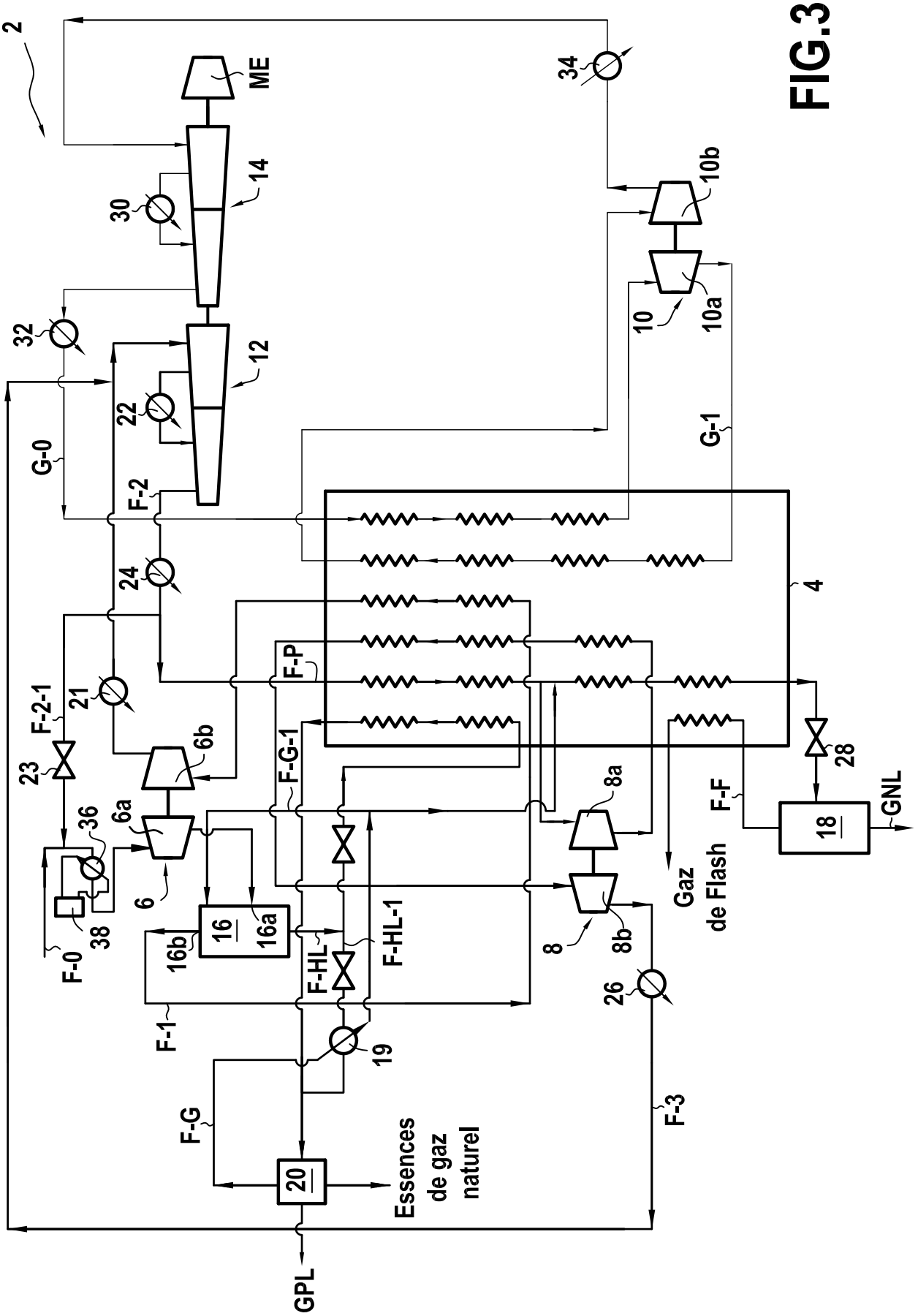
2
ME
14
30
32
12
22
G-0
F-2
24
21
F-2-1
23
6b
6a
36
6
38
F-0
16
16a
16b
F-1
F-G
20
Essences de gaz naturel
GPL
19
F-HL
F-HL-1
F-G-1
F-P
4
34
10b
10
10a
G-1
8a
8
8b
26
F-3
Gaz de Flash
F-F
28
18
GNL

FIG.3

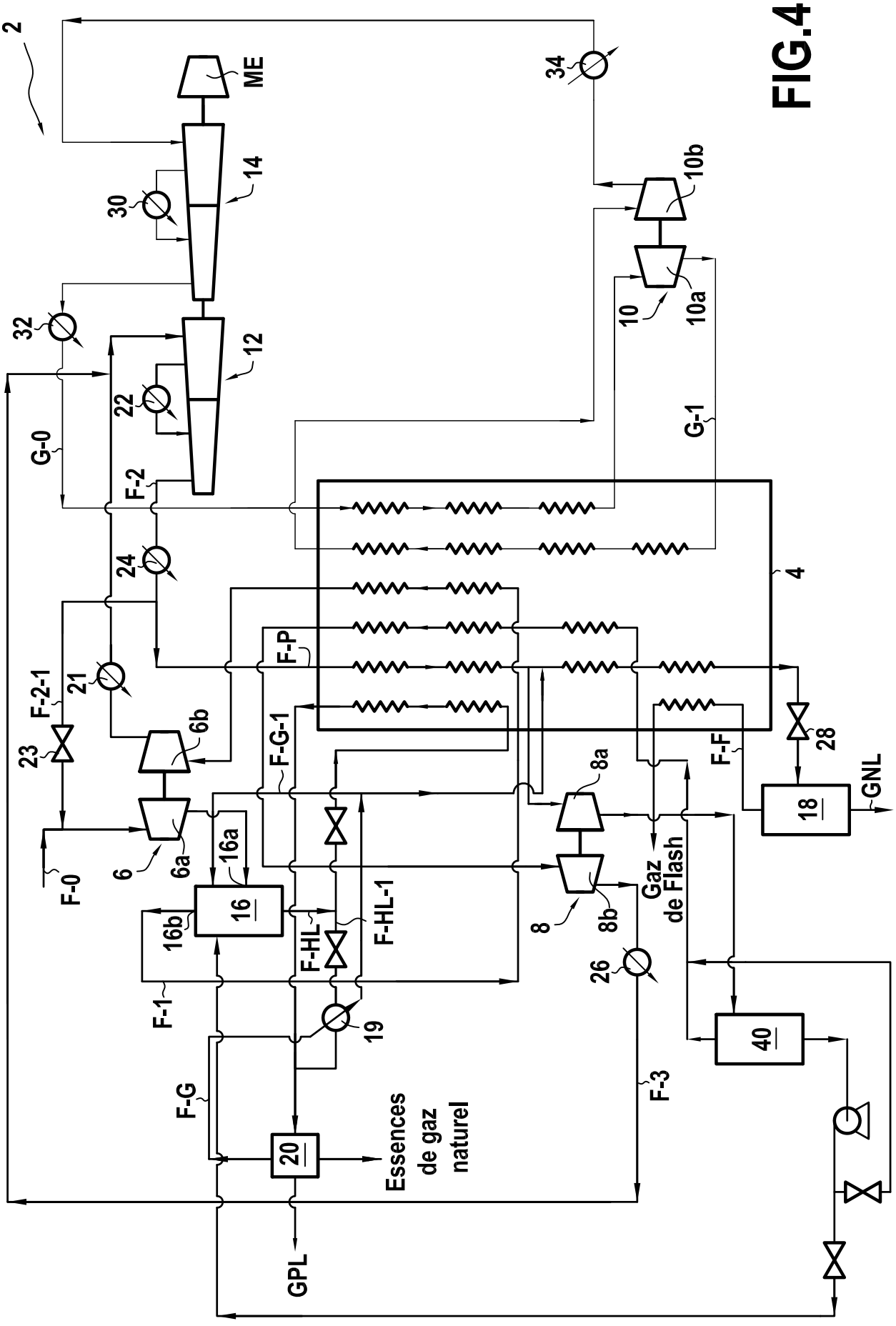
2
ME
34
14
30
10b
10
10a
32
12
22
G-0
G-1
F-2
24
4
F-P
21
F-2-1
23
6b
F-G-1
F-F
28
8a
18
GNL
6
6a
16a
F-0
16
16b
F-HL
F-HL-1
8
8b
Gaz
de Flash
26
F-1
19
40
F-G
F-3
20
Essences
de gaz
naturel
GPL

FIG.4

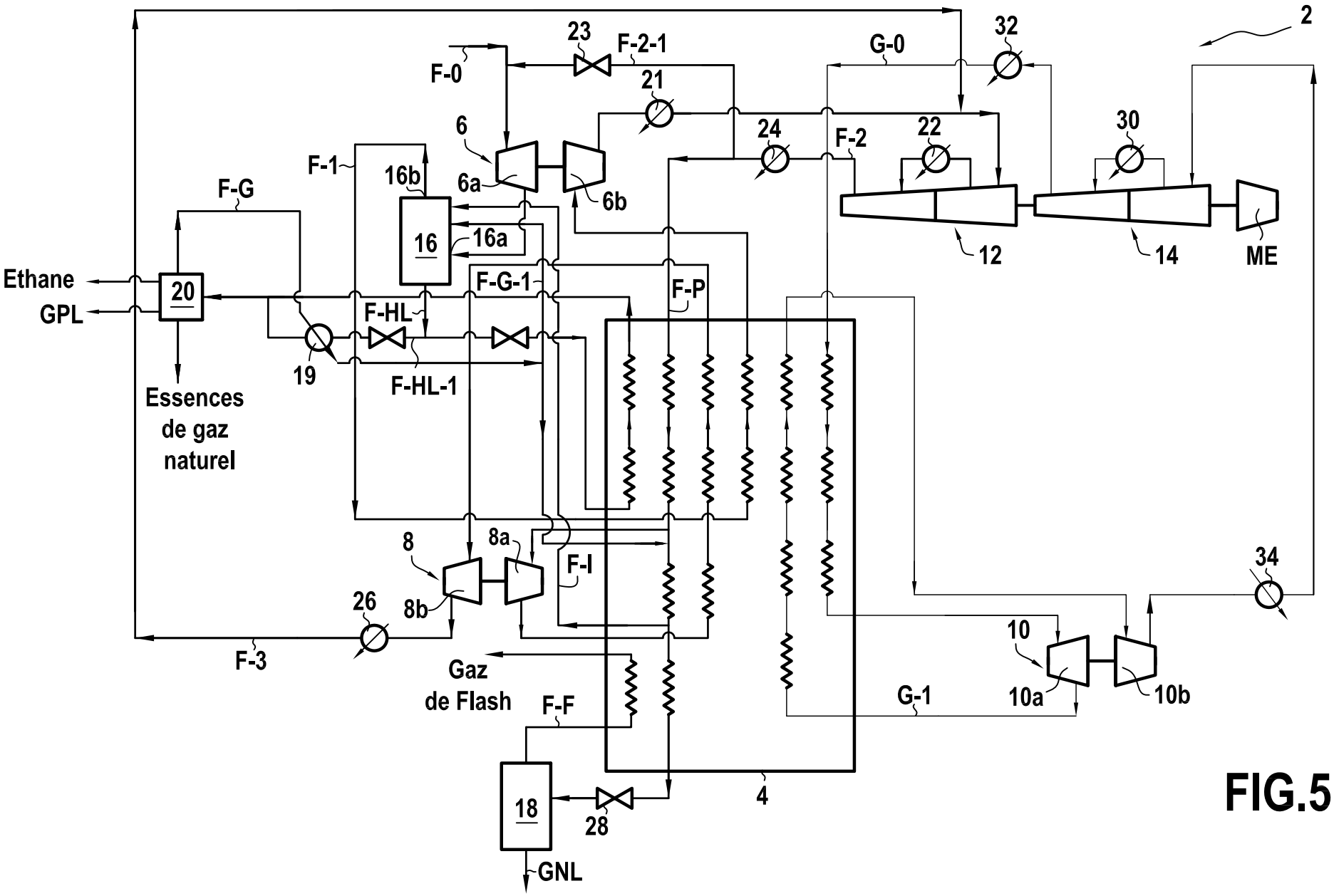
2
32
G-0
23
F-2-1
F-0
21
6
24
F-2
22
30
F-1
16b
6a
6b
F-G
16
16a
12
14
ME
Ethane
20
F-G-1
F-P
GPL
F-HL
19
F-HL-1
Essences
de gaz
naturel
8
8a
F-I
34
26
8b
10
F-3
Gaz
de Flash
F-F
G-1
10a
10b
18
28
4
GNL

FIG.5