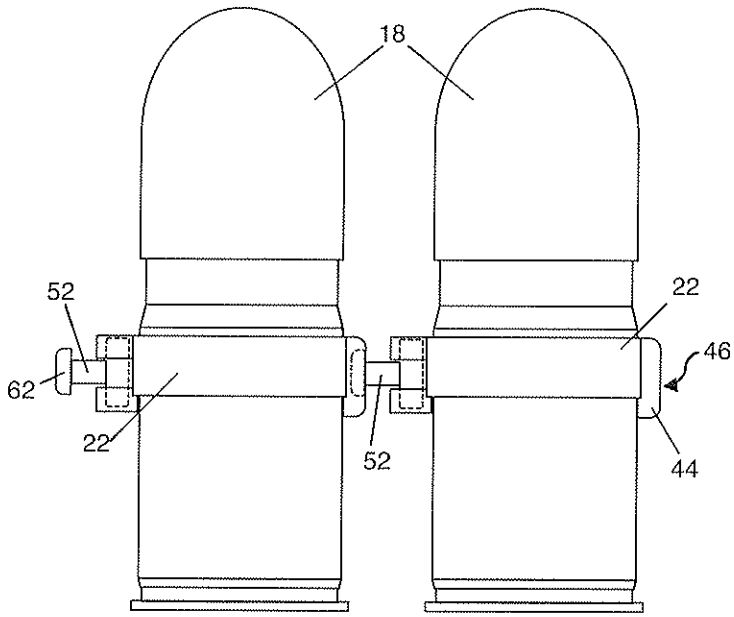

FIG. 1

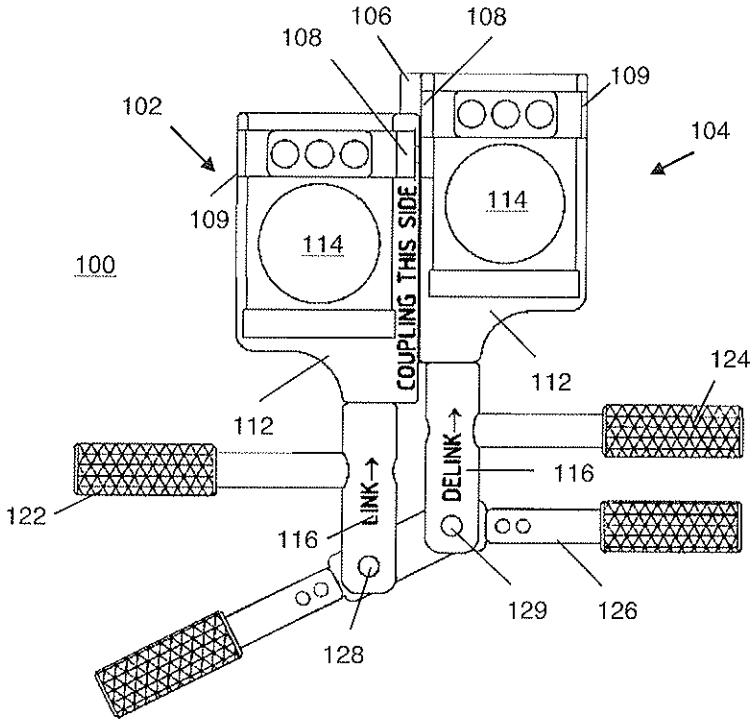
106
108
108
109
102
104
109
114
114
100
COUPLING THIS SIDE
112
124
112
LINK→
DELINK→
116
122
116
129
126
128

FIG. 2

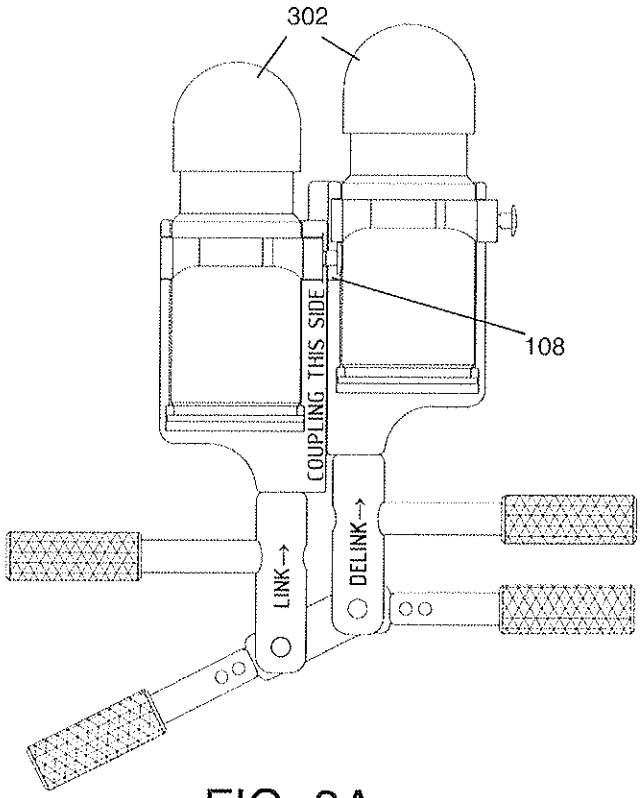
302
108
COUPLING THIS SIDE
LINK→
DELINK→

FIG. 3A

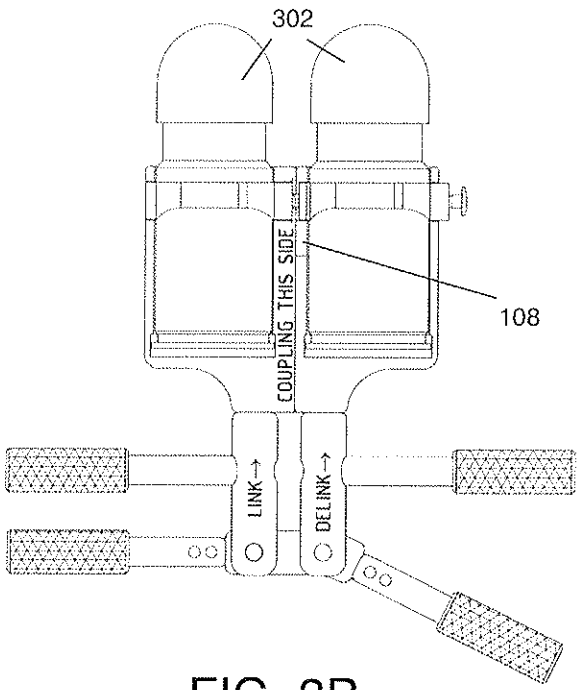
302
108
COUPLING THIS SIDE
LINK→
DELINK→

FIG. 3B

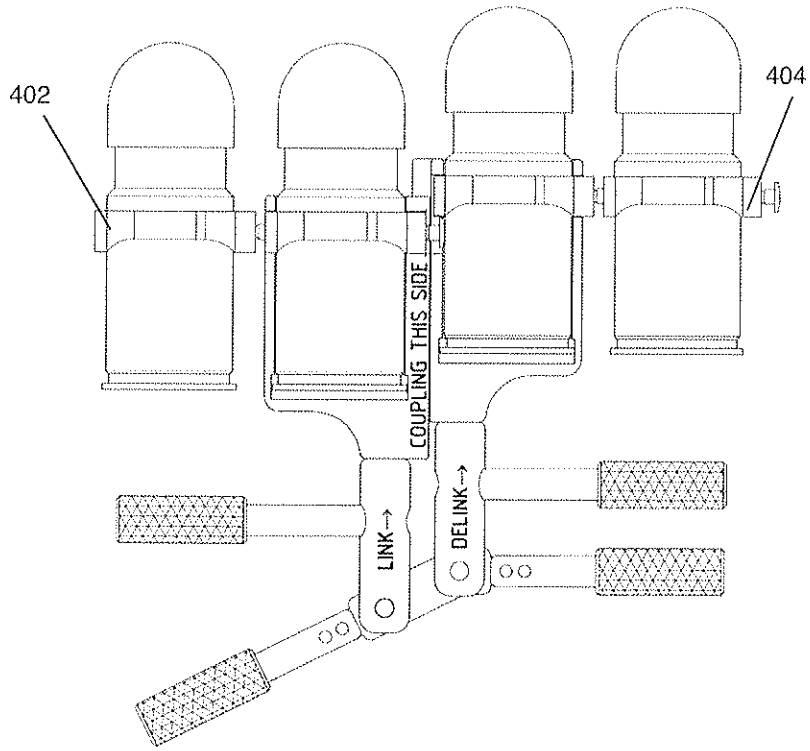
402
404
COUPLING THIS SIDE
LINK→
DELINK→

FIG. 4A

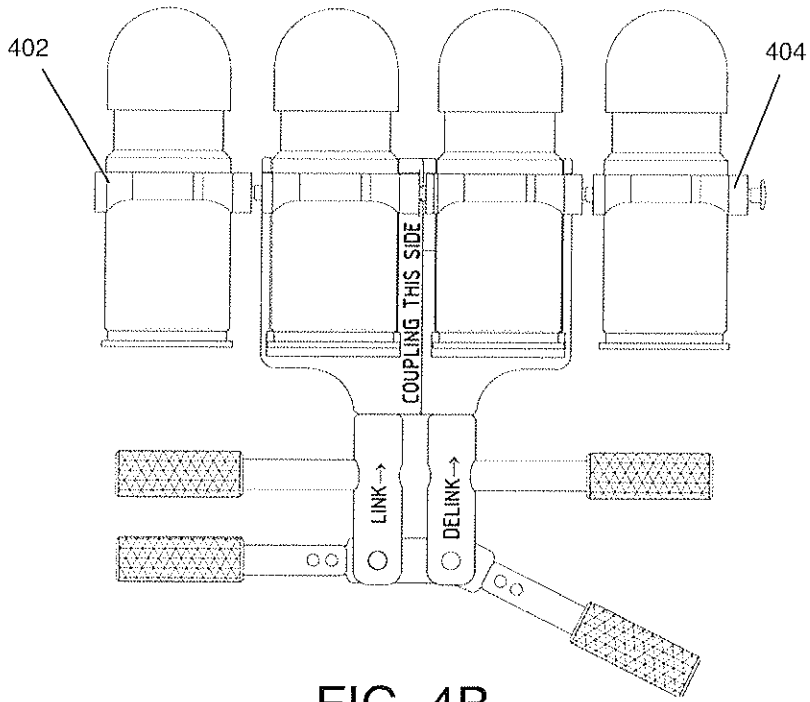
402
404
COUPLING THIS SIDE
LINK→
DELINK→

FIG. 4B