Fig. 1

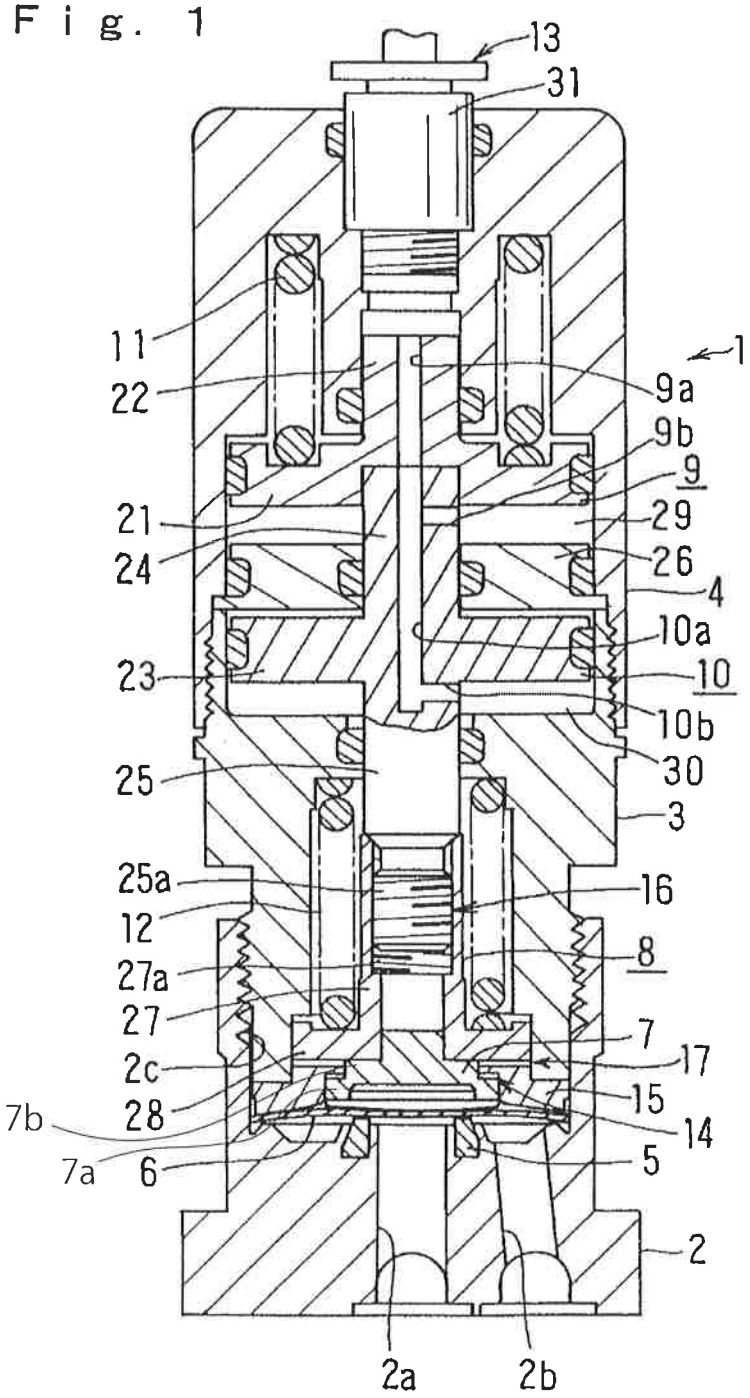
13
31
11
22
1
9a
9b
9
21
29
24
26
4
10a
23
10
10b
30
25
3
25a
16
12
8
27a
27
7
2c
17
15
7b
28
14
7a
6
5
2
2a
2b

Fig. 2

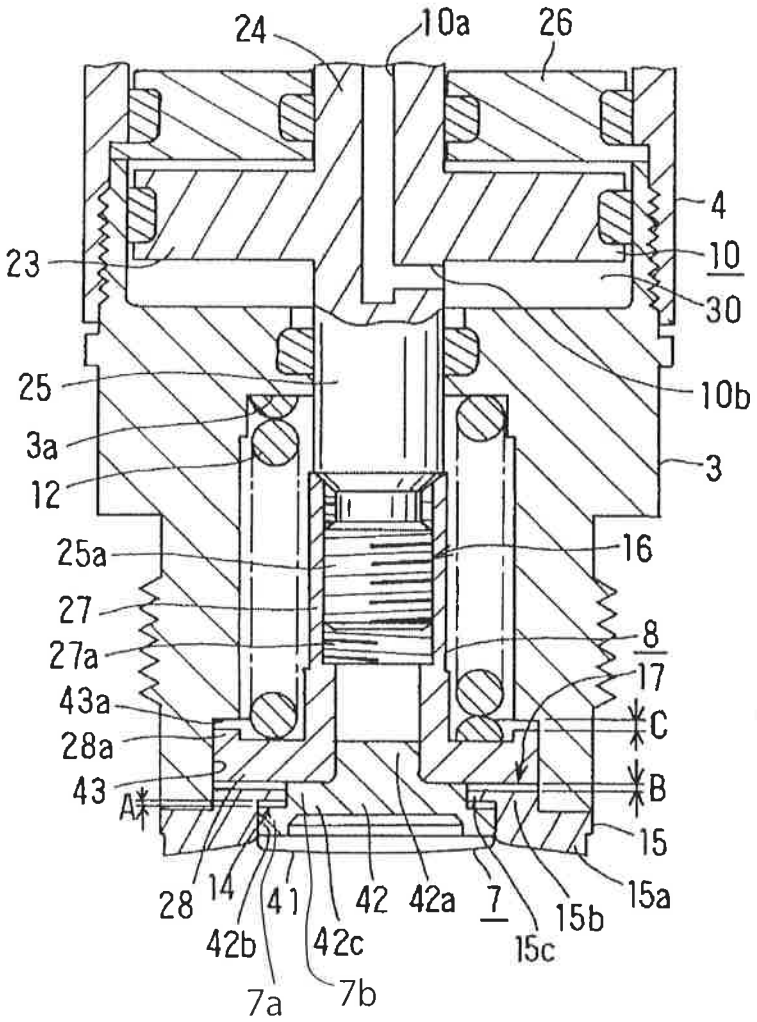
24
10a
26
4
23
10
30
25
10b
3a
3
12
25a
16
27
8
27a
17
43a
C
28a
B
43
A
15
28
14
41
42
42a
7
15b
15a
42b
42c
15c
7a
7b