(12) NACH DEM VERTRAG ÜBER DIE INTERNATIONALE ZUSAMMENARBEIT AUF DEM GEBIET DES PATENTWESENS (PCT) VERÖFFENTLICHTE INTERNATIONALE ANMELDUNG

(19) Weltorganisation für geistiges Eigentum
Internationales Büro

(43) Internationales Veröffentlichungsdatum
6. Februar 2014 (06.02.2014)

WIPO | PCT

(10) Internationale Veröffentlichungsnummer
WO 2014/019826 A1

(51) Internationale Patentklassifikation:
B01L 3/00 (2006.01)

(21) Internationales Aktenzeichen: PCT/EP2013/064590

(22) Internationales Anmeldedatum:
10. Juli 2013 (10.07.2013)

(25) Einreichungssprache: Deutsch

(26) Veröffentlichungssprache: Deutsch

(30) Angaben zur Priorität:
10 2012 213 650.9
2. August 2012 (02.08.2012) DE

(71) Anmelder: **ROBERT BOSCH GMBH** [DE/DE]; Postfach 30 02 20, 70442 Stuttgart (DE).

(72) Erfinder: **DAUB, Martina**; Bismarckstrasse 69, 71287 Weissach (DE). **ROTH, Guenter**; Eulenweg 26, 79100 Freiburg (DE). **KLOKE, Arne**; Heimatstr. 1, 79102 Freiburg (DE). **STEIGERT, Juergen**; Senefelderstrasse 60, 70176 Stuttgart (DE). **VON STETTEN, Felix**; Auf der Kinzig 48, 79112 Freiburg-Tiengen (DE). **PAUST, Nils**; Ida-Kerkoviusstr. 9, 79100 Freiburg (DE).

(81) Bestimmungsstaaten *(soweit nicht anders angegeben, für jede verfügbare nationale Schutzrechtsart)*: AE, AG, AL, AM, AO, AT, AU, AZ, BA, BB, BG, BH, BN, BR, BW, BY, BZ, CA, CH, CL, CN, CO, CR, CU, CZ, DK, DM, DO, DZ, EC, EE, EG, ES, FI, GB, GD, GE, GH, GM, GT, HN, HR, HU, ID, IL, IN, IS, JP, KE, KG, KN, KP, KR, KZ, LA, LC, LK, LR, LS, LT, LU, LY, MA, MD, ME, MG, MK, MN, MW, MX, MY, MZ, NA, NG, NI, NO, NZ, OM, PA, PE, PG, PH, PL, PT, QA, RO, RS, RU, RW, SC, SD, SE, SG, SK, SL, SM, ST, SV, SY, TH, TJ, TM, TN, TR, TT, TZ, UA, UG, US, UZ, VC, VN, ZA, ZM, ZW.

(84) Bestimmungsstaaten *(soweit nicht anders angegeben, für jede verfügbare regionale Schutzrechtsart)*: ARIPO (BW, GH, GM, KE, LR, LS, MW, MZ, NA, RW, SD, SL, SZ, TZ, UG, ZM, ZW), eurasisches (AM, AZ, BY, KG, KZ, RU, TJ, TM), europäisches (AL, AT, BE, BG, CH, CY, CZ, DE, DK, EE, ES, FI, FR, GB, GR, HR, HU, IE, IS, IT, LT, LU, LV, MC, MK, MT, NL, NO, PL, PT, RO, RS, SE, SI, SK, SM, TR), OAPI (BF, BJ, CF, CG, CI, CM, GA, GN, GQ, GW, KM, ML, MR, NE, SN, TD, TG).

Veröffentlicht:

— *mit internationalem Recherchenbericht (Artikel 21 Absatz 3)*

(54) Title: REVOLVER COMPONENT FOR A REAGENT VESSEL, REAGENT VESSEL PART AND REAGENT VESSEL FOR A CENTRIFUGE AND/OR FOR A PRESSURE-VARYING DEVICE

(54) Bezeichnung : REVOLVERBAUTEIL FÜR EIN REAGENZGEFÄß, REAGENZGEFÄßTEIL UND REAGENZGEFÄß FÜR EINE ZENTRIFUGE UND/ODER FÜR EINE DRUCKVARIIERVORRICHTUNG

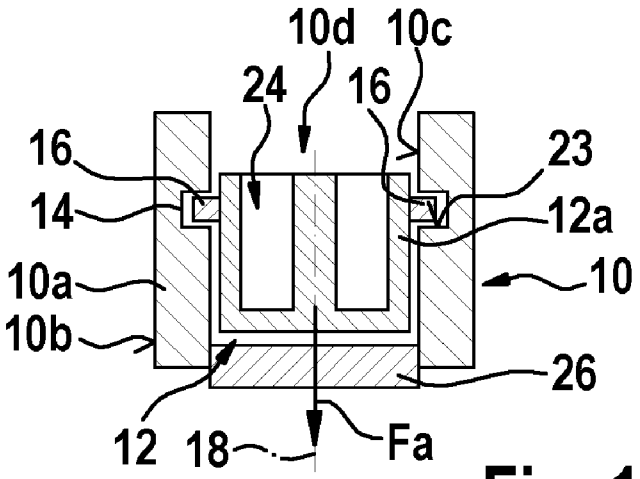

Fig. 1d

(57) Abstract: The invention relates to a revolver component (12) for a reagent vessel (10) for a centrifuge and/or for a pressure-varying device, having a revolver housing (12a), which can be inserted in the reagent vessel (10), wherein a guide structure (14), which can make contact by means of at least one raised portion (16) formed at least on a reagent vessel part (10a) of the reagent vessel (10) or on a further revolver component, or at least one raised portion (16), by means of which a guide structure (14) formed at least one the reagent vessel part (10a) or on the further revolver component can make contact, is formed on the revolver housing (12a) in such a manner that the revolver housing (12a) can be adjusted in relation to the at least contacted reagent vessel part (10a) or in relation to the further revolver component in a first part-movement (20) along an axis (18) and in a second part-movement (22) about the axis (18). The invention further relates to a reagent vessel part (10a) for interaction with the revolver component (12) and a reagent vessel (10).

(57) Zusammenfassung:

[Fortsetzung auf der nächsten Seite]

WO 2014/019826 A1

Die Erfindung betrifft ein Revolverbauteil (12) für ein Reagenzgefäß (10) für eine Zentrifuge und/oderfür eine Druckvariiervorrichtung miteinem Revolvergehäuse (12a), welches in dem Reagenzgefäß (10) einsetzbar ist, wobei an dem Revolvergehäuse (12a) eine Führungsstruktur (14), die mittels mindestens einer zumindest an einem Reagenzgefäßteil (10a) des Reagenzgefäßes (10) oder an einem weiteren Revolverbauteil ausgebildeten Hervorhebung (16) kontaktierbar ist, oder mindestens eine Hervorhebung (16), mittels welcher eine zumindest an dem Reagenzgefäßteil (10a) oder an dem weiteren Revolverbauteil ausgebildete Führungsstruktur (14) kontaktierbar ist, so ausgebildet ist, dass das Revolvergehäuse (12a) in Bezug zu dem zumindest kontaktierten Reagenzgefäßteil (10a) oder in Bezug zu dem weiteren Revolverbauteilin eine erste Teilbewegung (20) entlang einer Achse (18) und in eine zweite Teilbewegung (22)um die Achse (18) verstellbar ist.Außerdem betrifft die Erfindung ein Reagenzgefäßteil (10a) zum Zusammenwirken mit dem Revolverbauteil (12) und ein Reagenzgefäß (10).