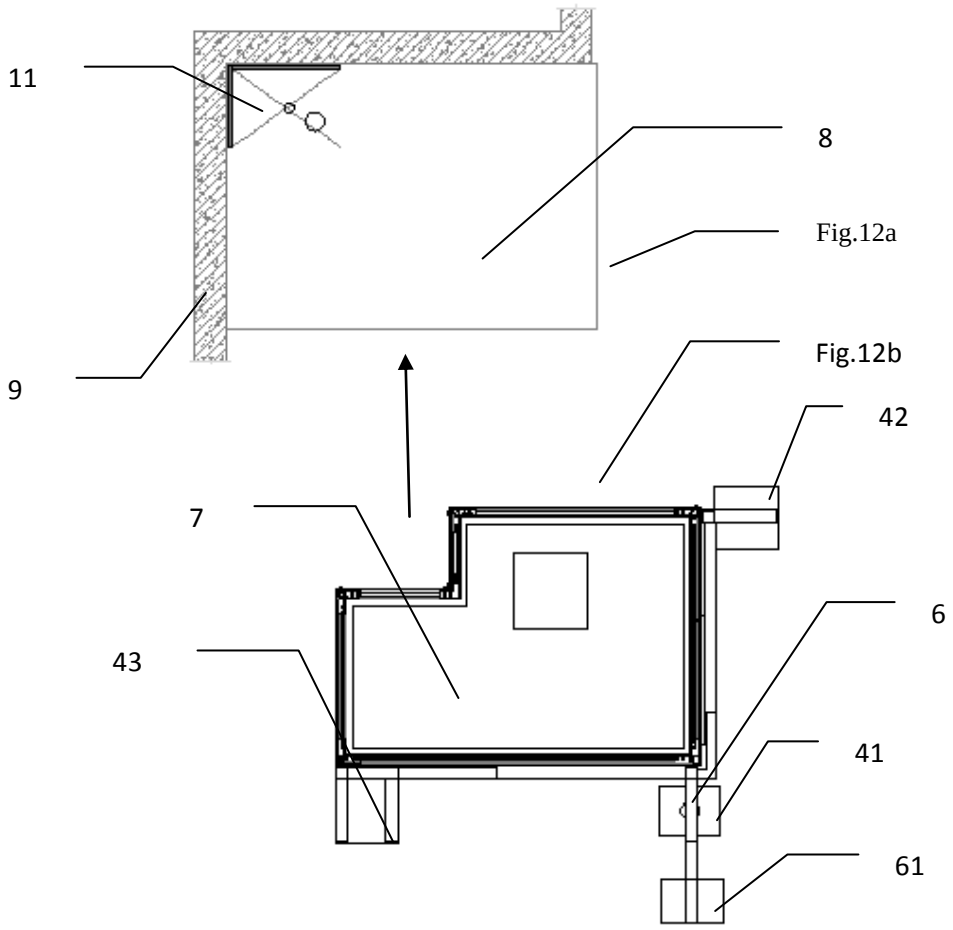

Fig.12

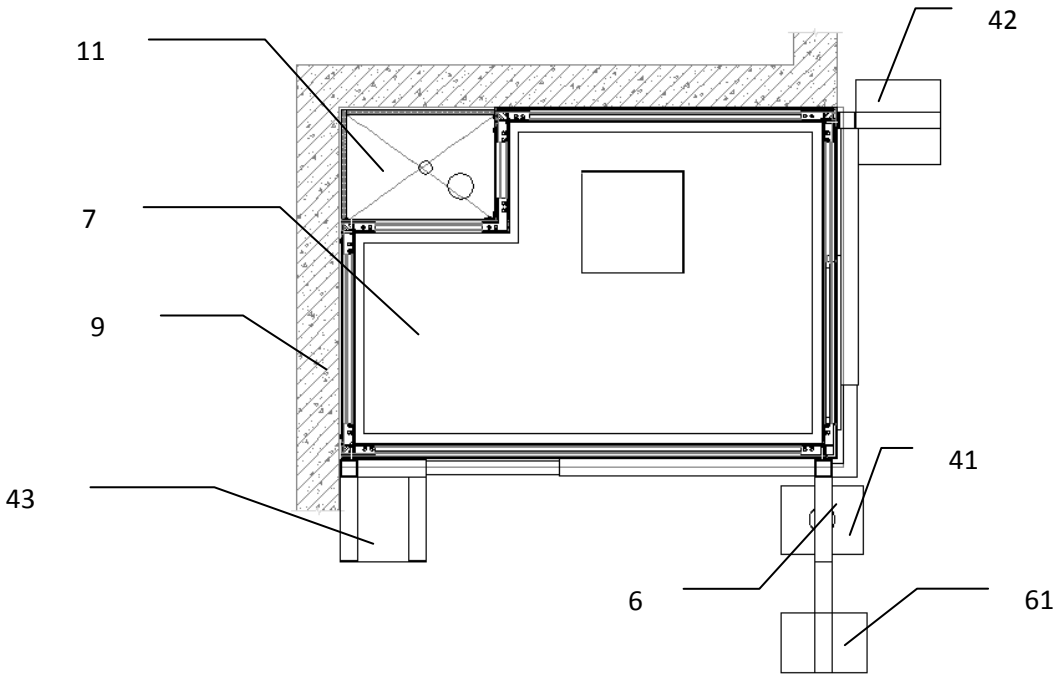

Fig.13