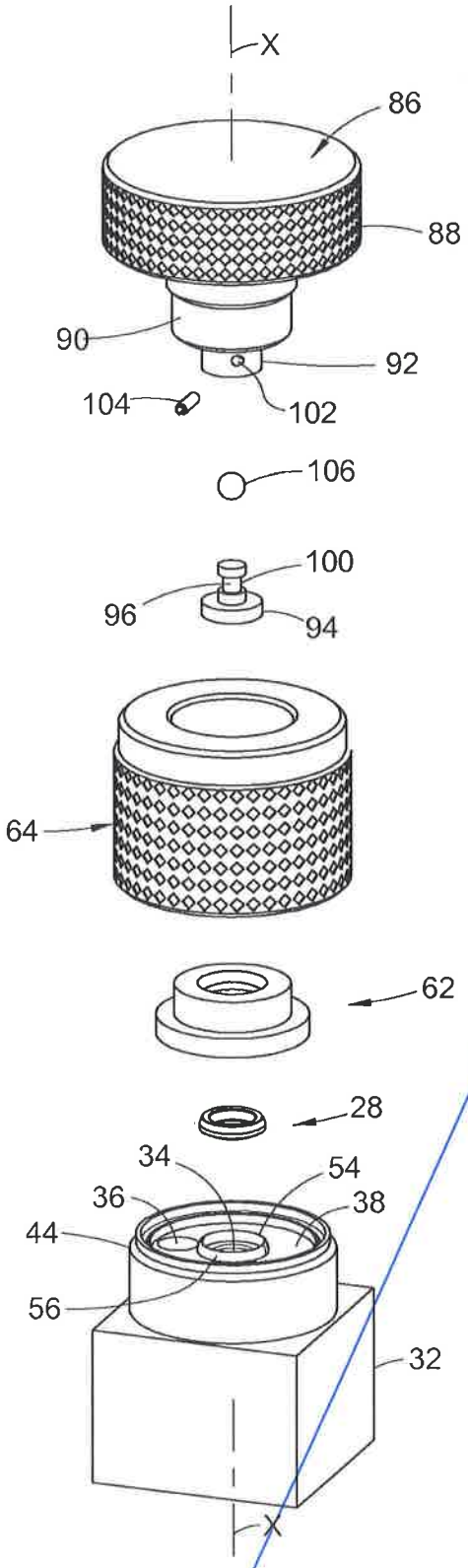

FIG. 4

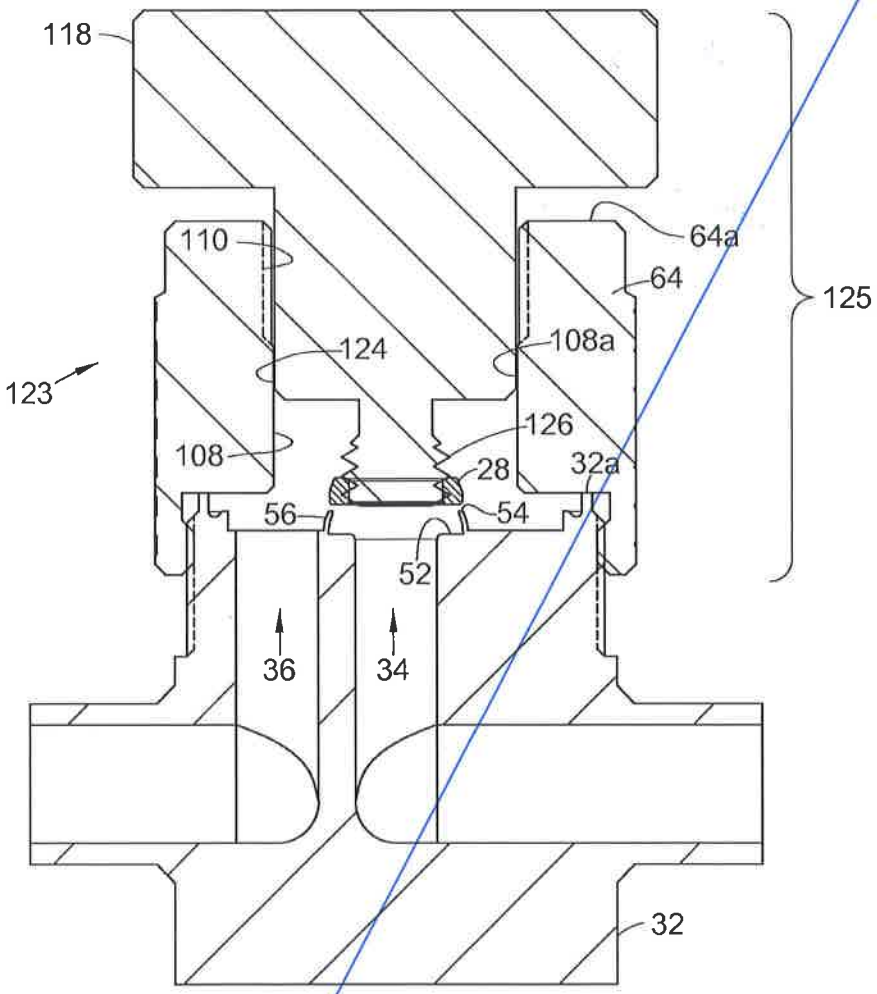

FIG. 8

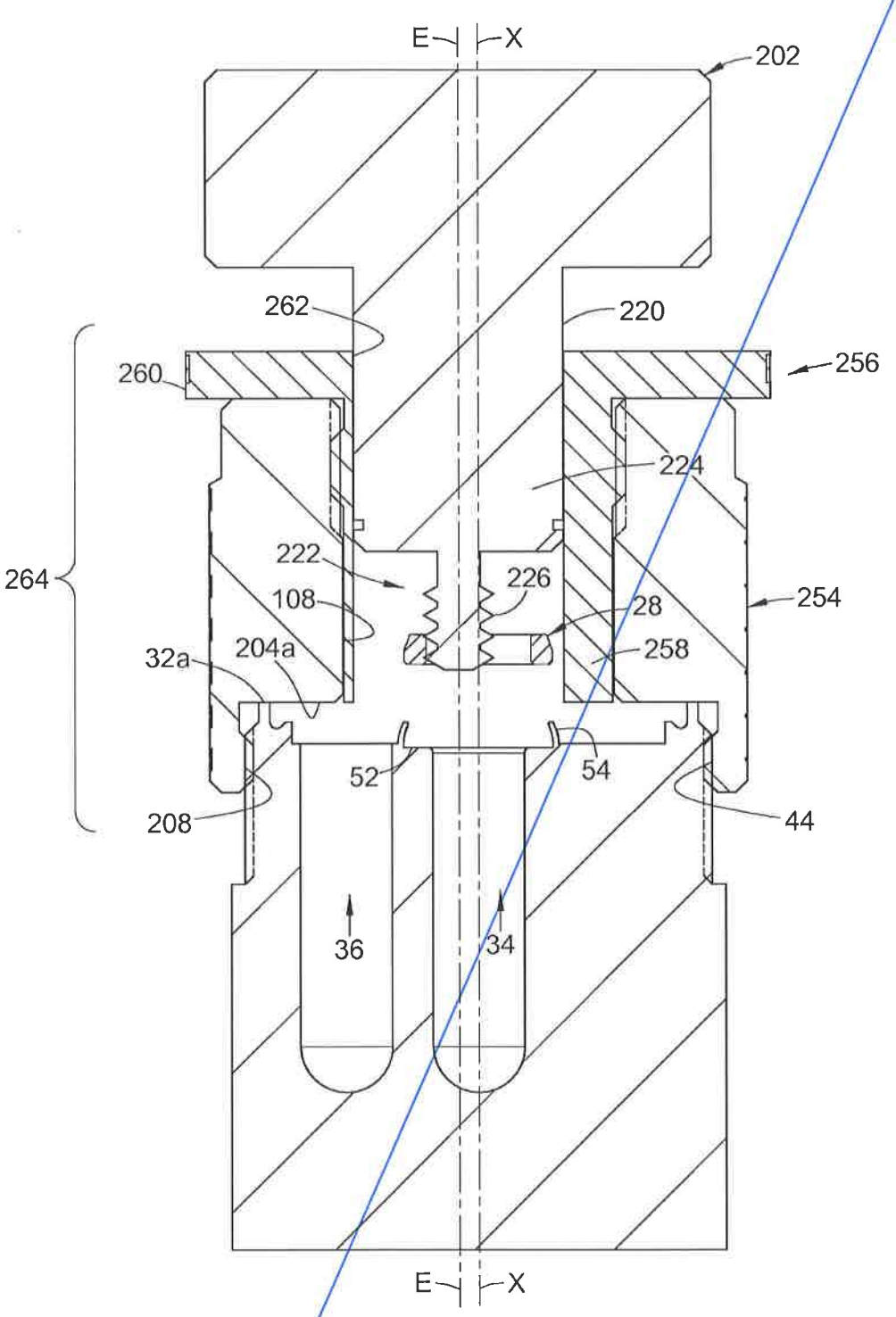
E
X
202
262
220
260
256
224
264
222
226
108
28
254
32a
204a
258
52
54
208
44
36
34
E
X

FIG. 16

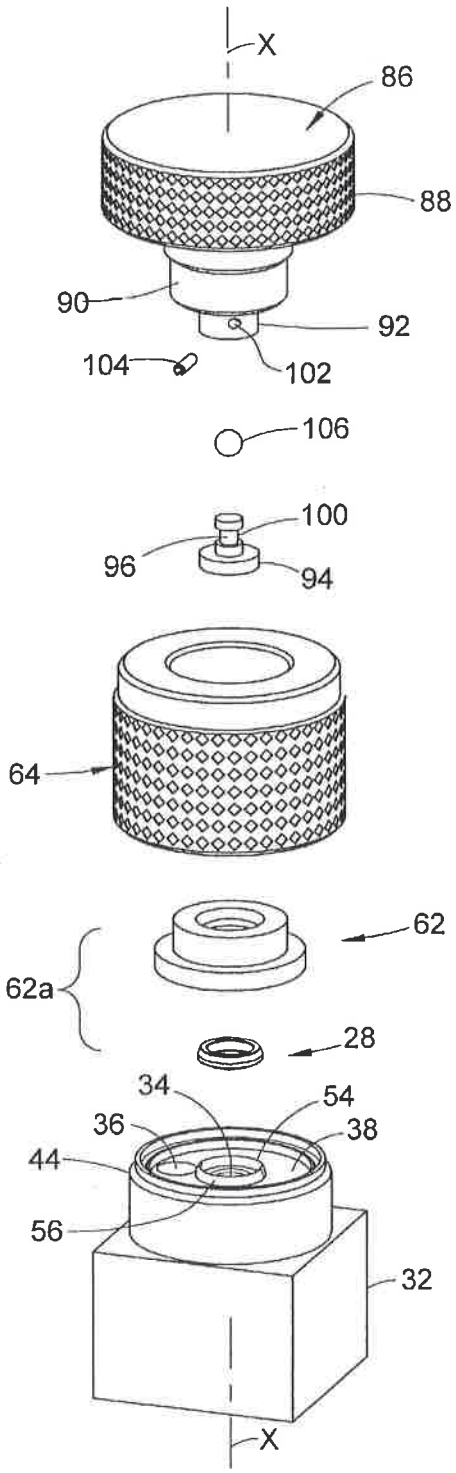

FIG. 4

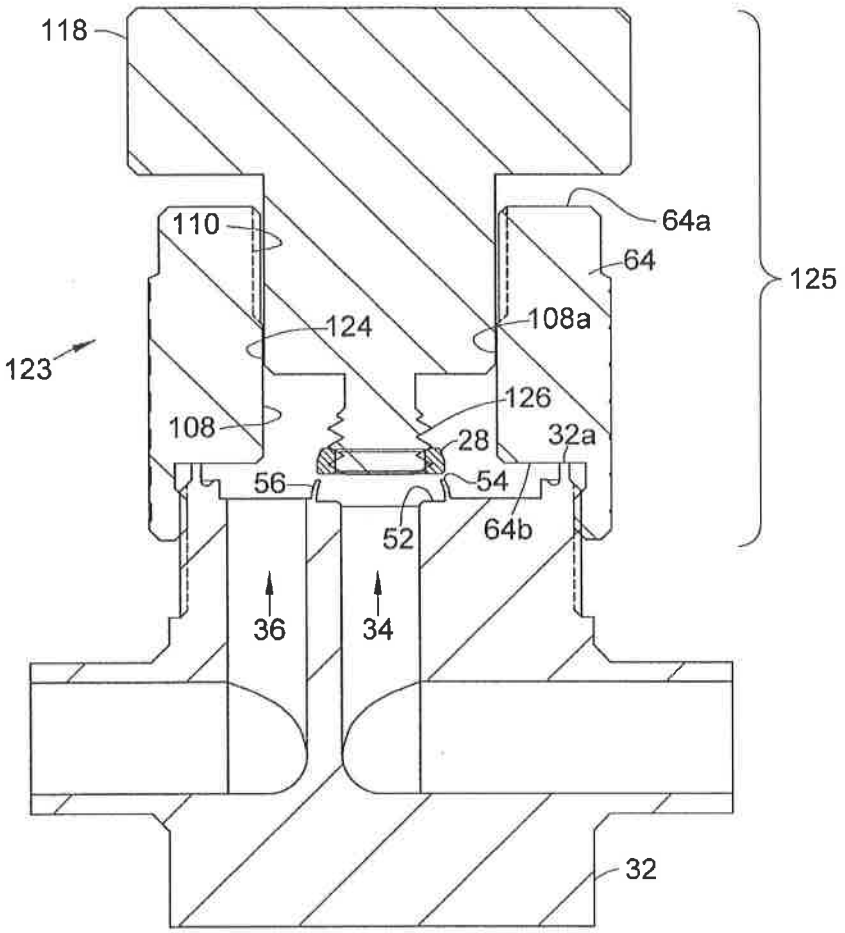
118
110
64a
64
125
123
124
108a
126
108
28
32a
56
54
52
64b
36
34
32

FIG. 8

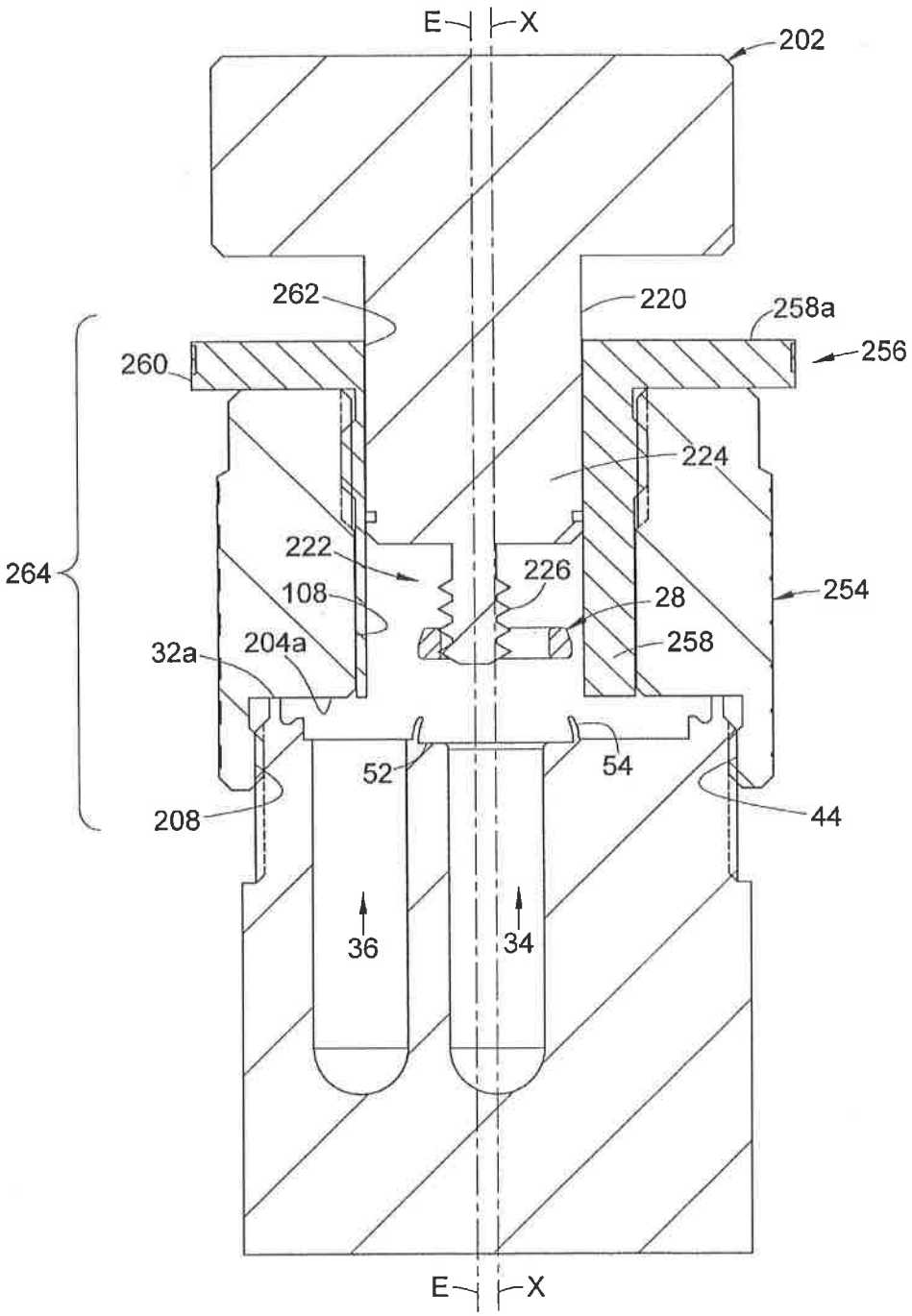
E
X
202
262
220
258a
256
260
224
222
226
108
28
254
264
32a
204a
258
52
54
208
44
36
34
E
X

FIG. 16