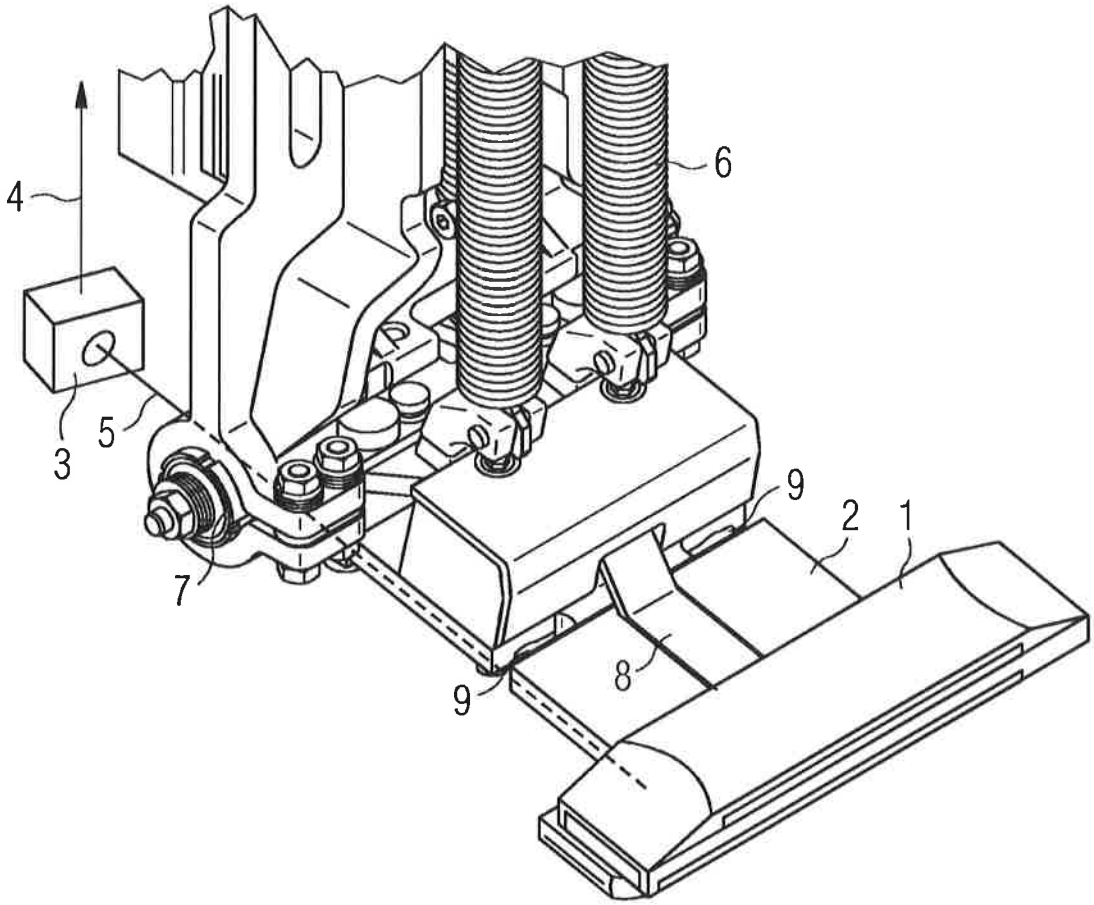
4
6
3
5
9
2
1
7
8
9