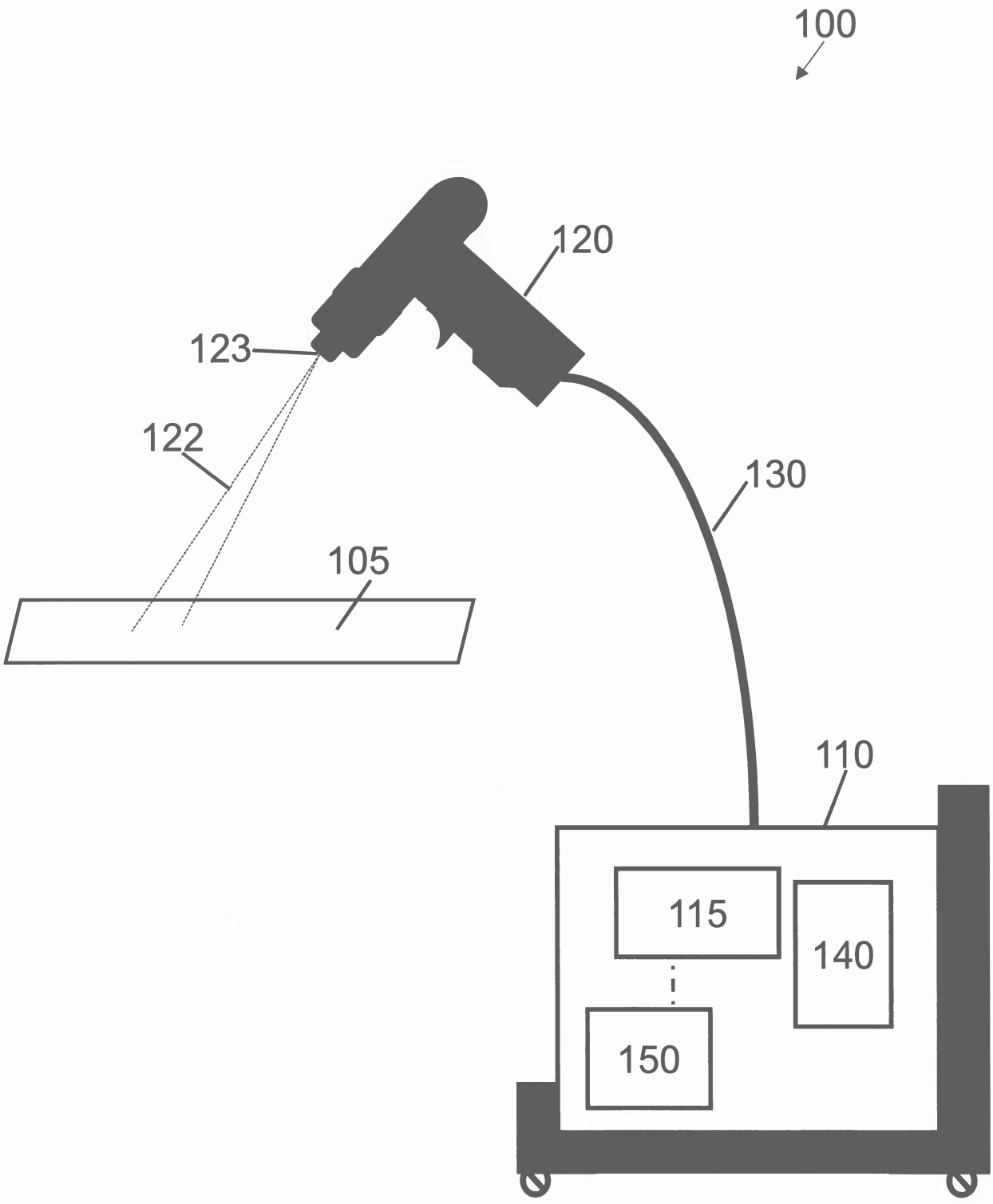

FIG. 1

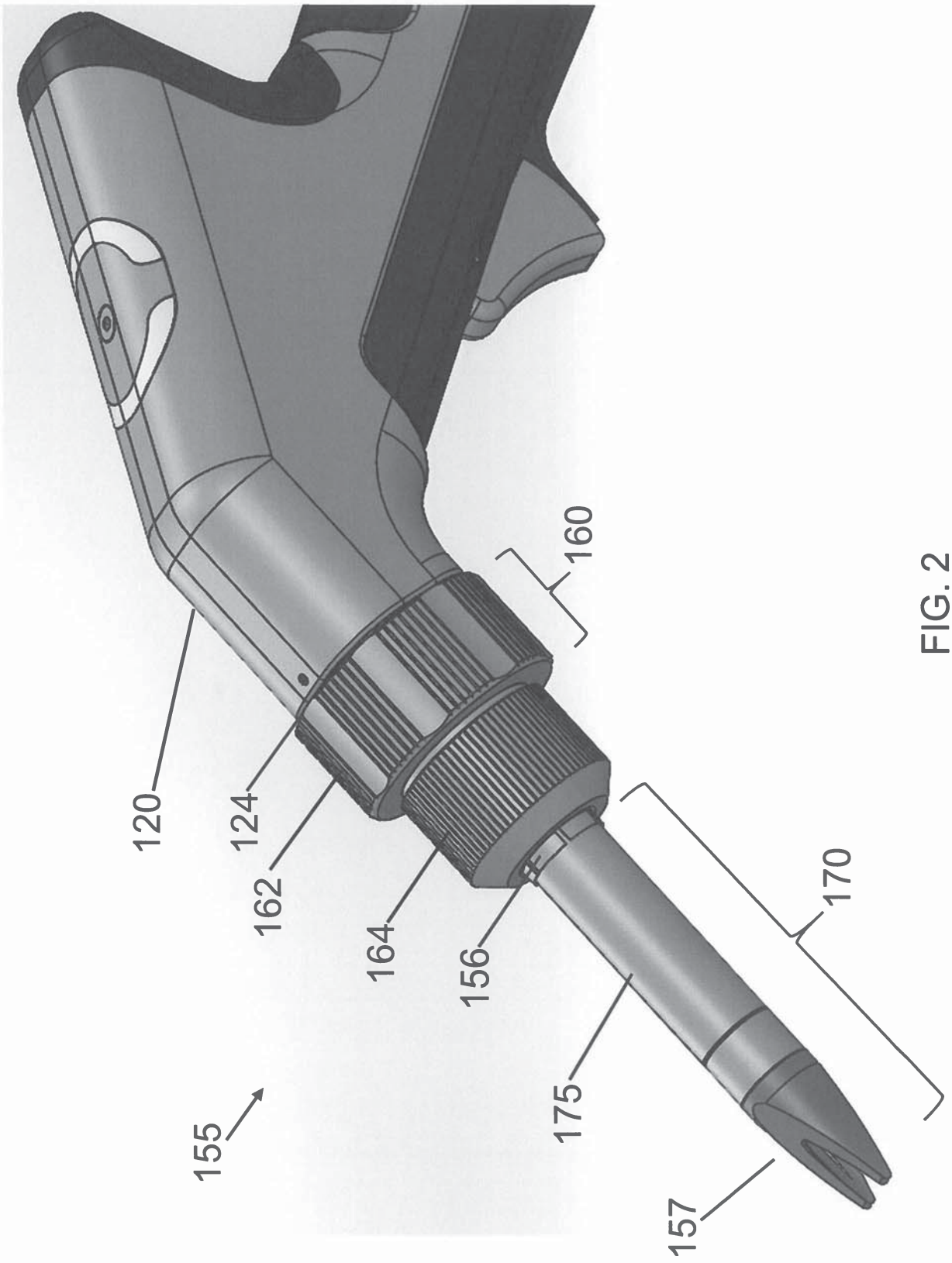

FIG. 2

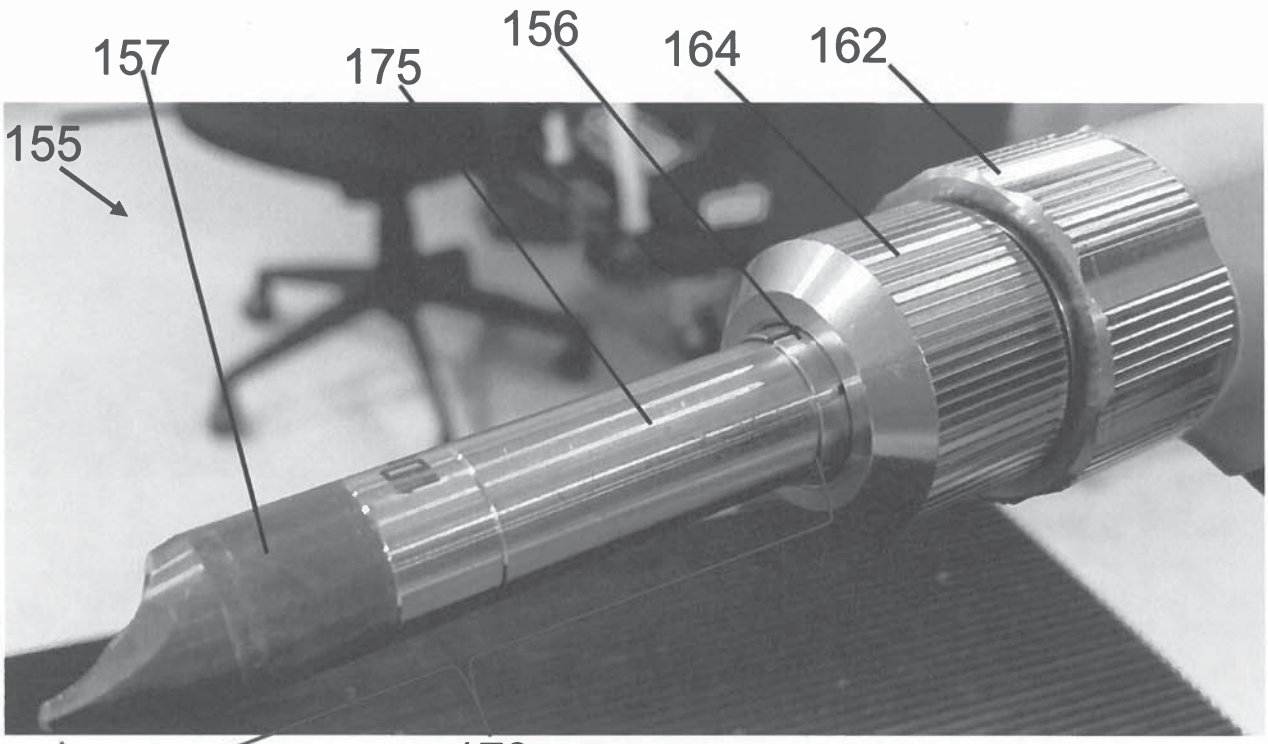

FIG. 3A

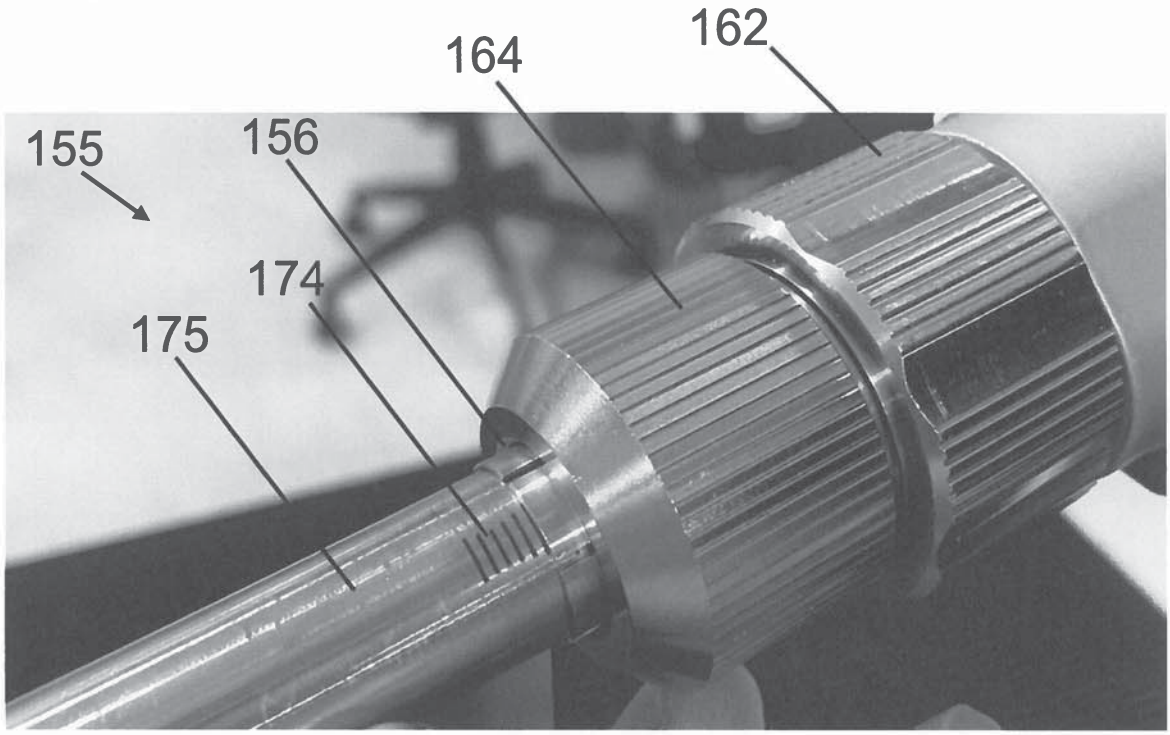

FIG. 3B

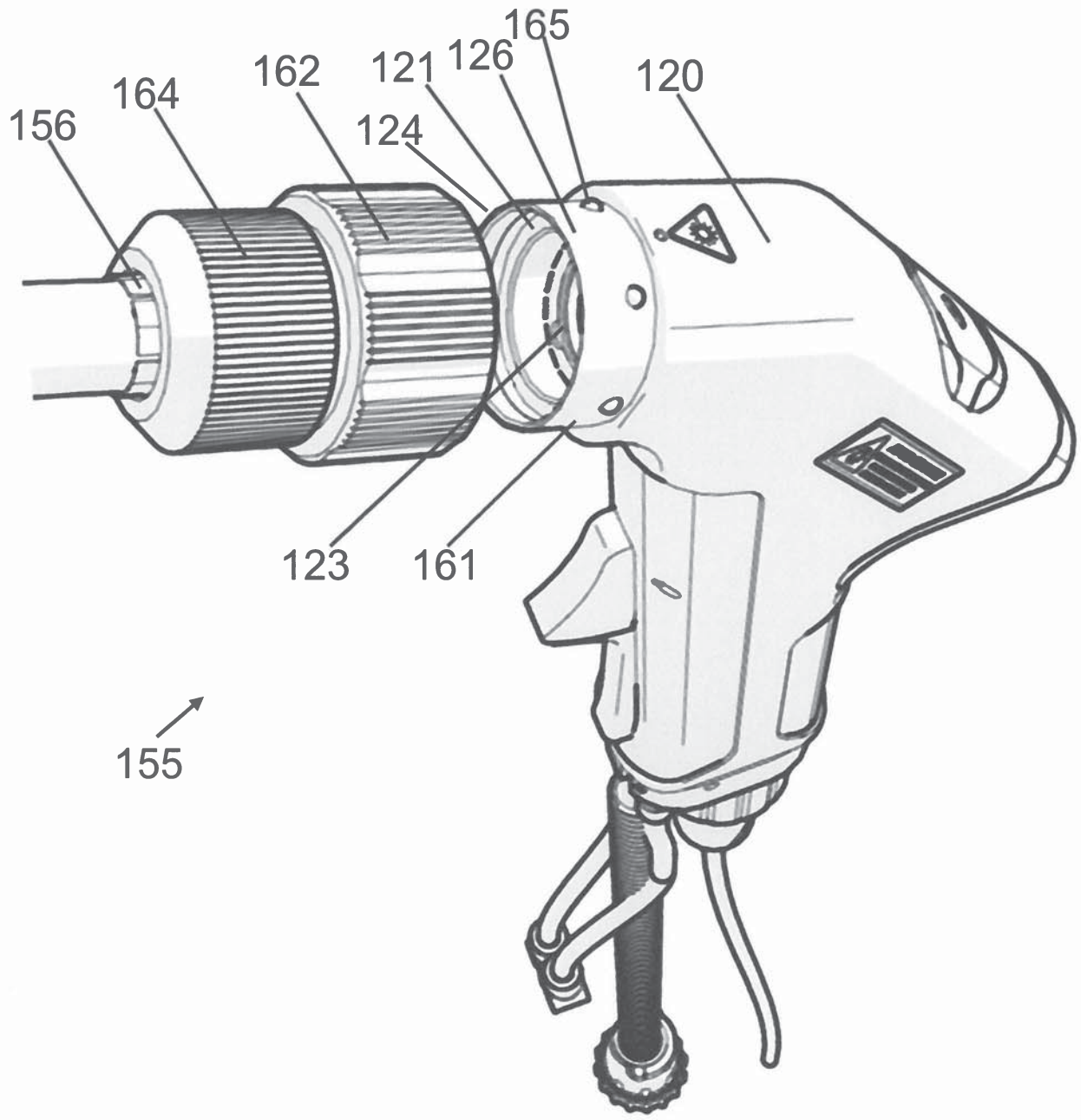

FIG. 4

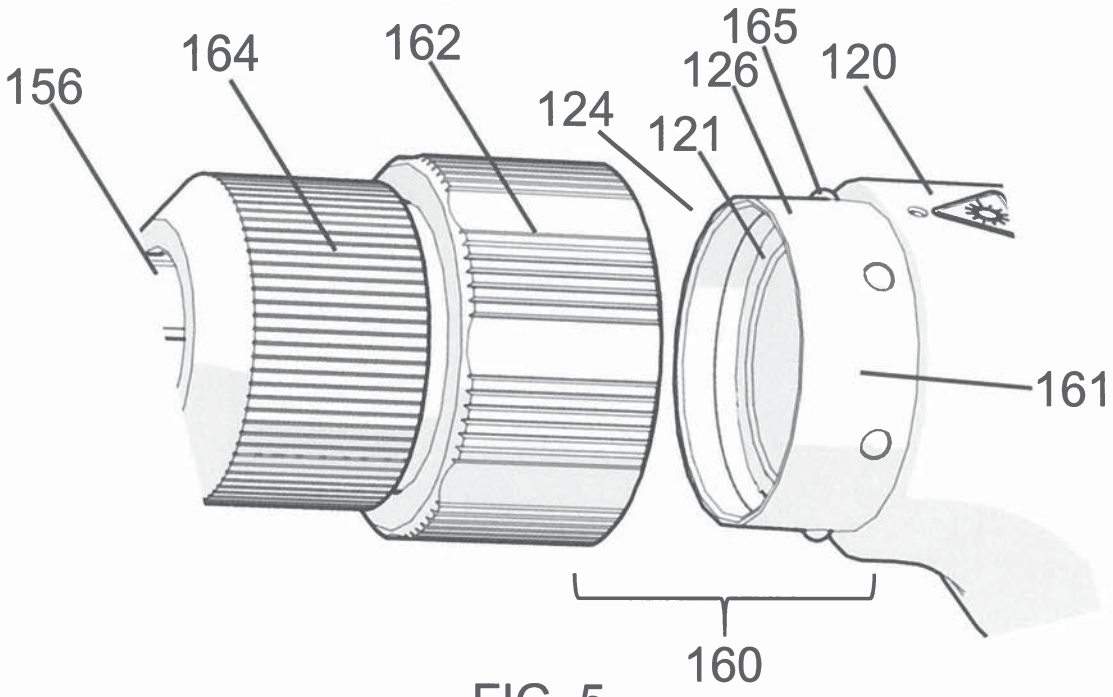
156
164
162
124
121
126
165
120
161
160

FIG. 5

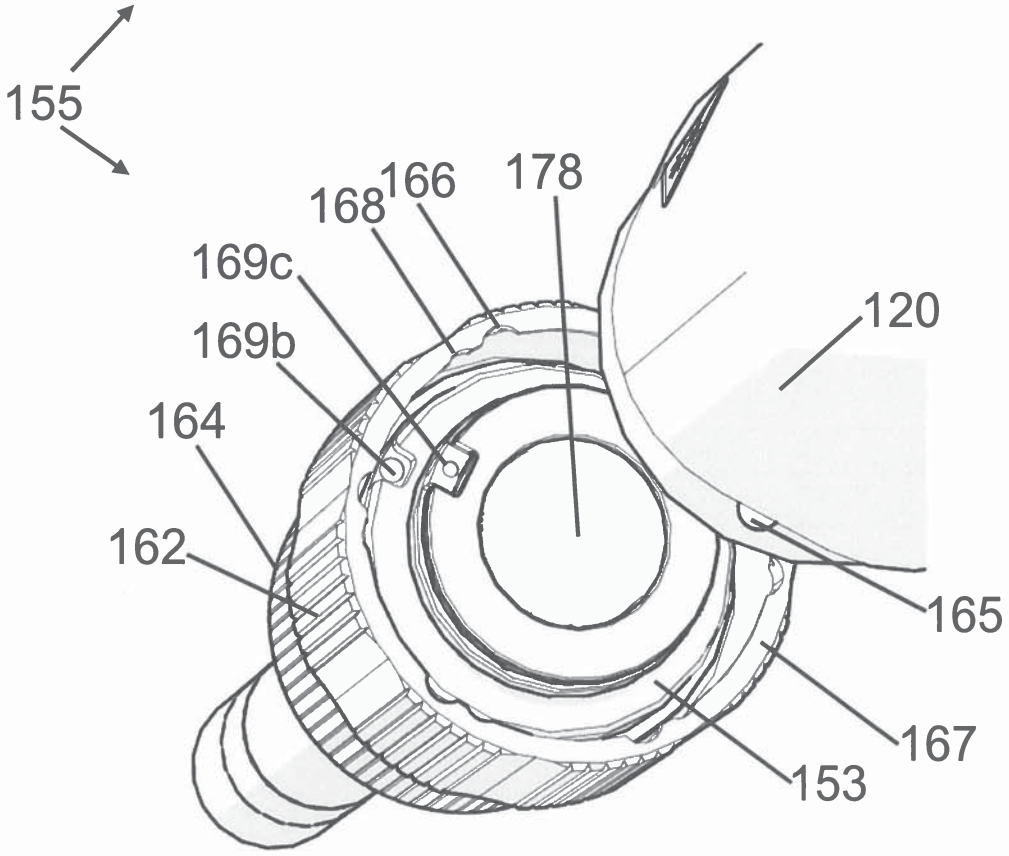
155
168
166
178
169c
169b
164
162
120
165
167
153

FIG. 6

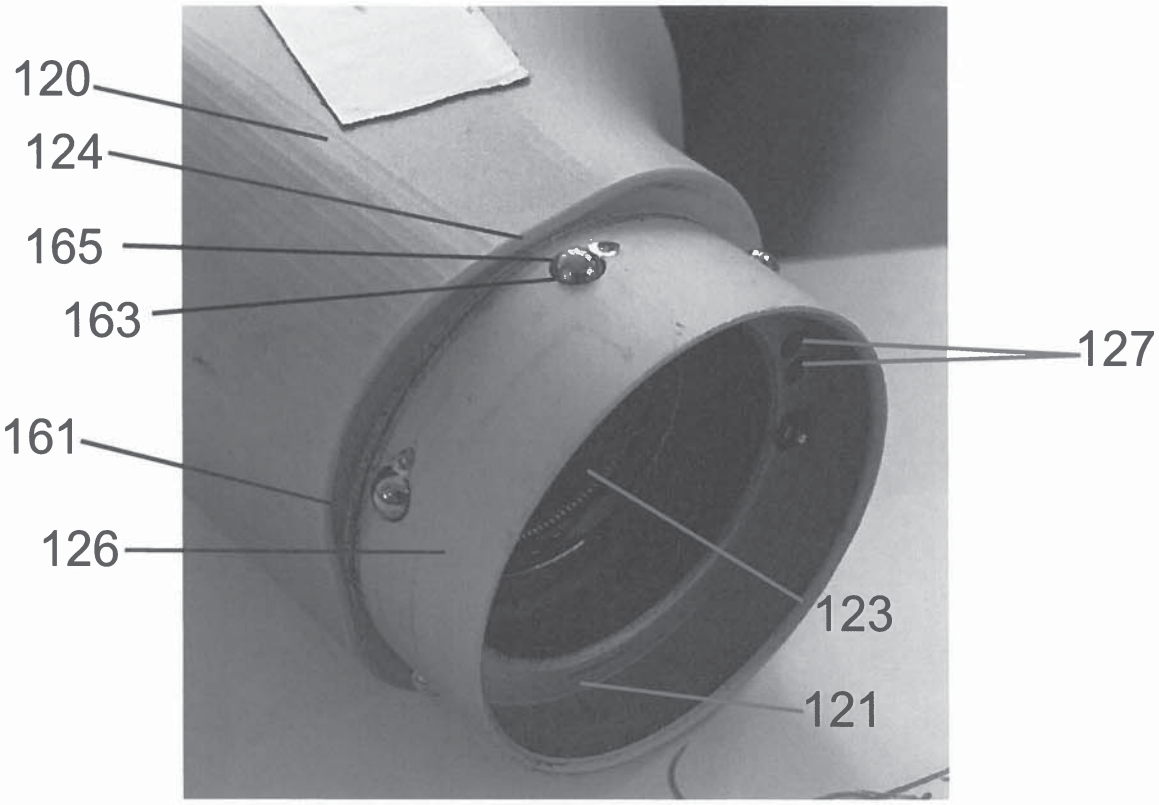
120
124
165
163
127
161
126
123
121

FIG. 7A

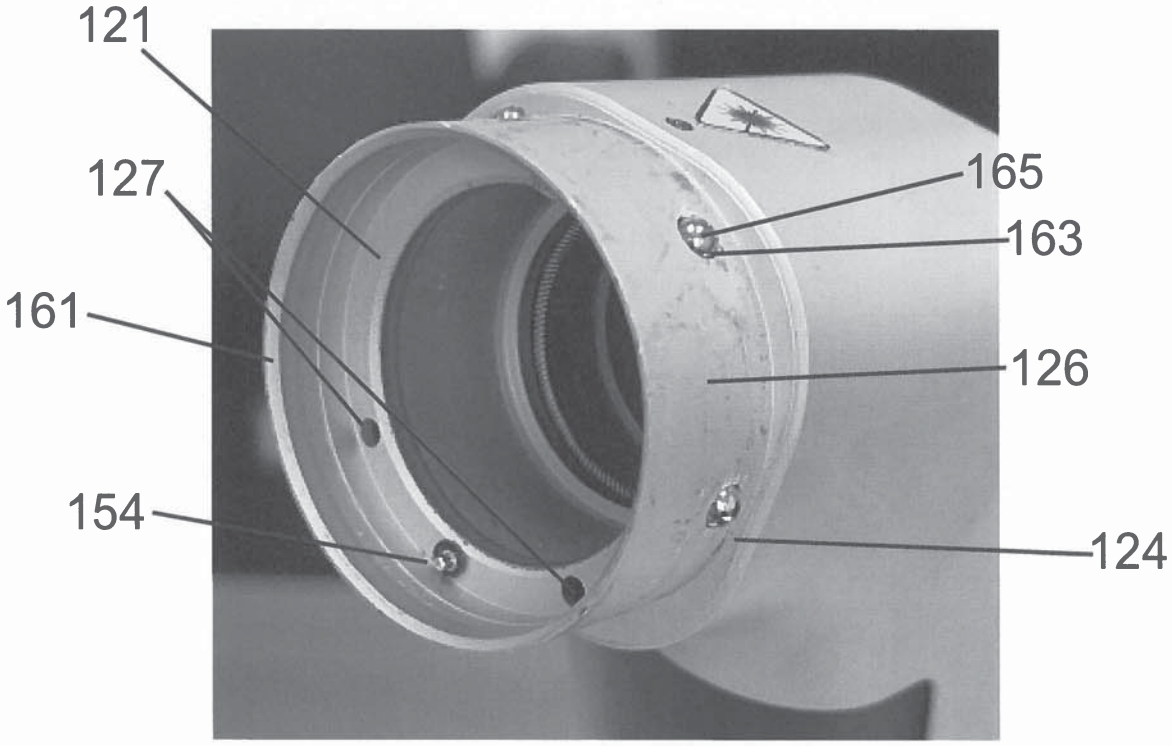
121
127
165
163
161
126
154
124

FIG. 7B

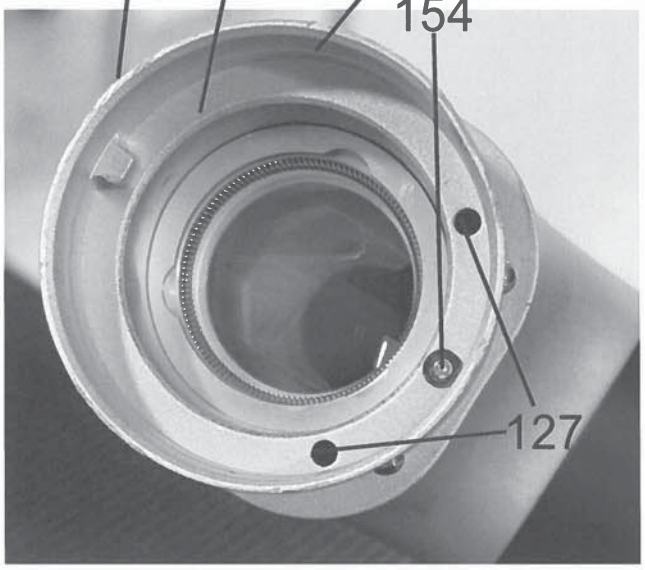

FIG. 7C

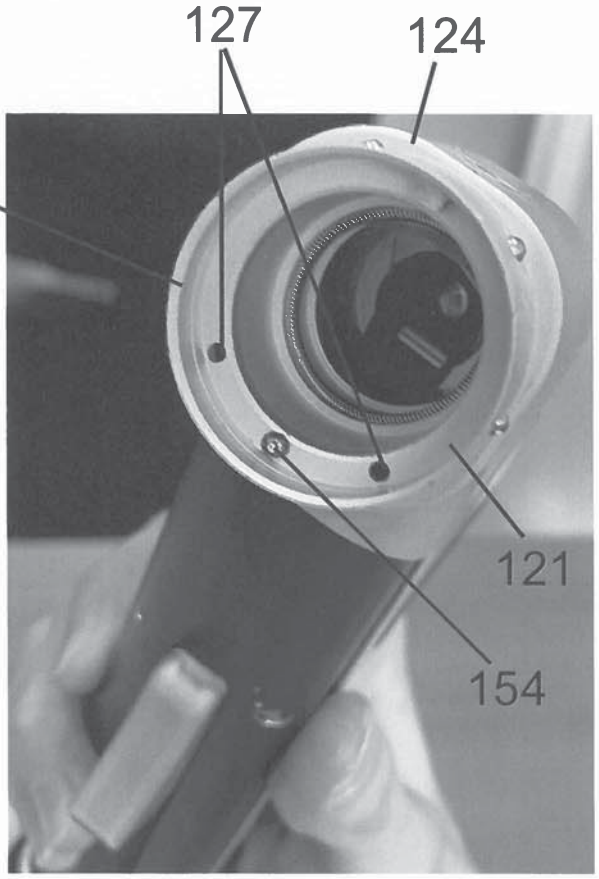

FIG. 7D

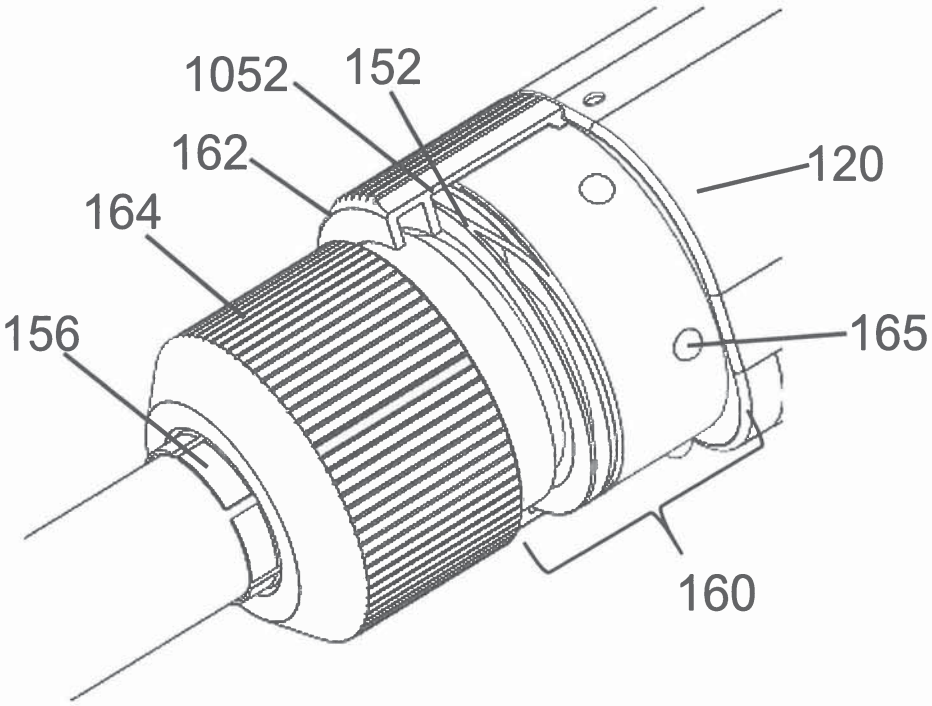

FIG. 8

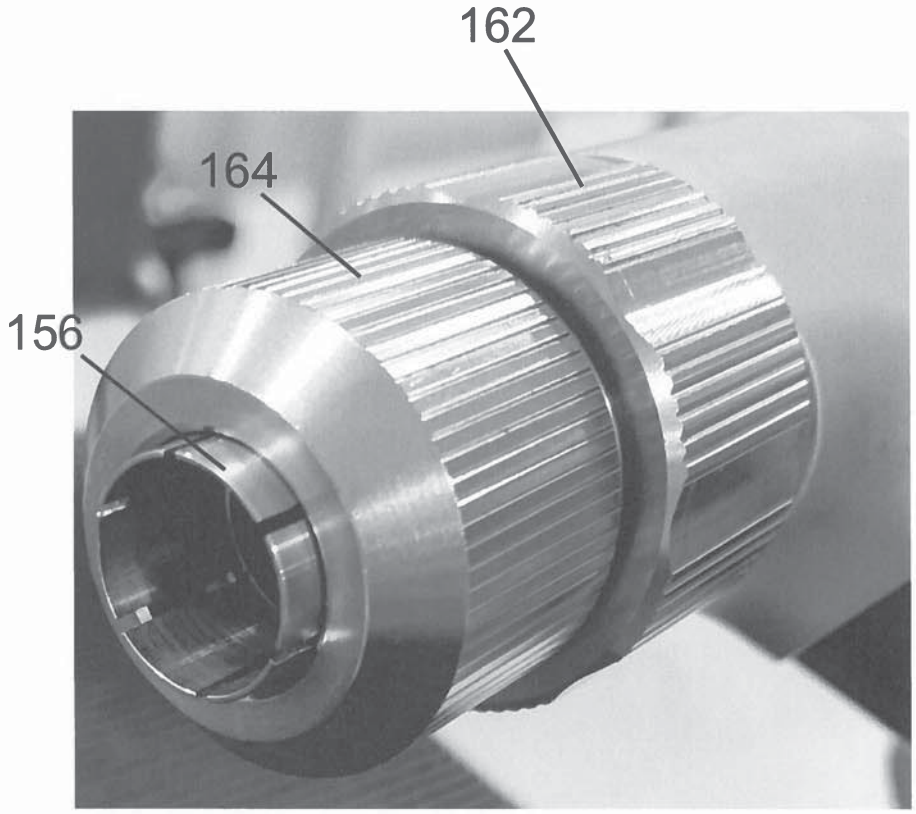

FIG. 9

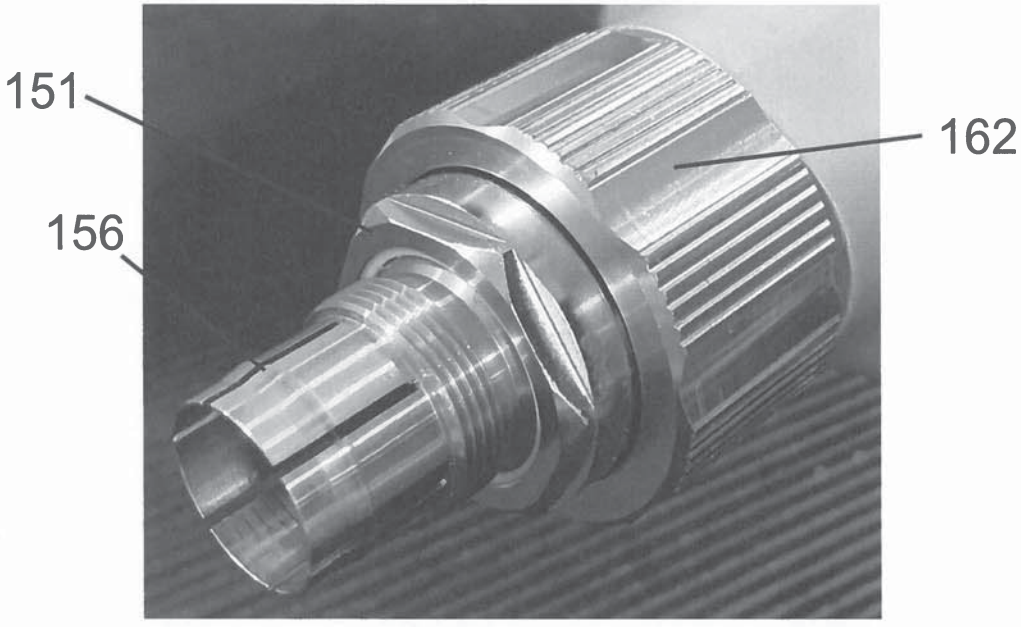

FIG. 10

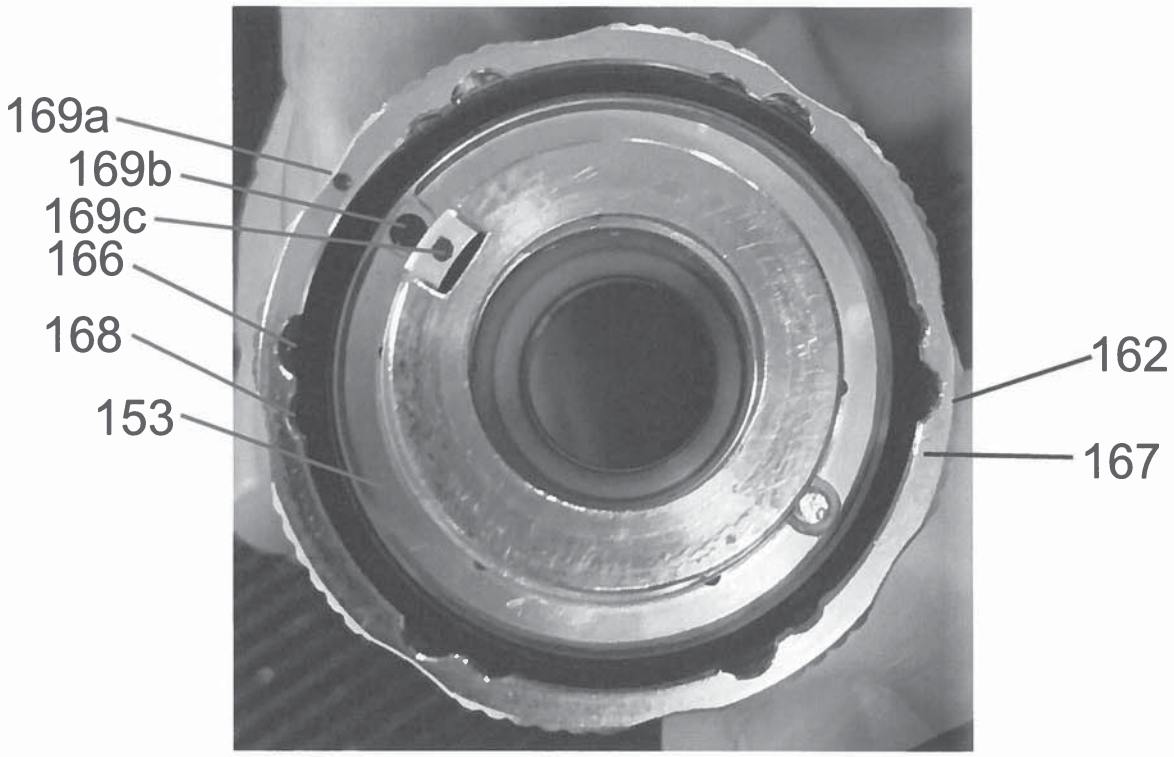

FIG. 11

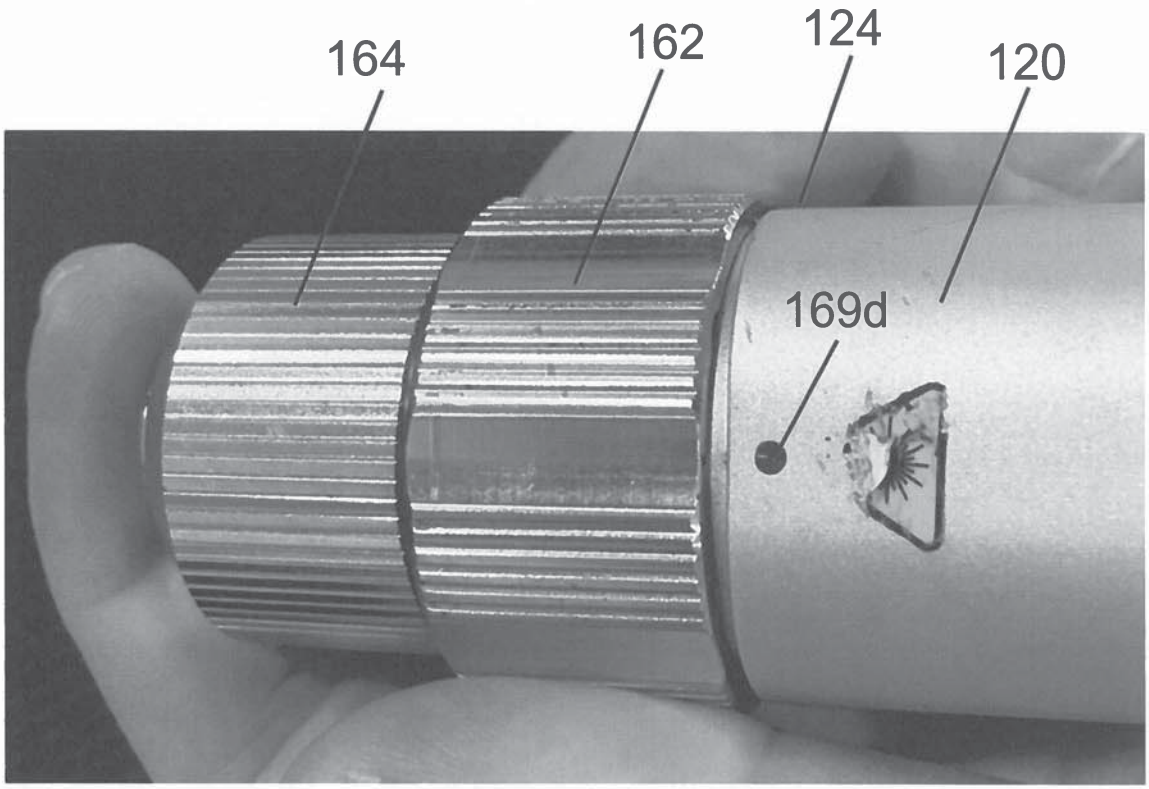

FIG. 12

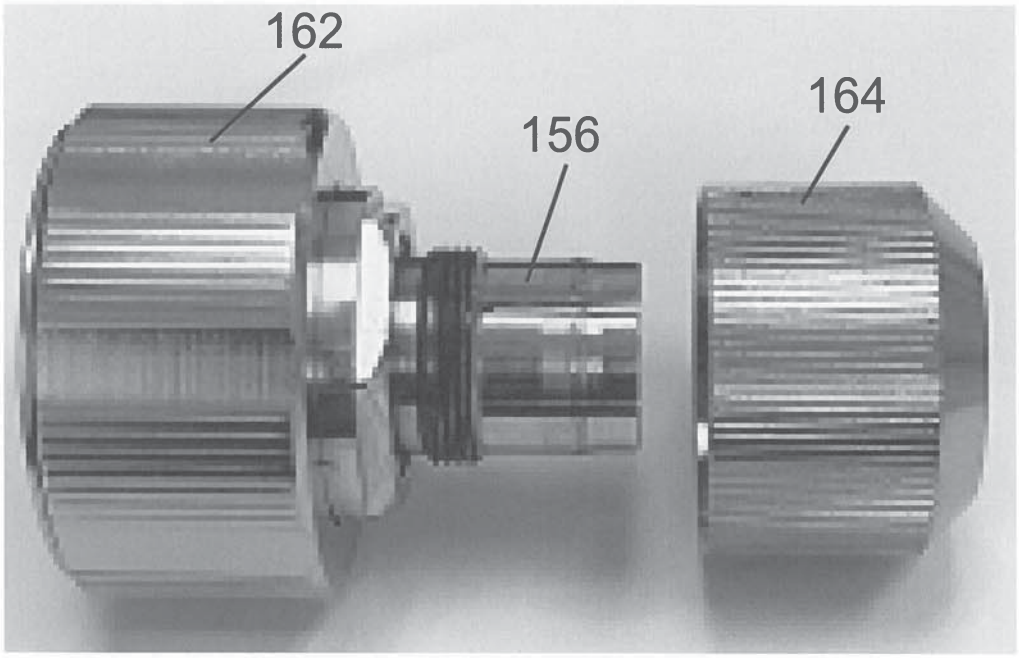

FIG. 13

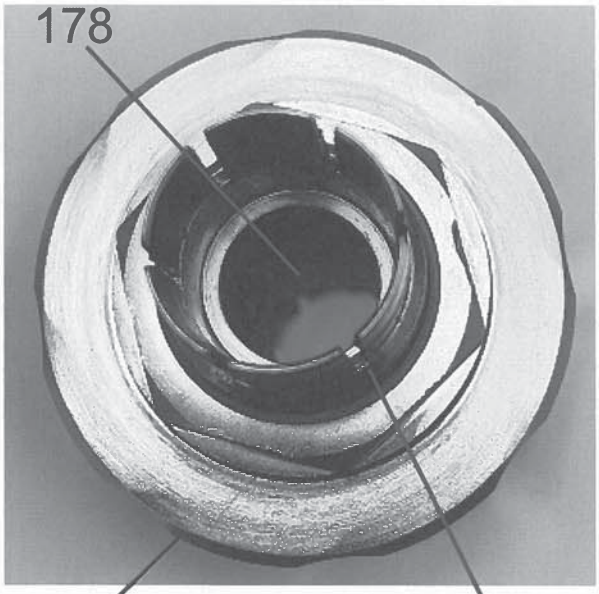

FIG. 13A

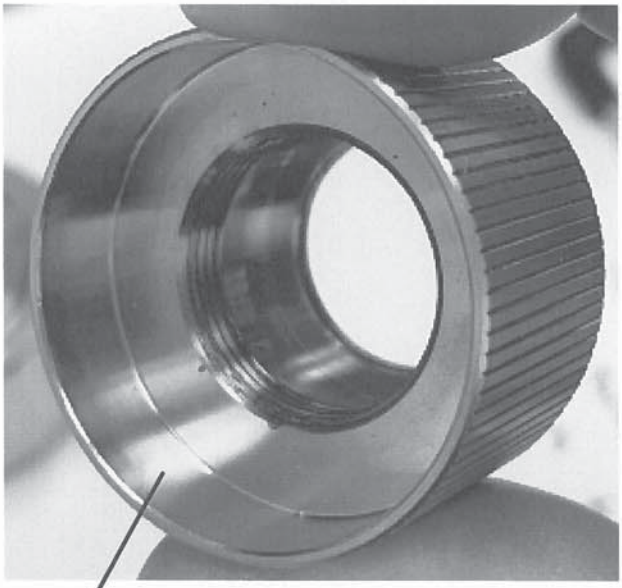

FIG. 13B

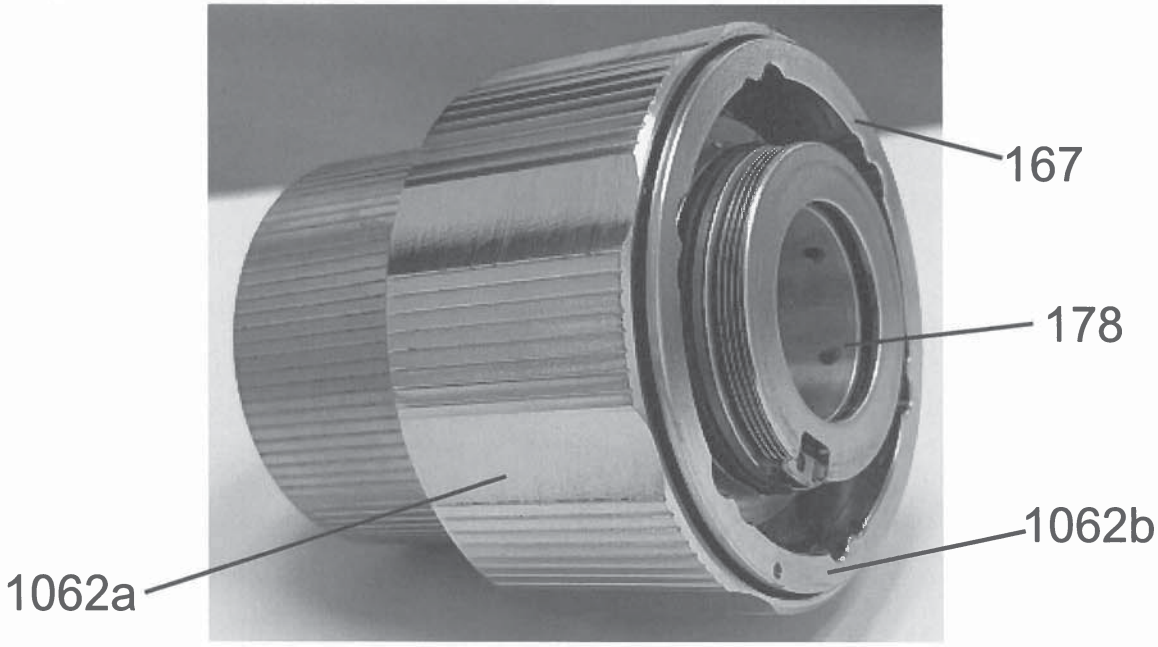

FIG. 14A

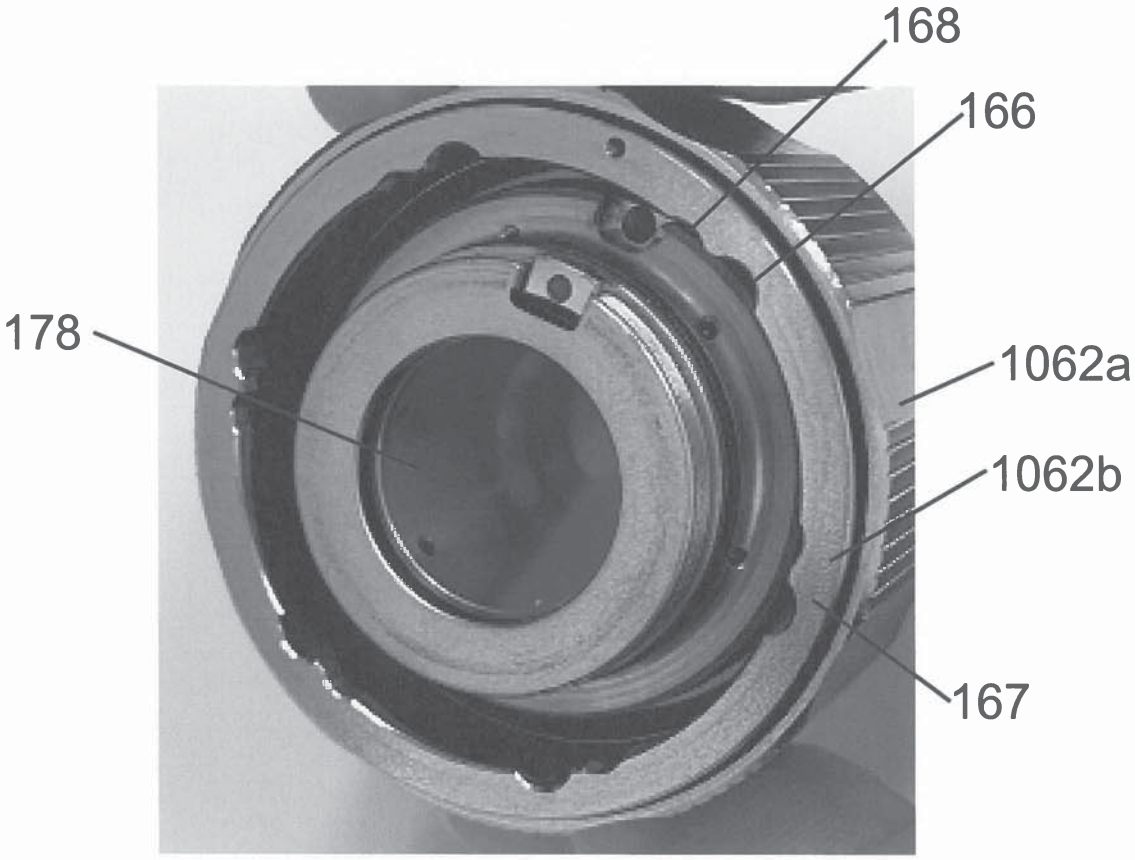

FIG. 14B

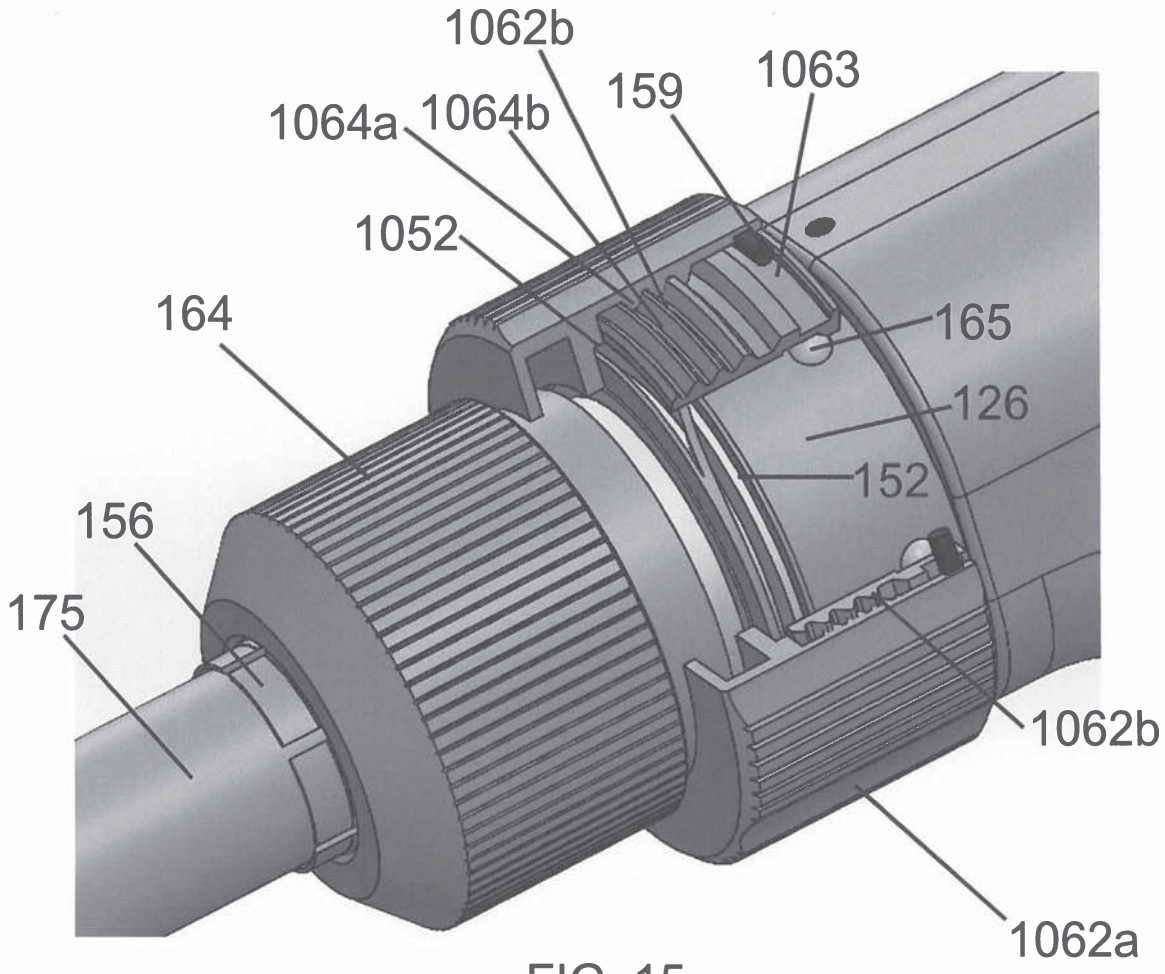
1062b
1063
159
1064a
1064b
1052
164
165
126
152
156
175
1062b
1062a

FIG. 15

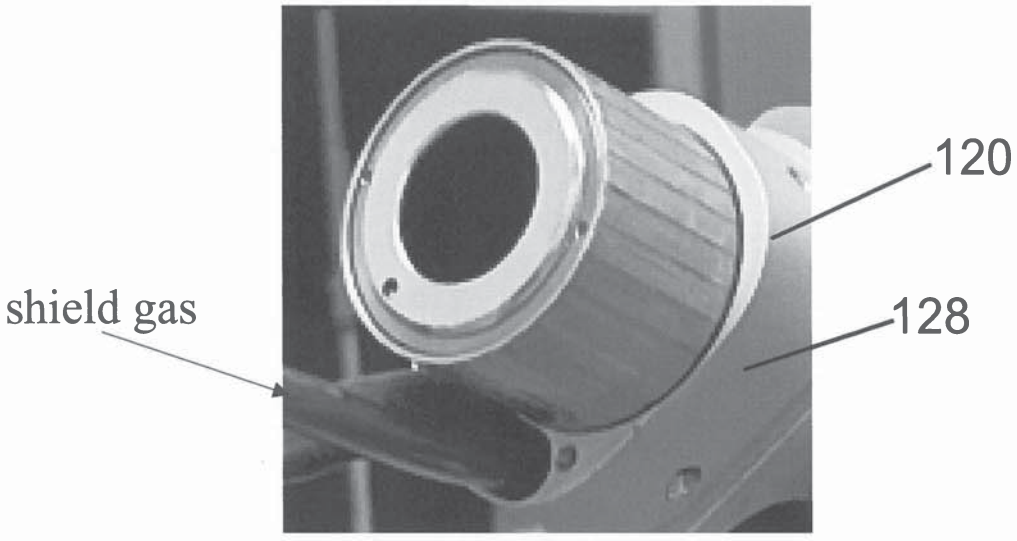
120
shield gas
128

FIG. 16

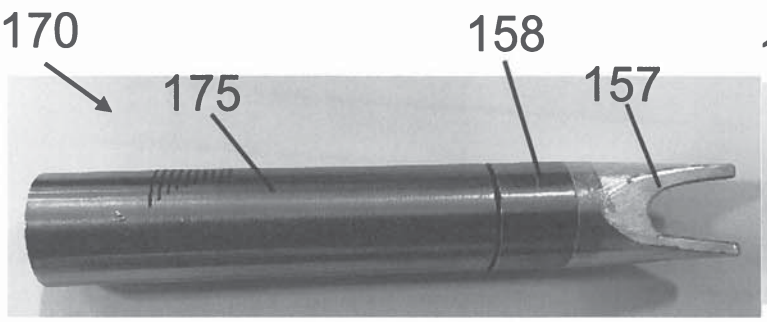

FIG. 17A

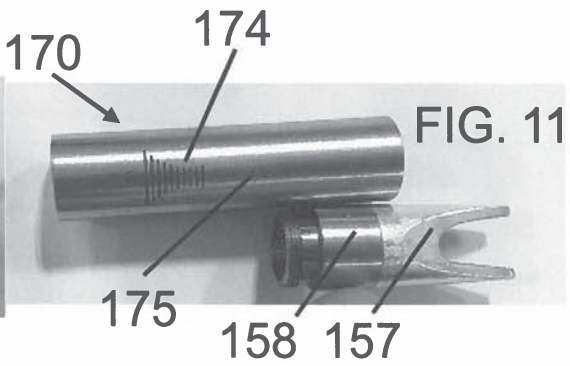

FIG. 17B

FIG. 11

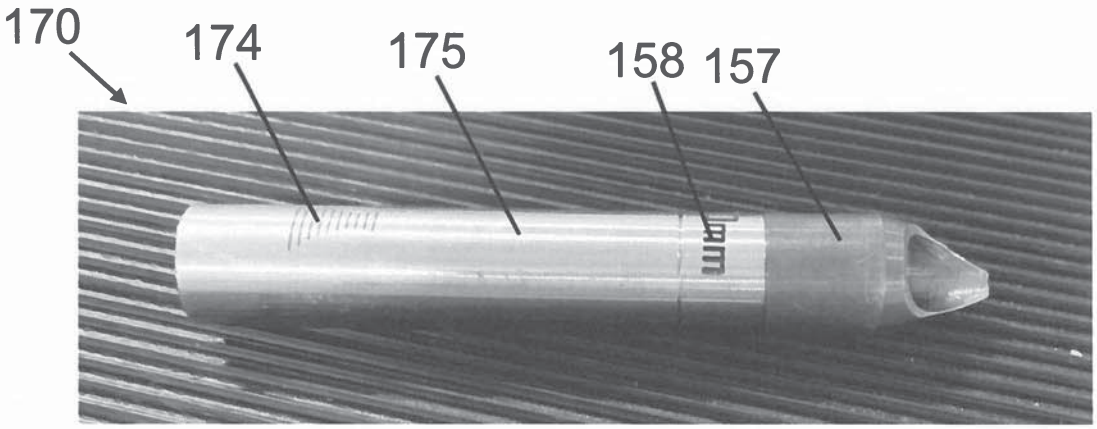

FIG. 18

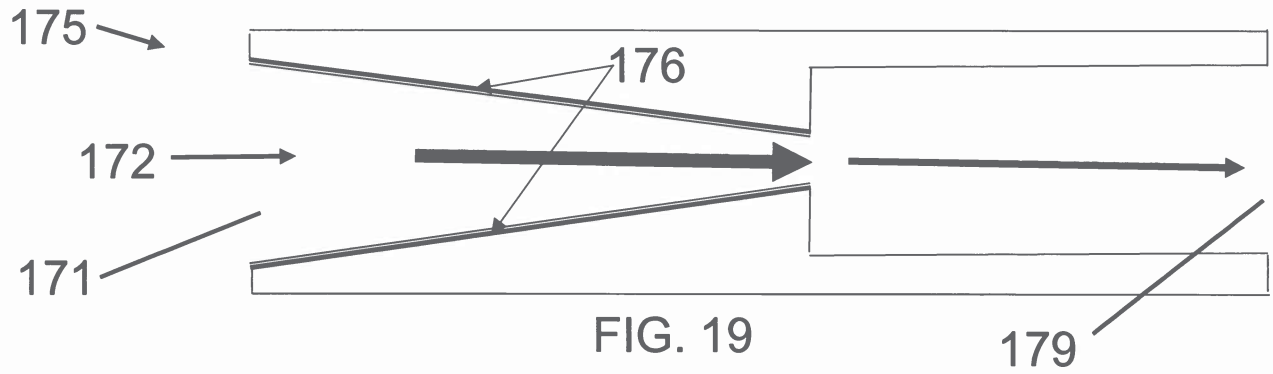

FIG. 19

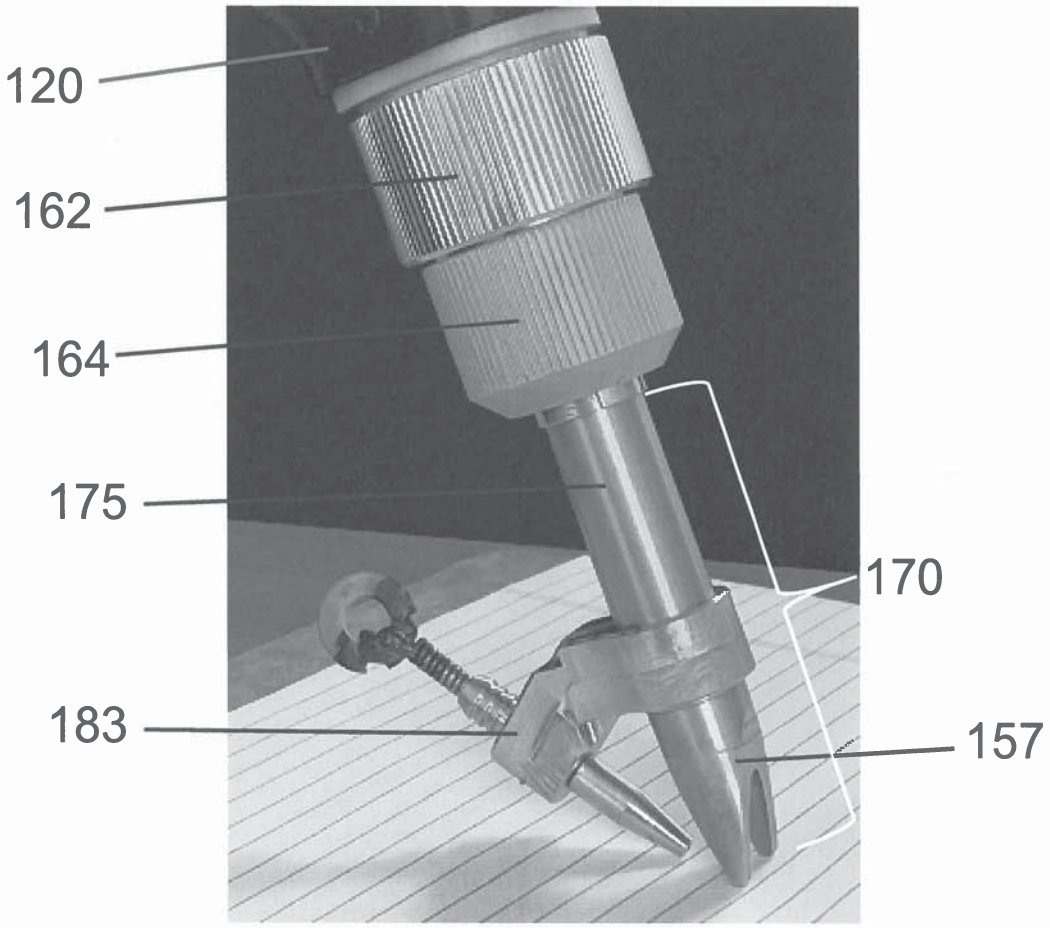

FIG. 20

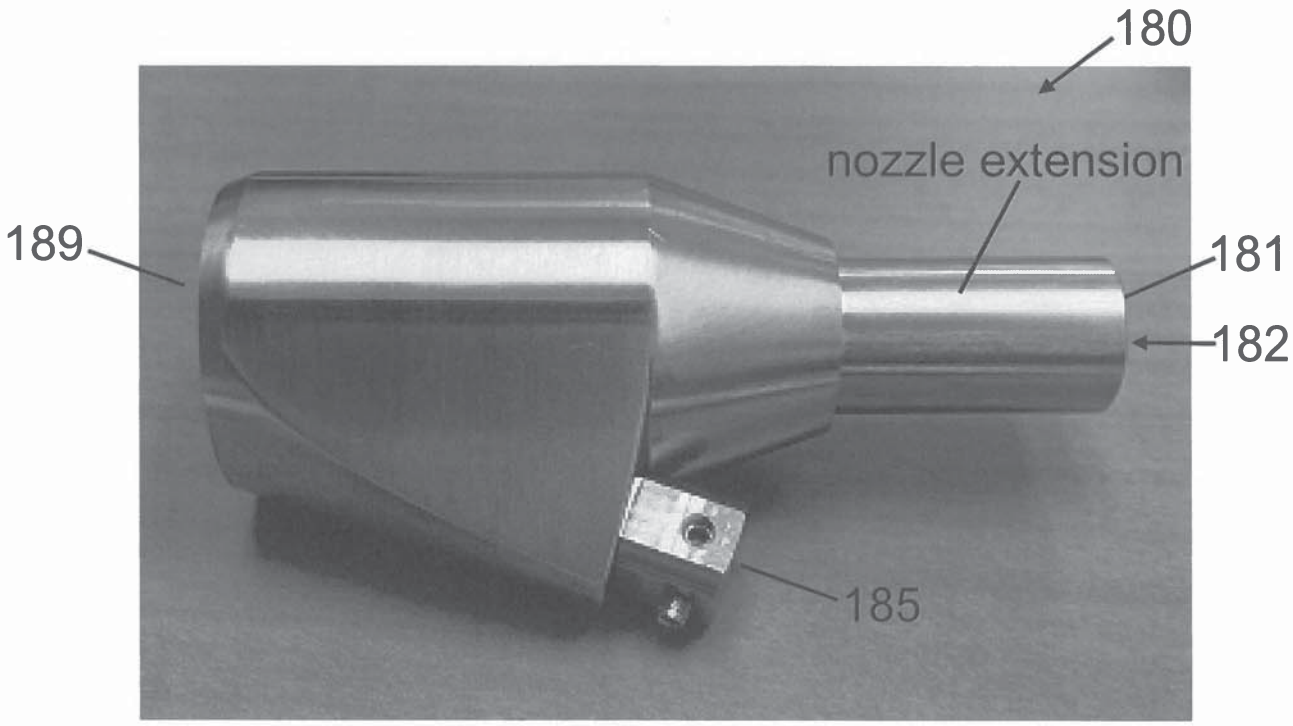

FIG. 21A

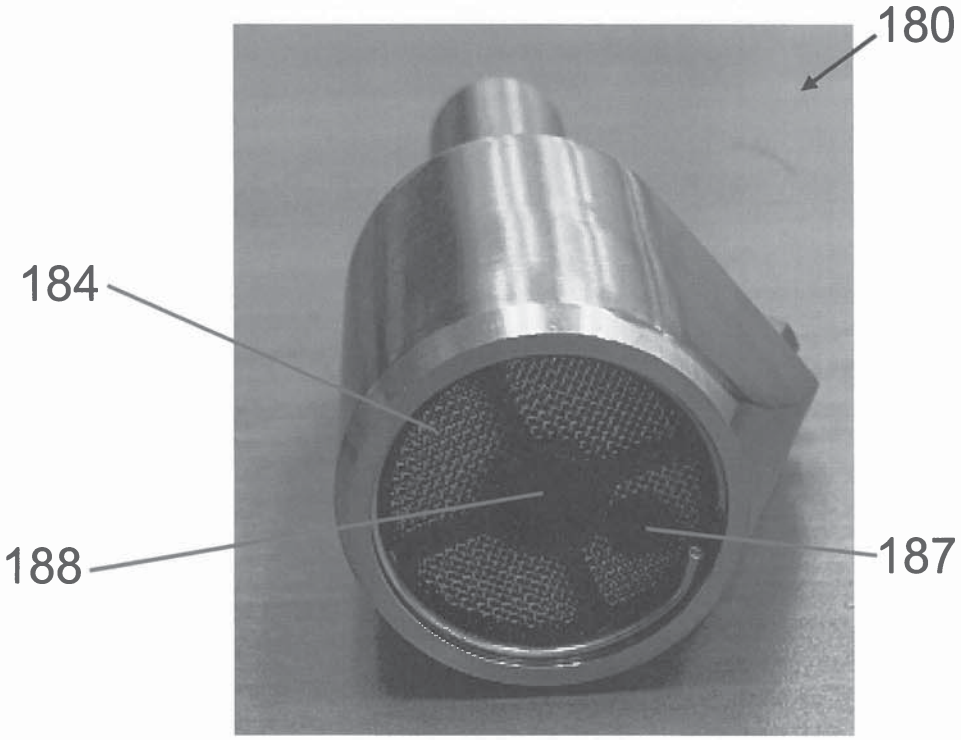

FIG. 21B

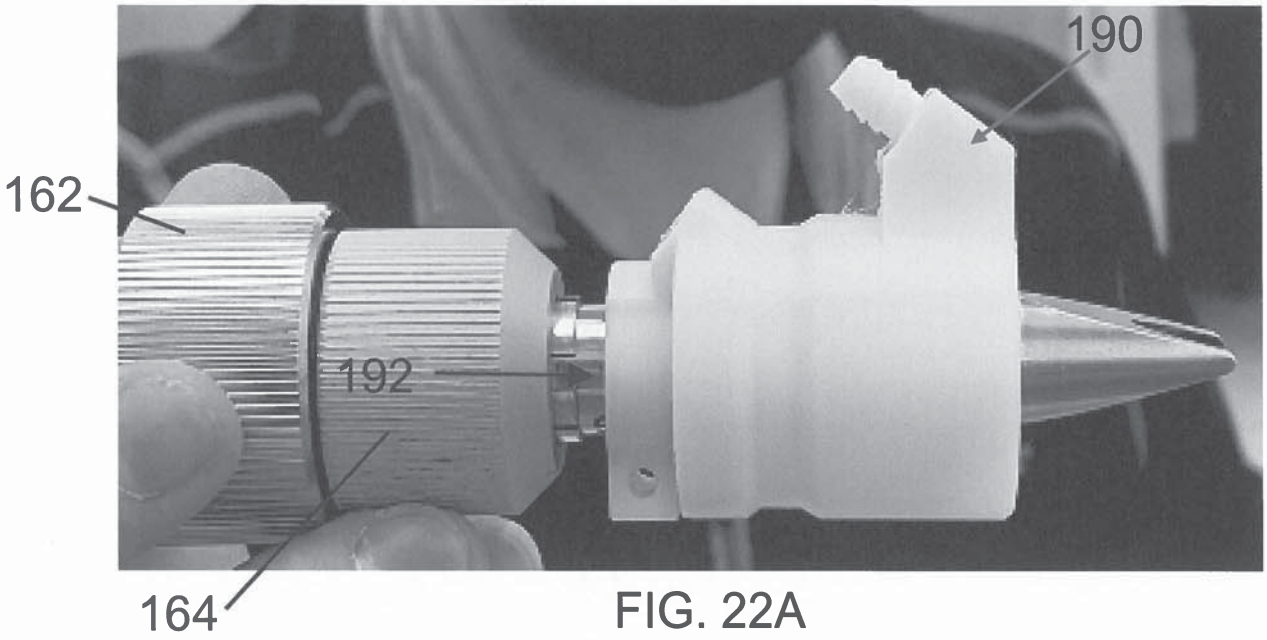

FIG. 22A

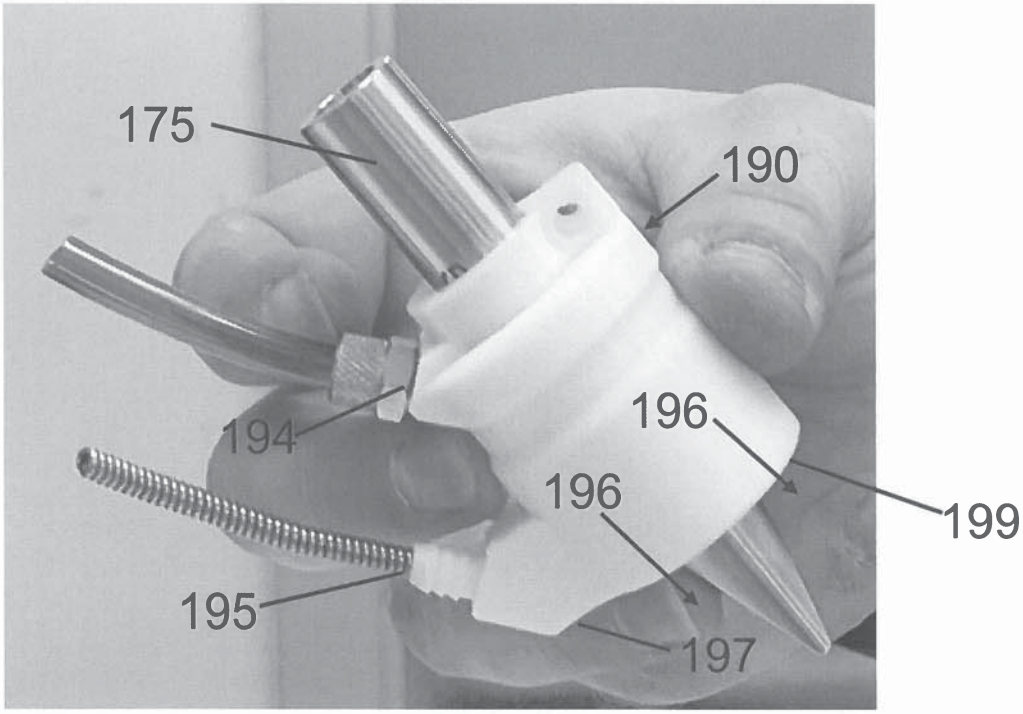

FIG. 22B

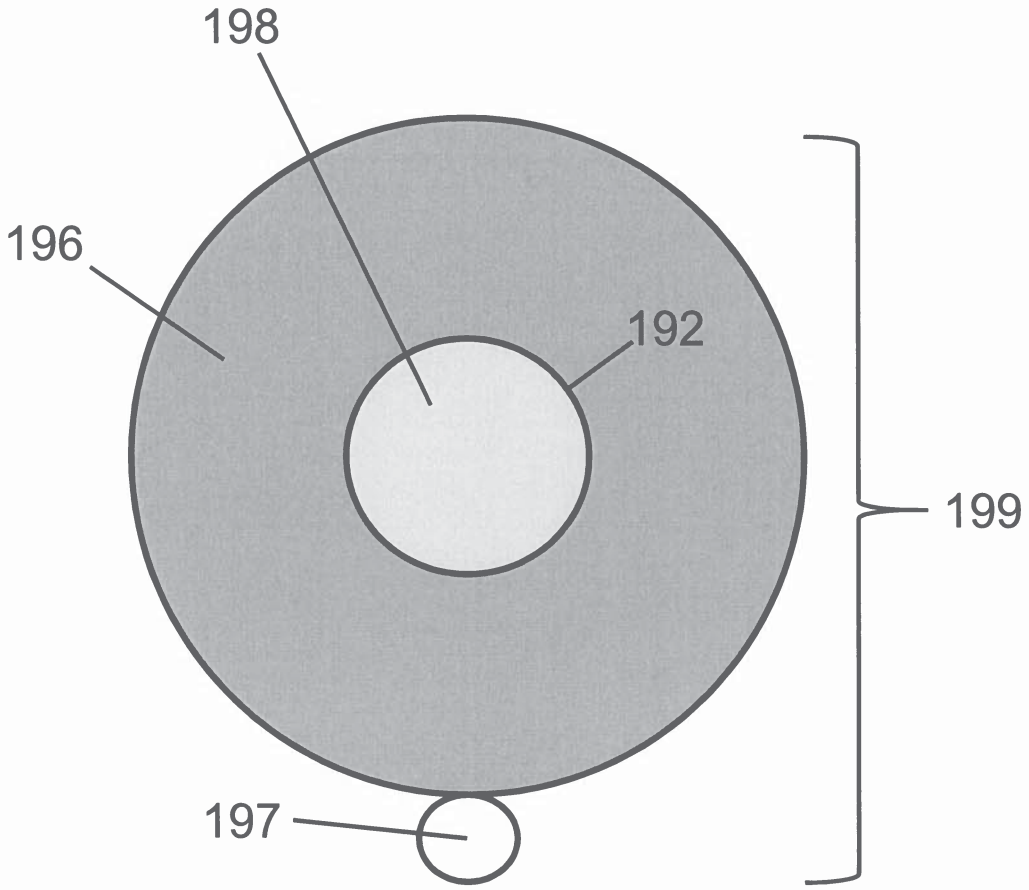

FIG. 23



FIG. 24A

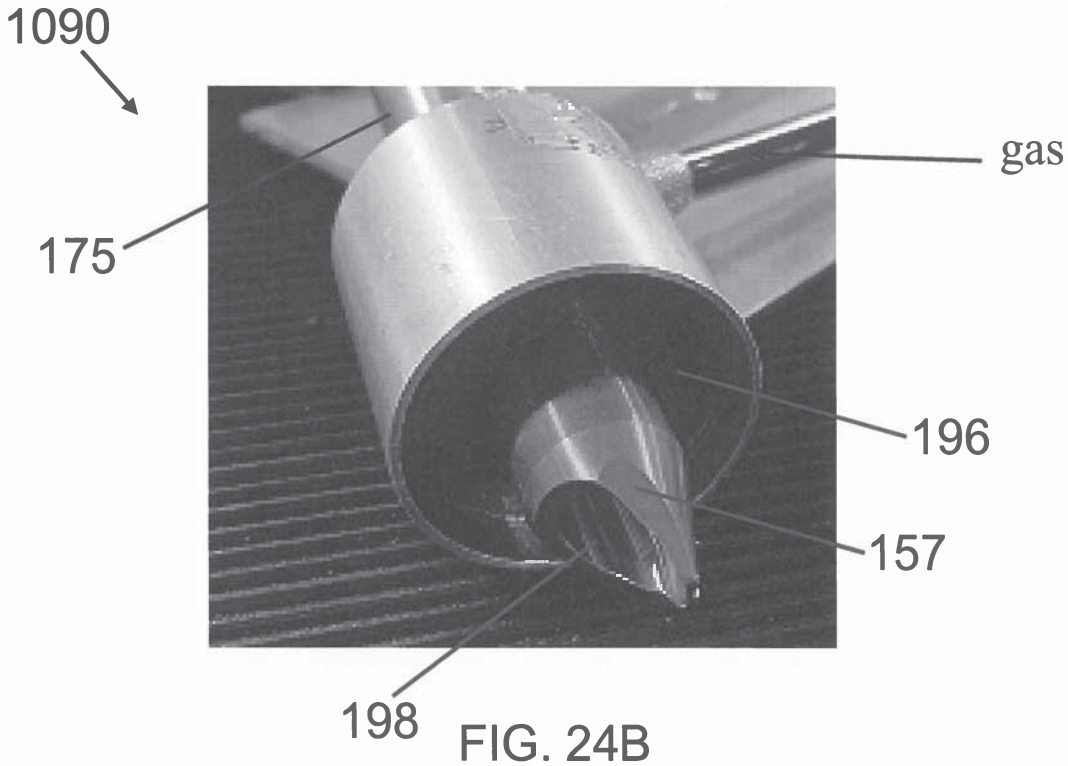

FIG. 24B

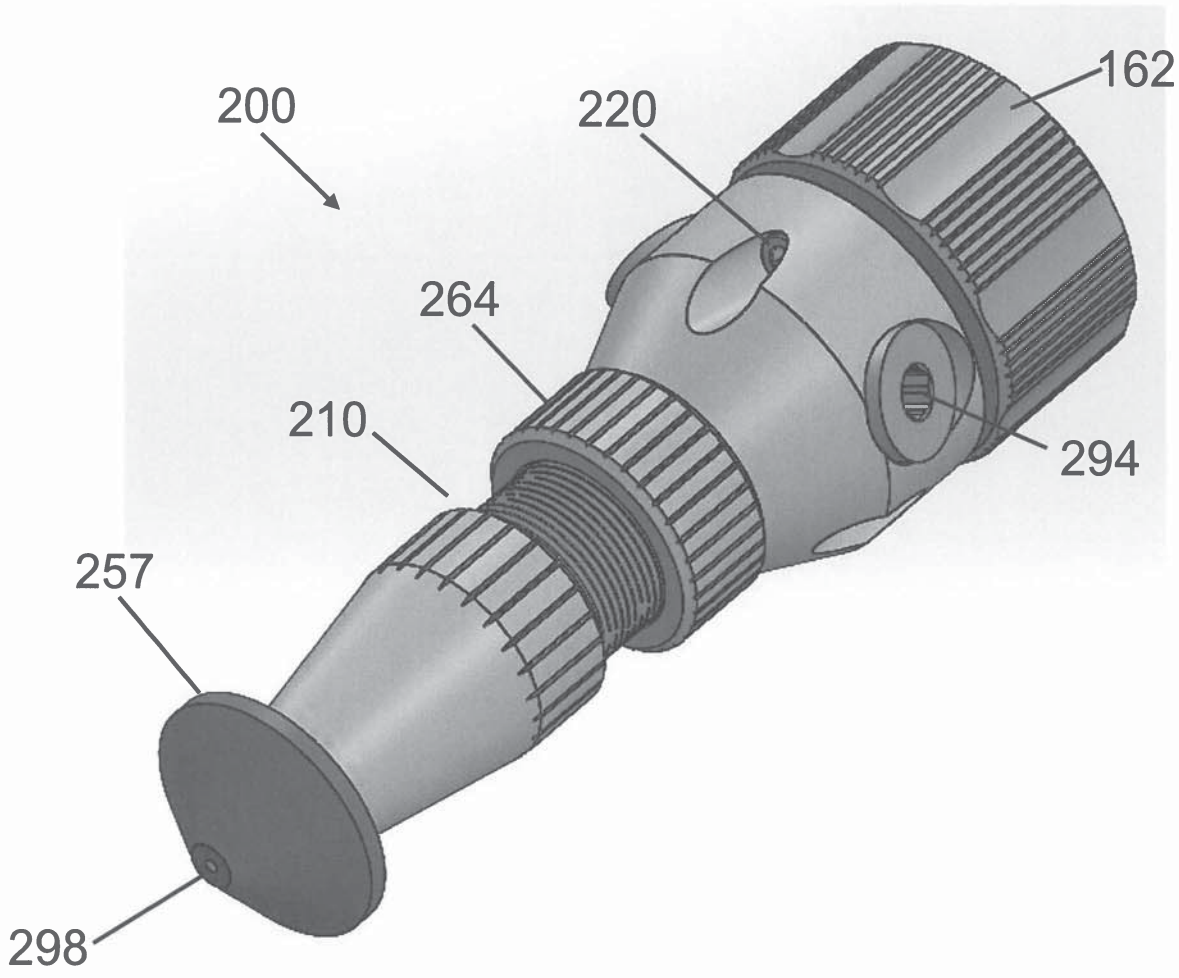

FIG. 25

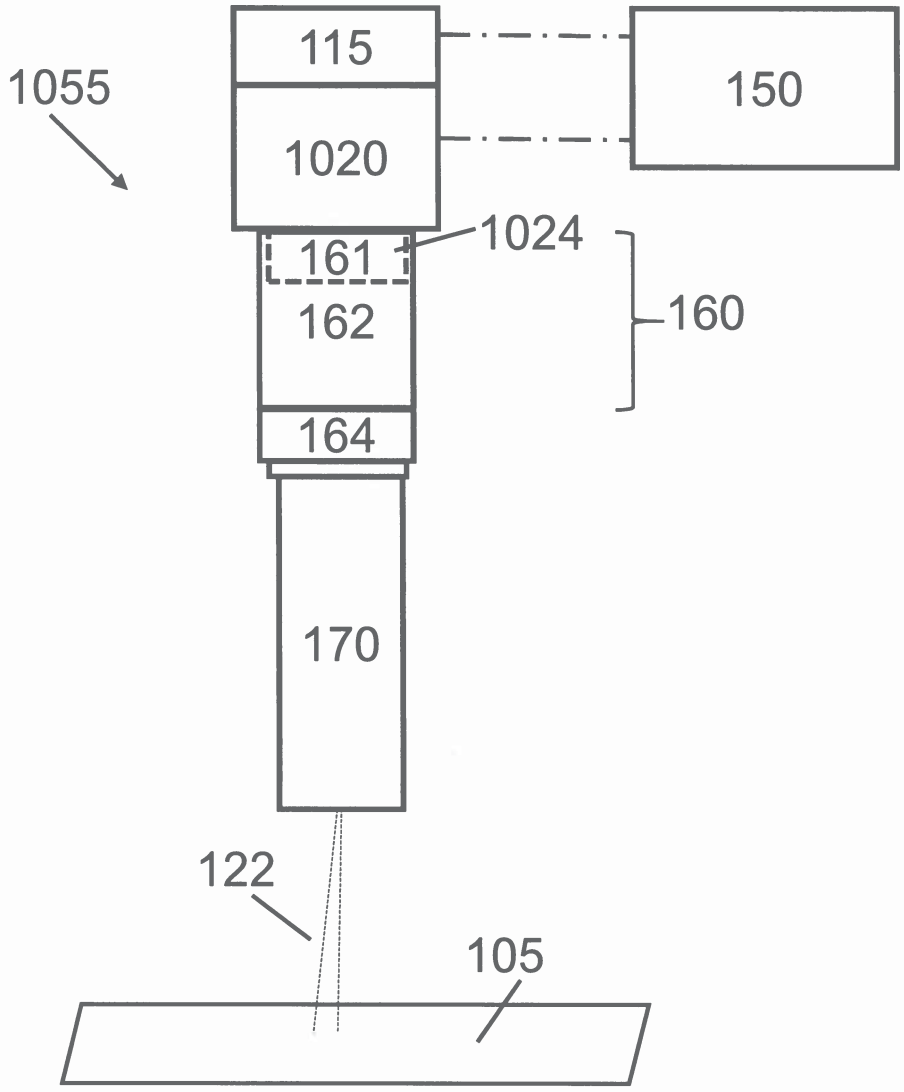

FIG. 26