Fig.1

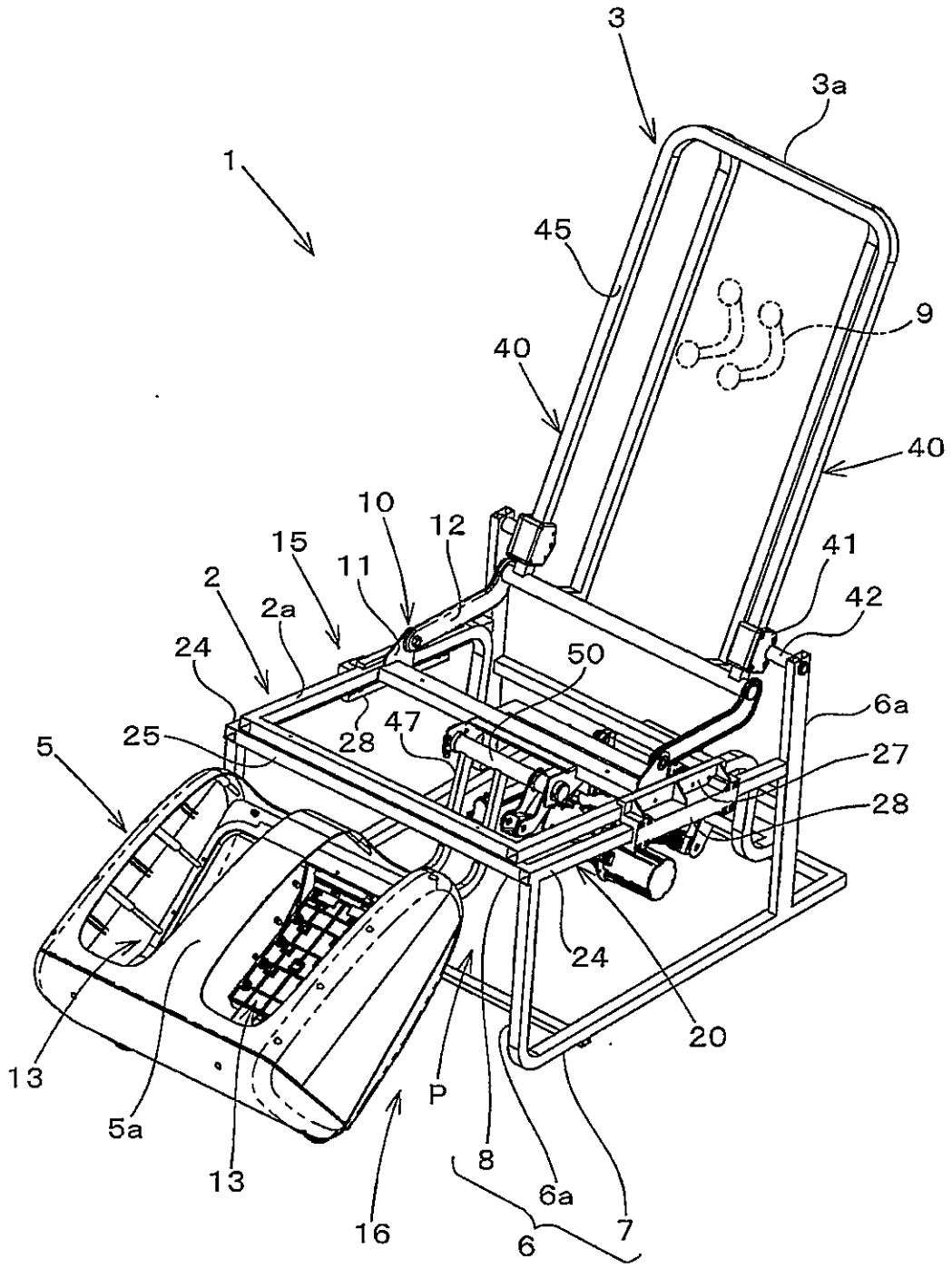
3
3a
1
45
9
40
40
10
12
15
11
41
2
2a
42
24
50
6a
25
28
47
27
5
28
24
20
13
P
5a
8
13
6a
16
7
6

Fig.2

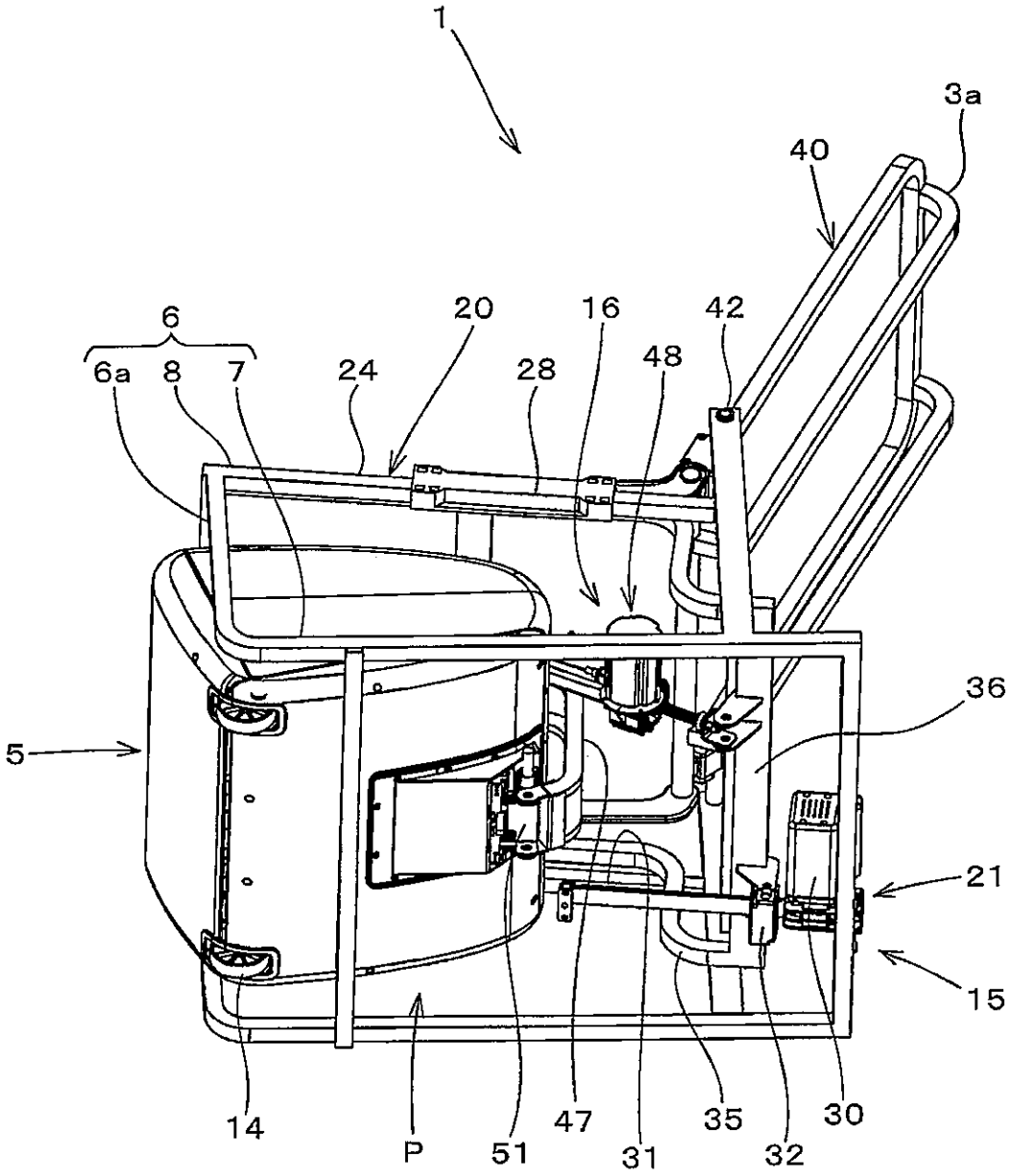

Fig.3

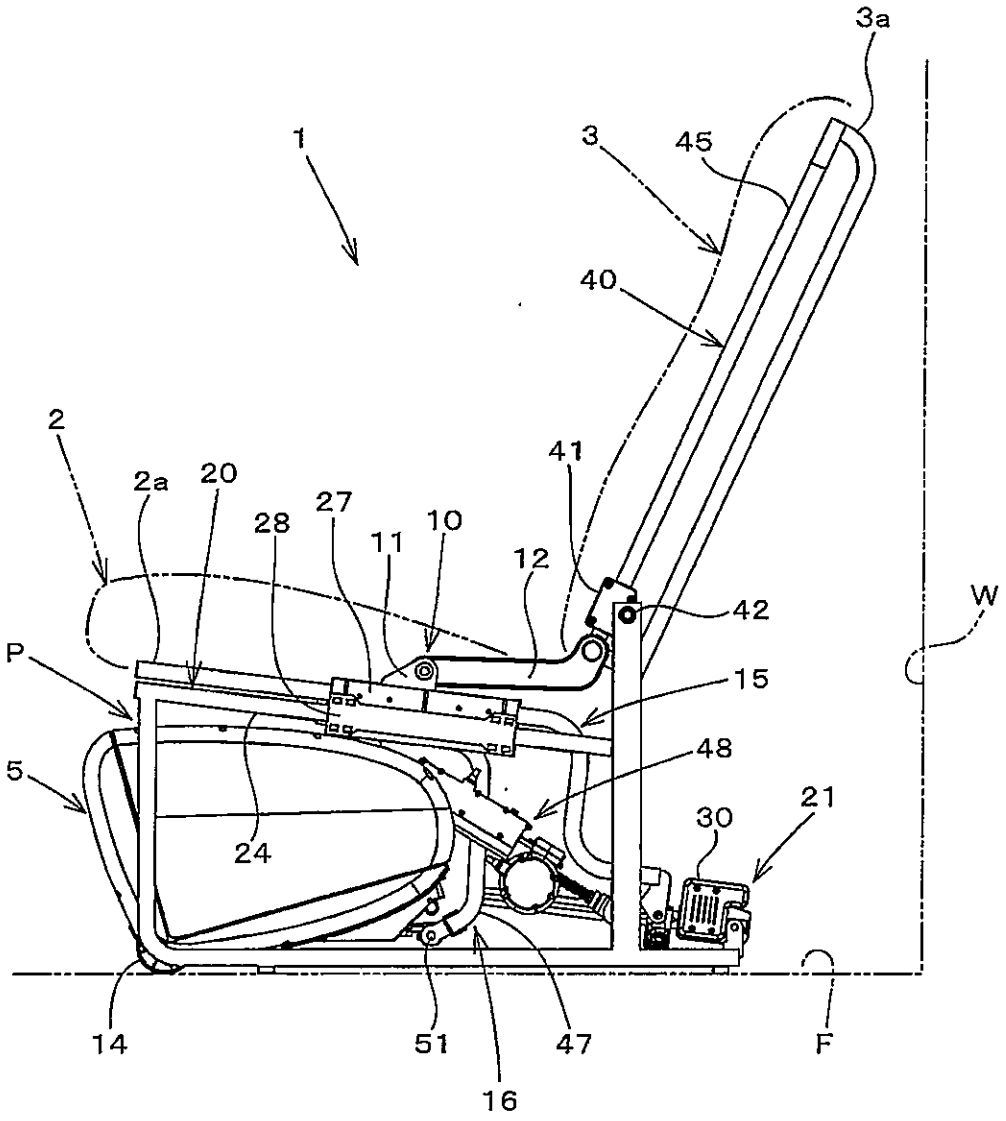

Fig.4

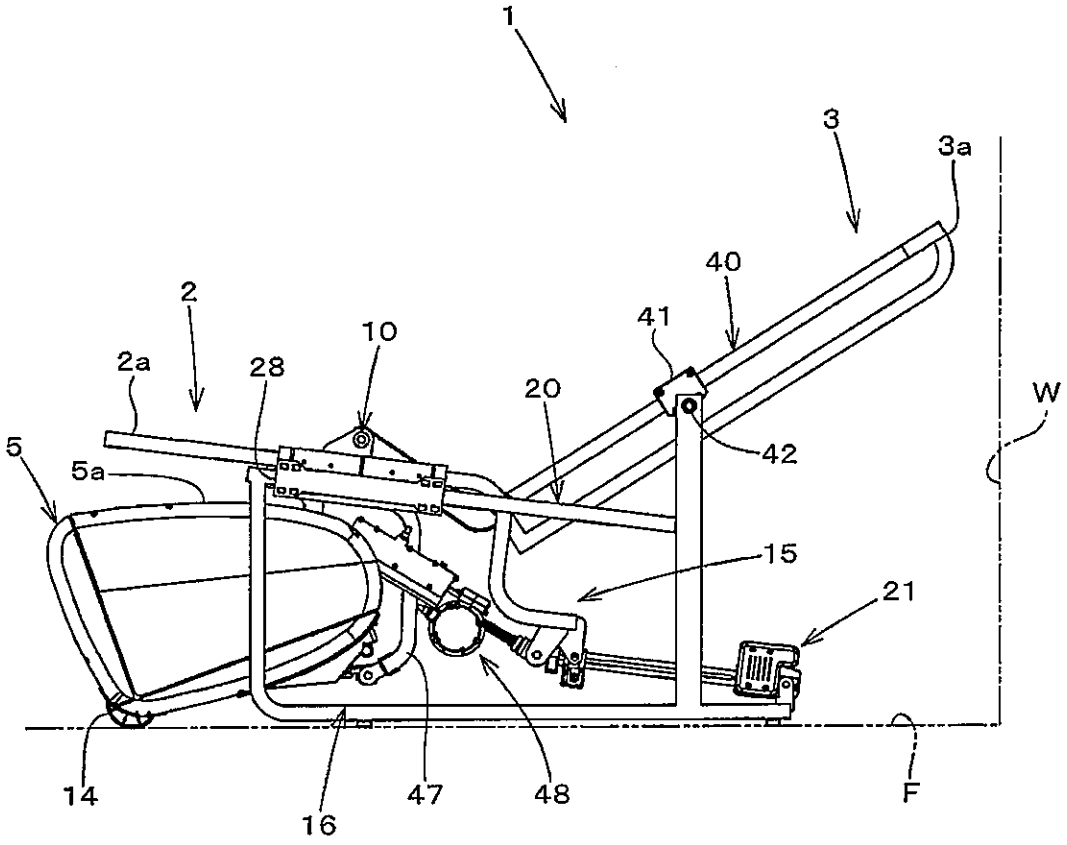

Fig.5

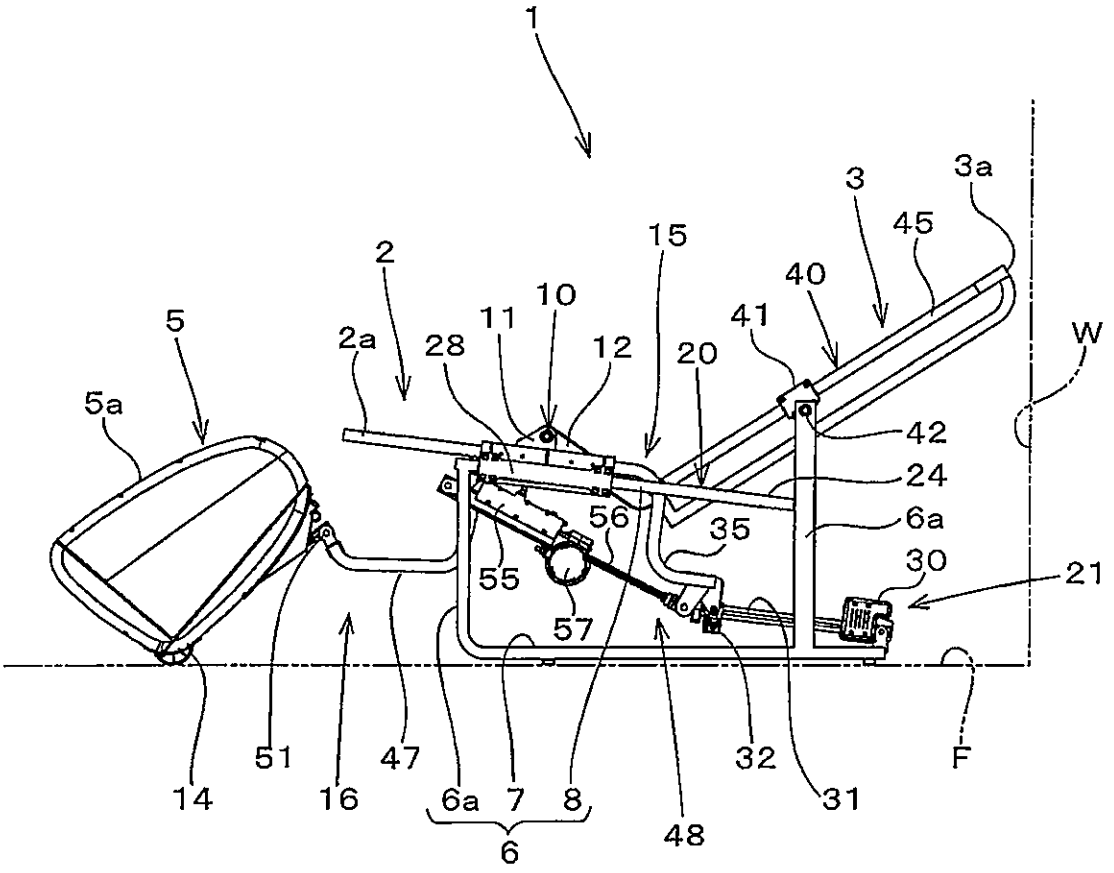
1
2
2a
3
3a
5
5a
6
6a
7
8
10
11
12
14
15
16
20
21
24
28
30
31
32
35
40
41
42
45
47
48
51
55
56
57
W
F

Fig.6

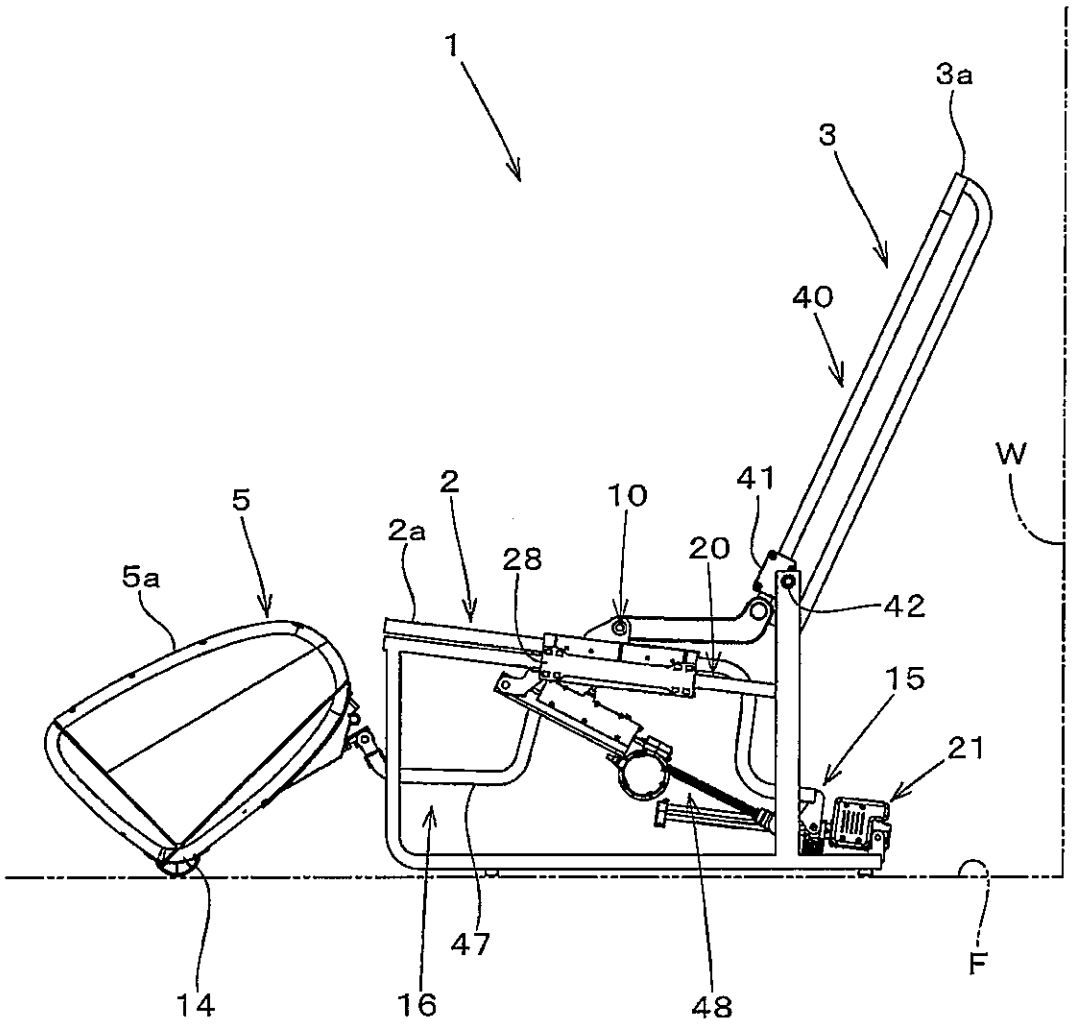

Fig.7

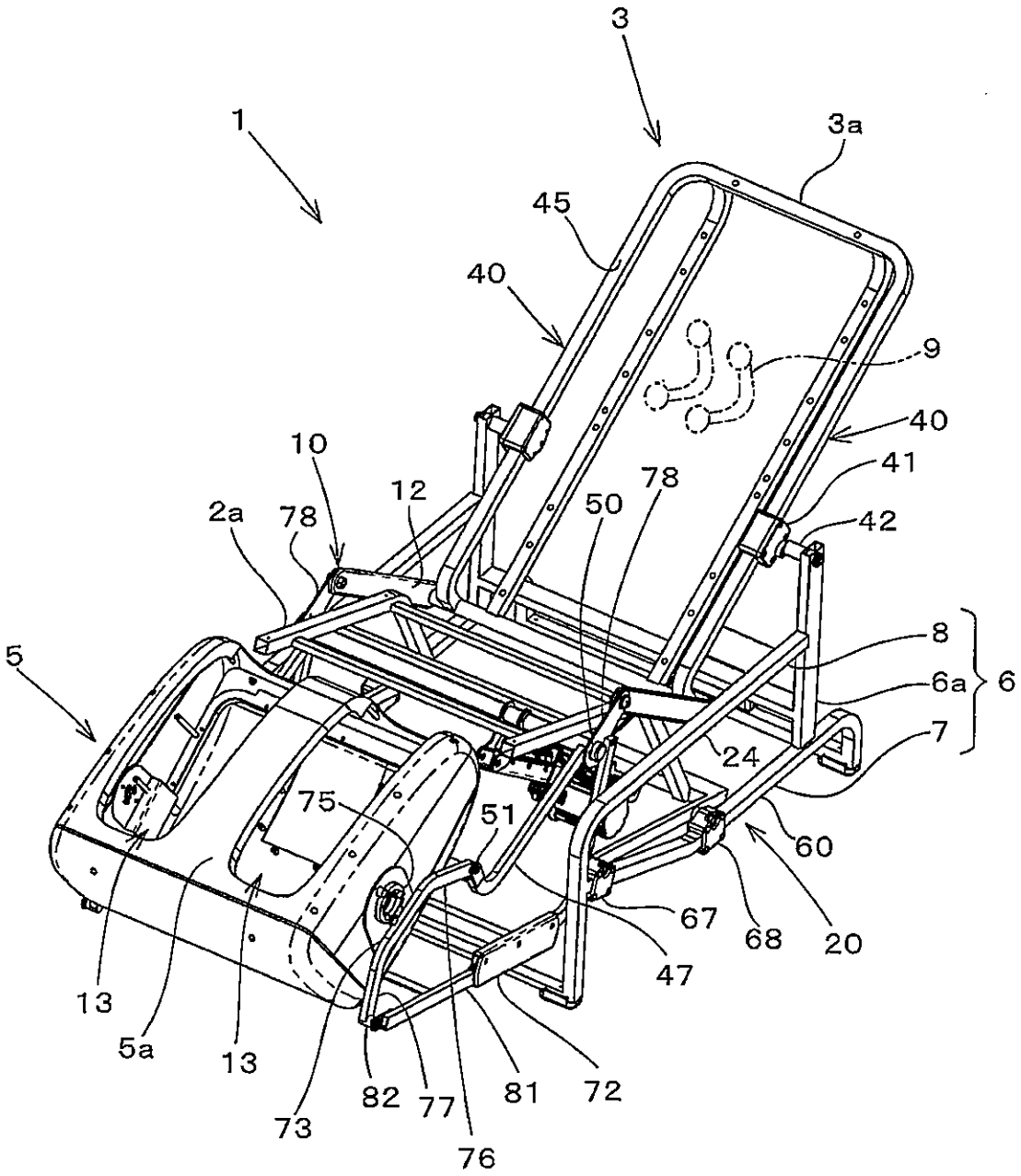
3
1
3a
45
40
9
40
10
41
78
12
50
78
2a
78
42
8
6a
6
5
7
24
75
51
60
67
68
20
47
13
5a
13
82
77
81
72
73
76

Fig.8

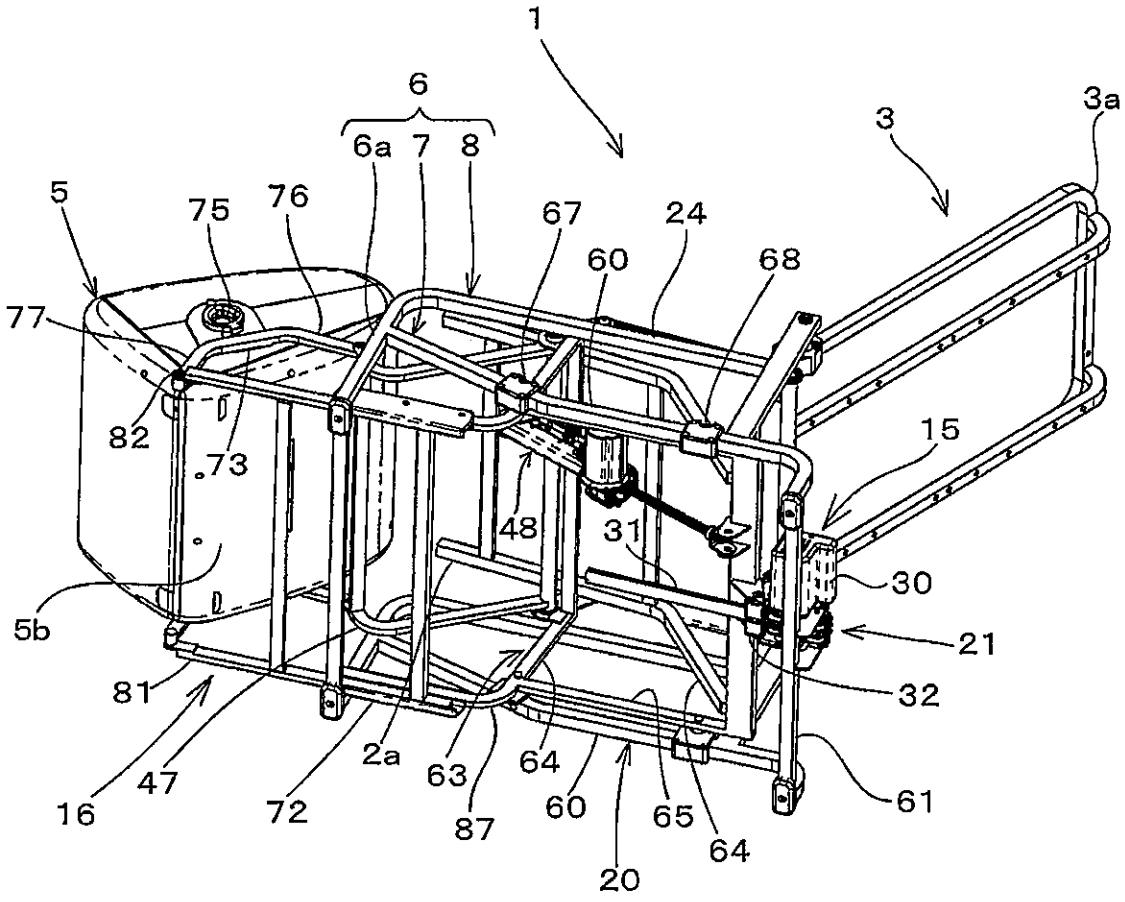
1
6
6a
7
8
3
3a
5
75
76
67
24
60
68
77
82
73
48
31
15
30
21
5b
81
32
16
47
72
2a
63
64
87
60
65
64
61
20

Fig.9

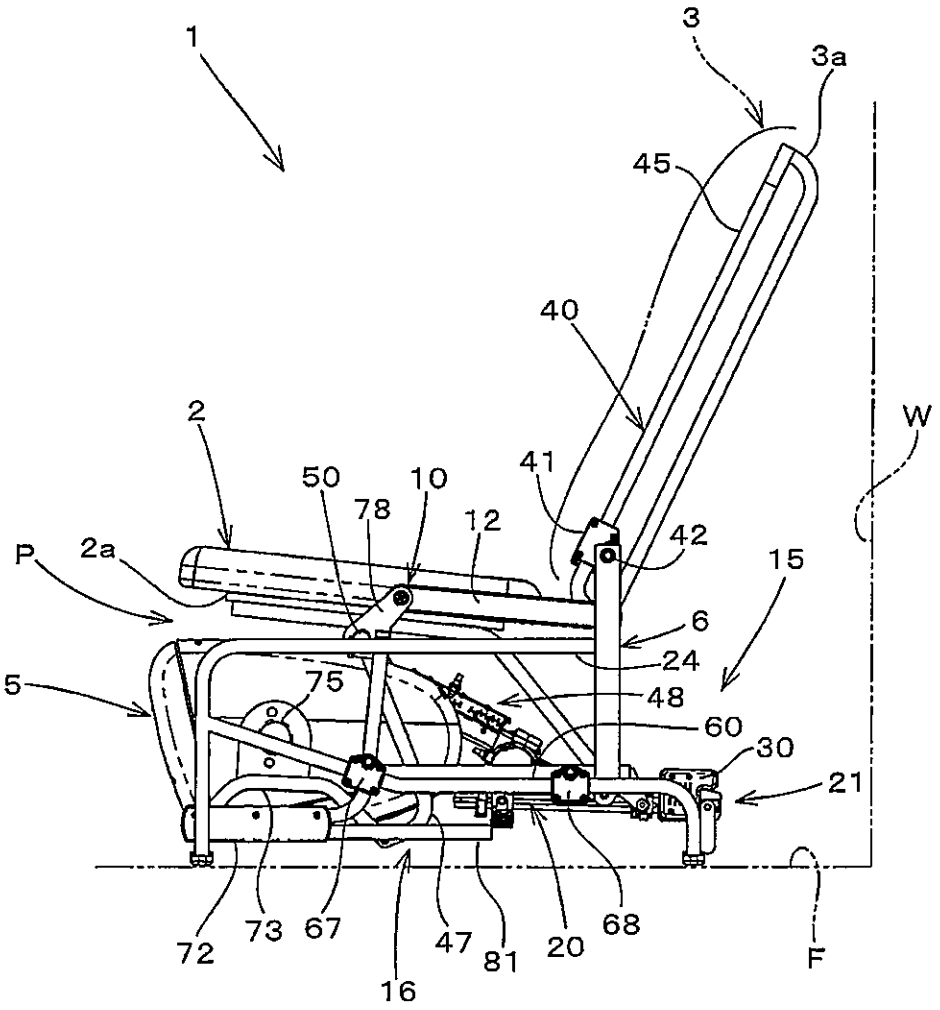
1
3
3a
45
40
2
W
41
50
10
78
12
42
P
2a
15
6
24
5
75
48
60
30
21
72
73
67
47
81
20
68
16
F

Fig.10

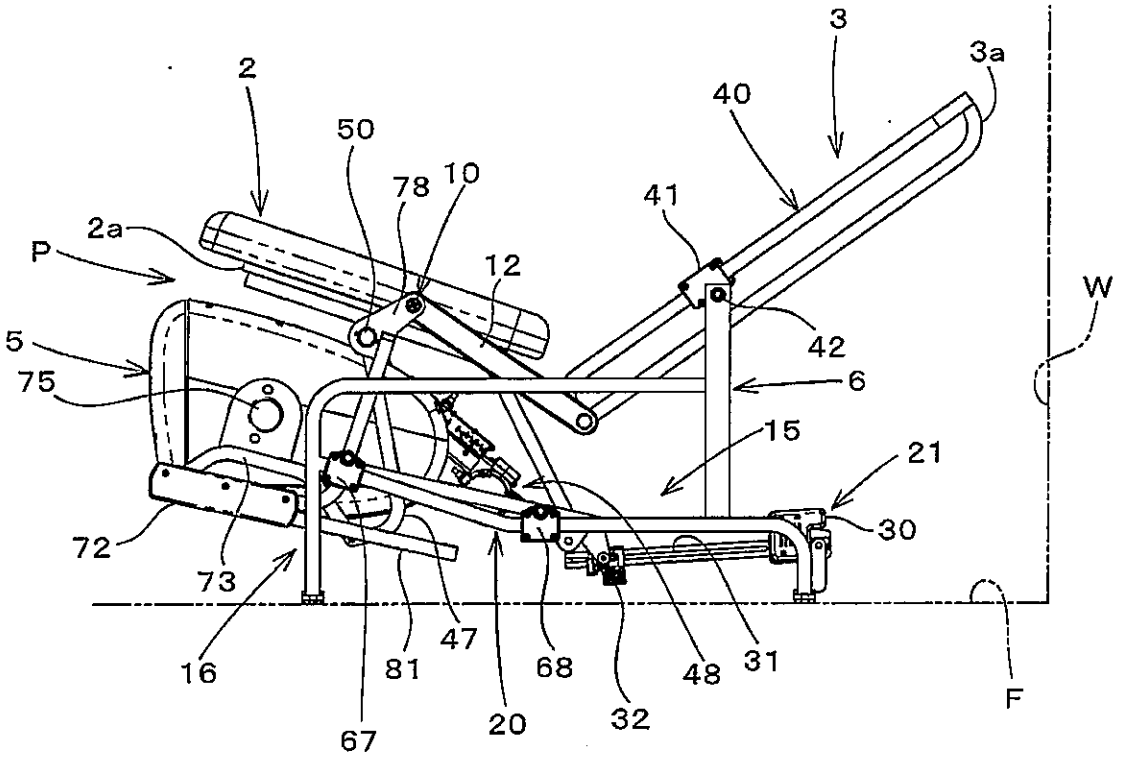
3
3a
2
40
50
78
10
41
2a
P
12
W
42
5
75
6
15
21
30
72
73
16
81
47
68
48
31
F
67
20
32

Fig.11

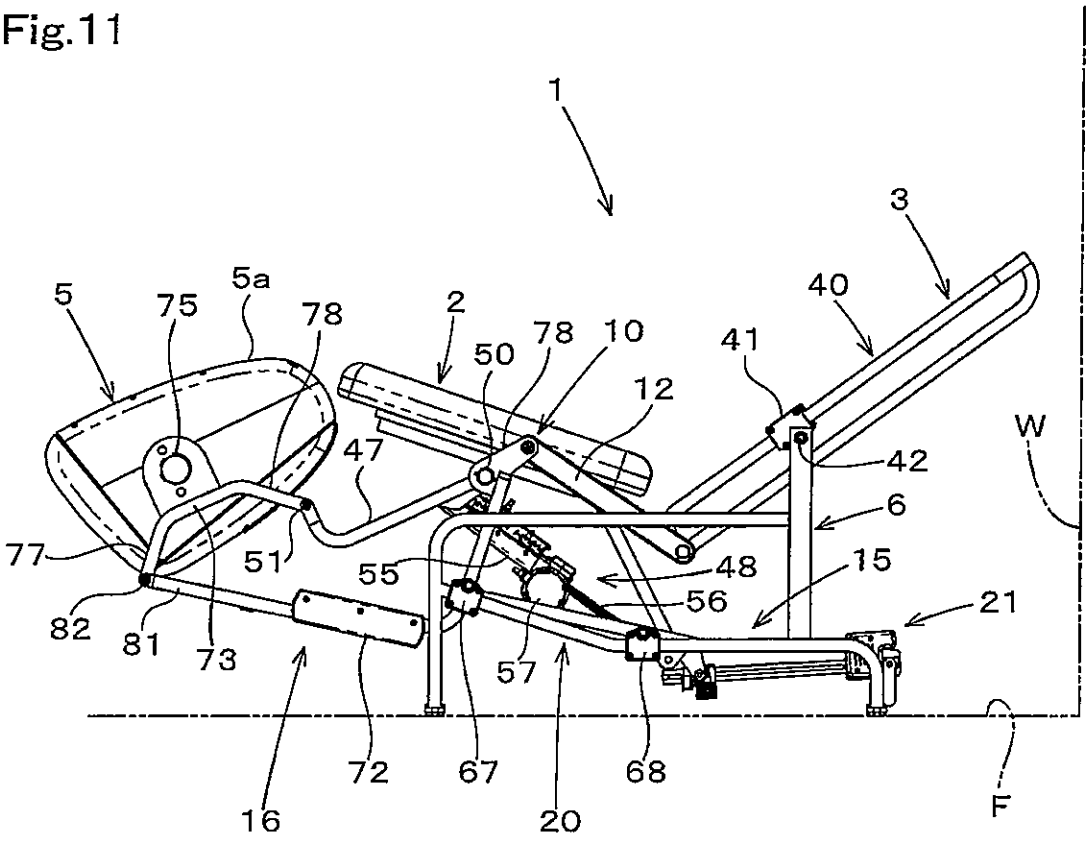
1
3
5
75
5a
78
2
78
10
40
41
50
12
47
W
42
6
77
51
55
48
15
82
81
73
56
21
57
72
67
68
16
20
F

Fig.12

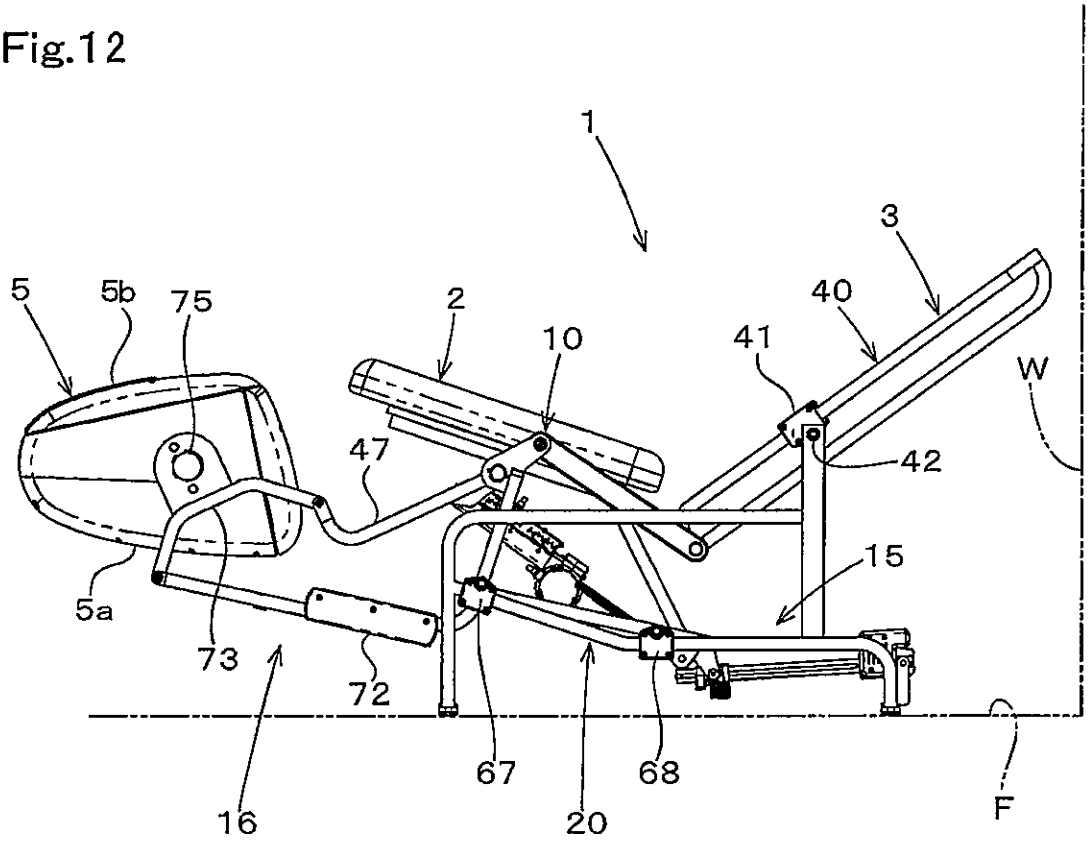
1
3
5
5b
75
2
10
40
41
W
47
42
15
5a
73
72
67
68
16
20
F

Fig.13

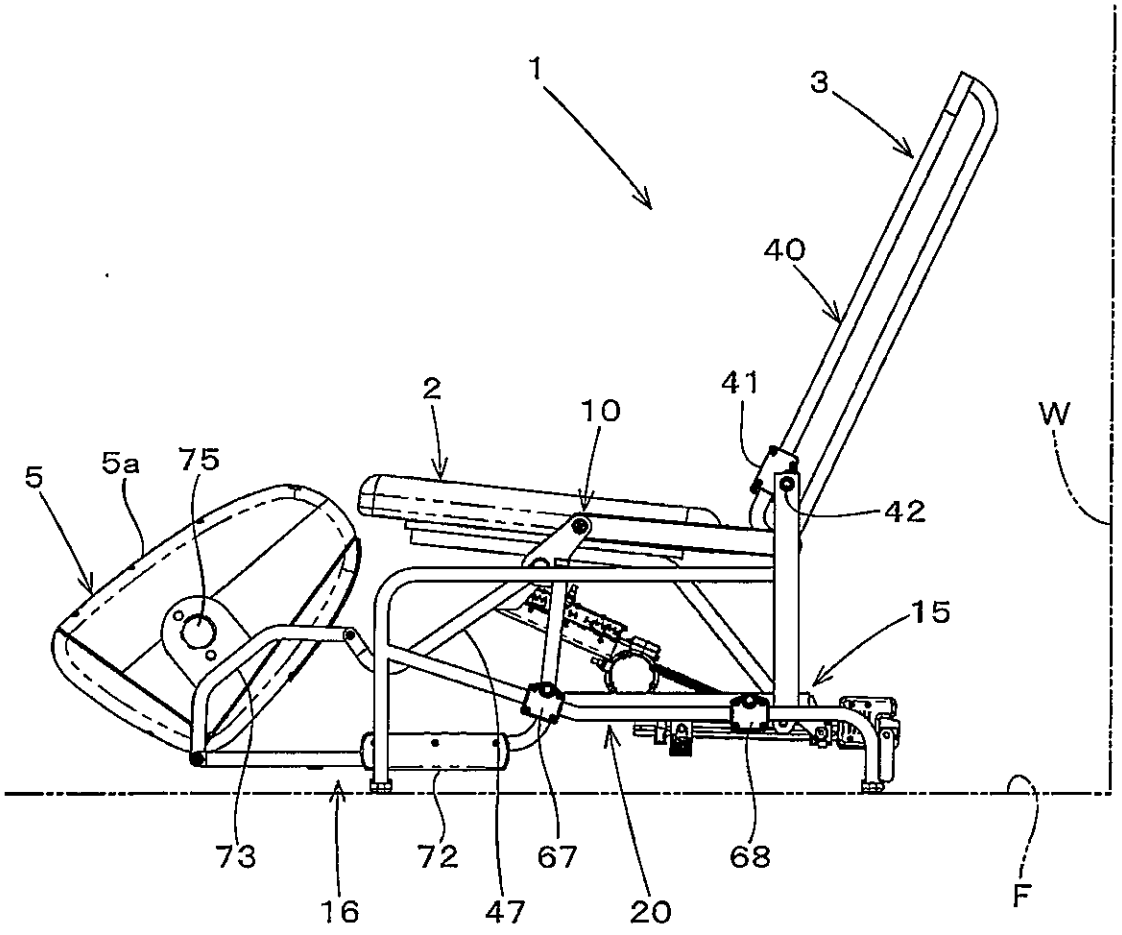

Fig.14

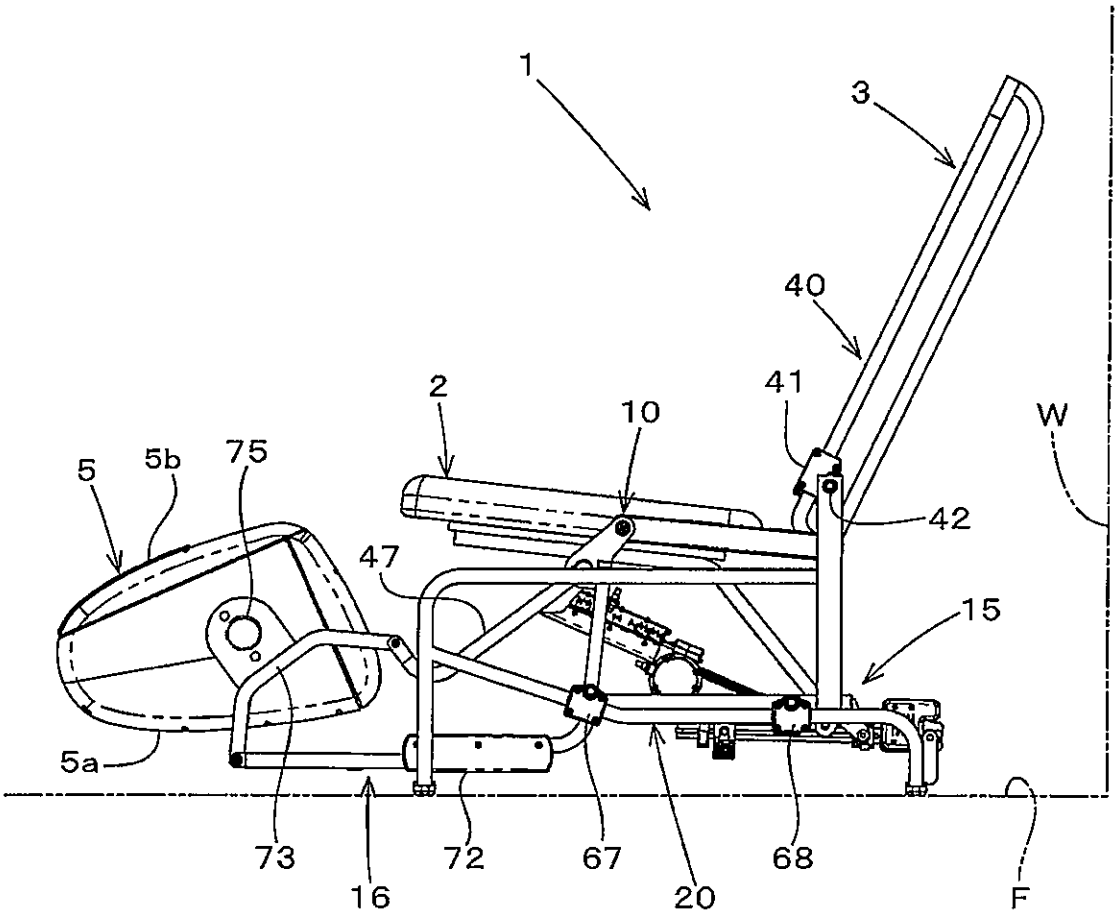

Fig.15

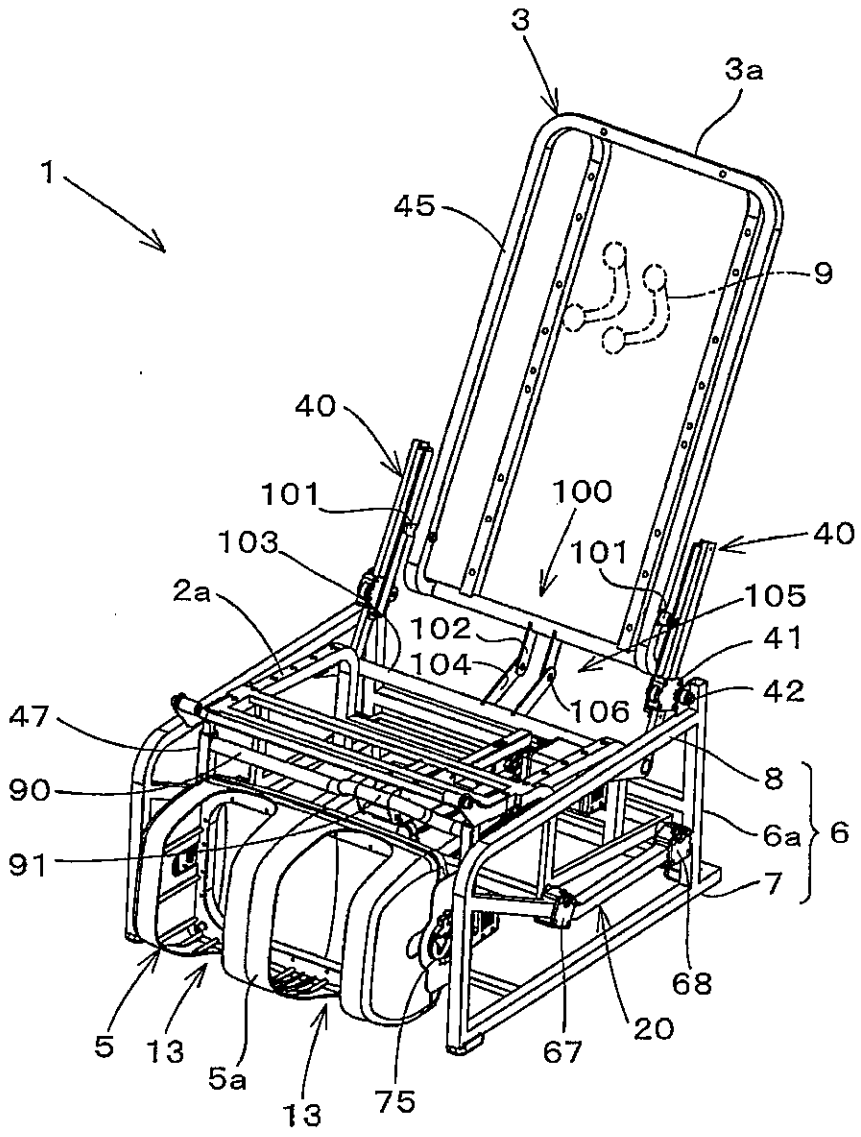
3
3a
1
45
9
40
101
100
103
101
40
2a
105
102
41
104
42
106
47
8
90
6a
6
91
7
68
5
13
5a
13
75
67
20

Fig.16

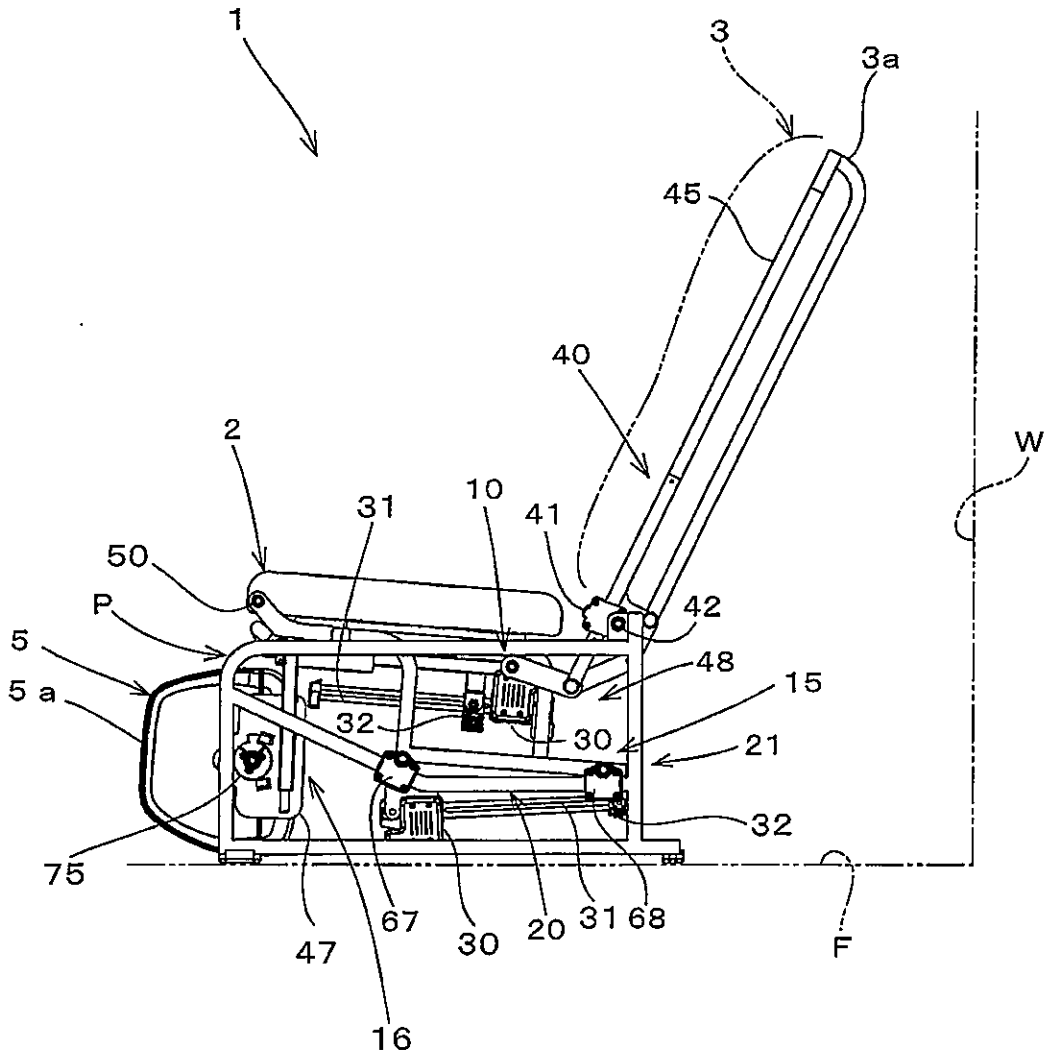
1
3
3a
45
40
2
W
31
10
41
50
P
42
5
48
15
5 a
32
30
21
32
75
67
30
20
31
68
47
16
F

Fig.17

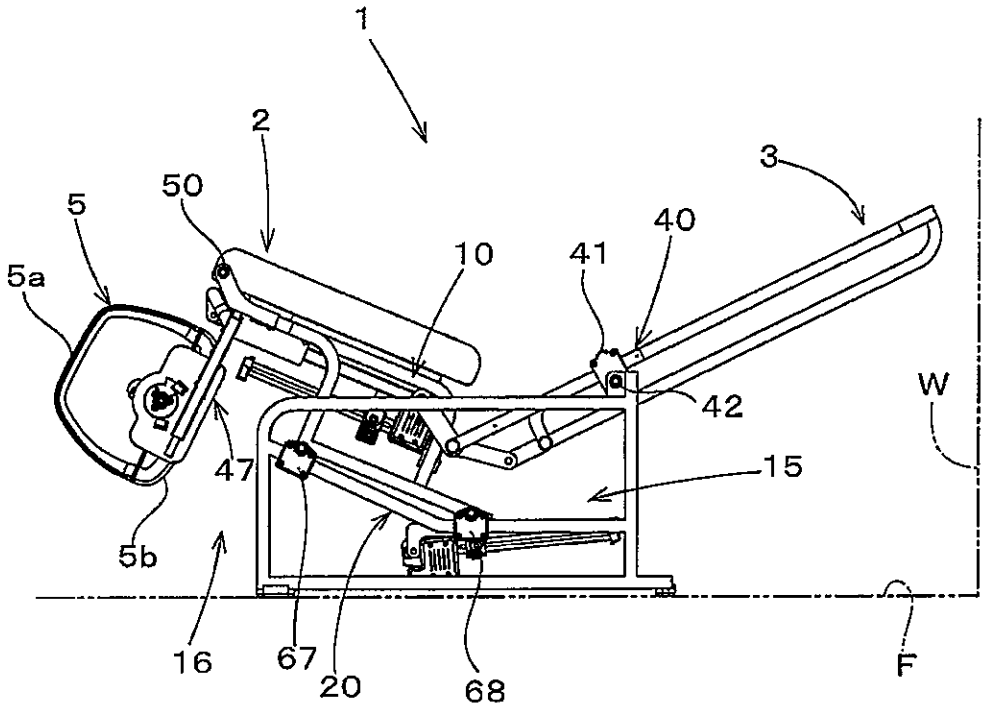
1
2
3
5
50
40
10
41
5a
42
W
47
15
5b
16
67
20
68
F

Fig.18

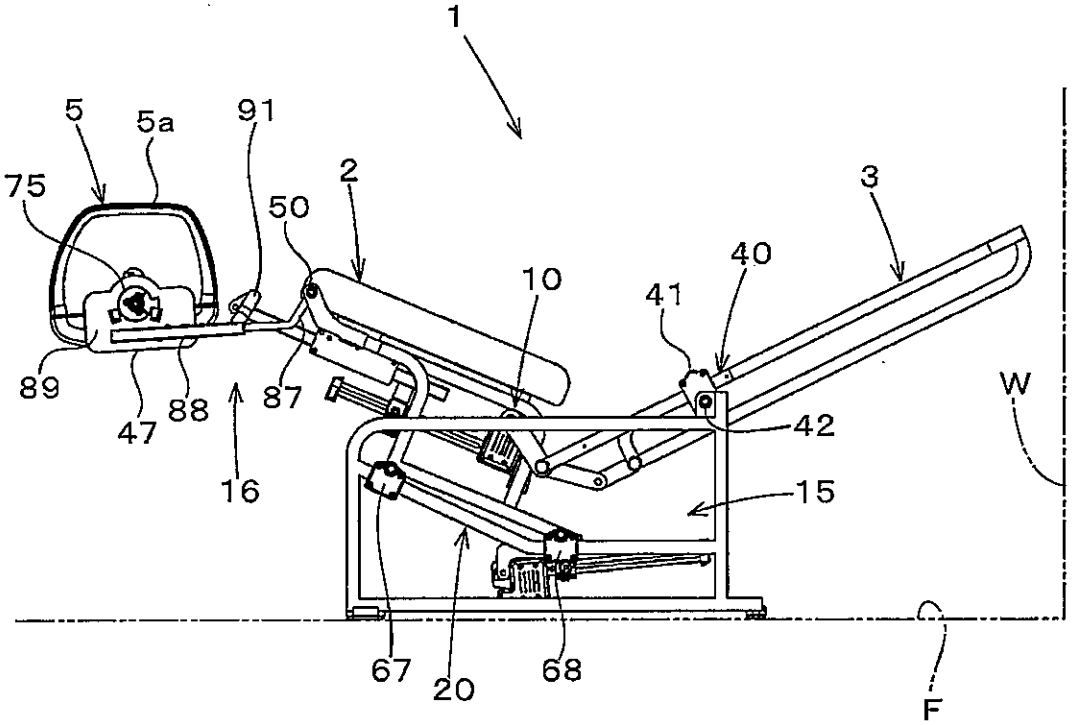
1
5
5a
91
75
2
50
3
40
10
41
89
87
88
W
47
42
16
15
67
20
68
F

Fig.19

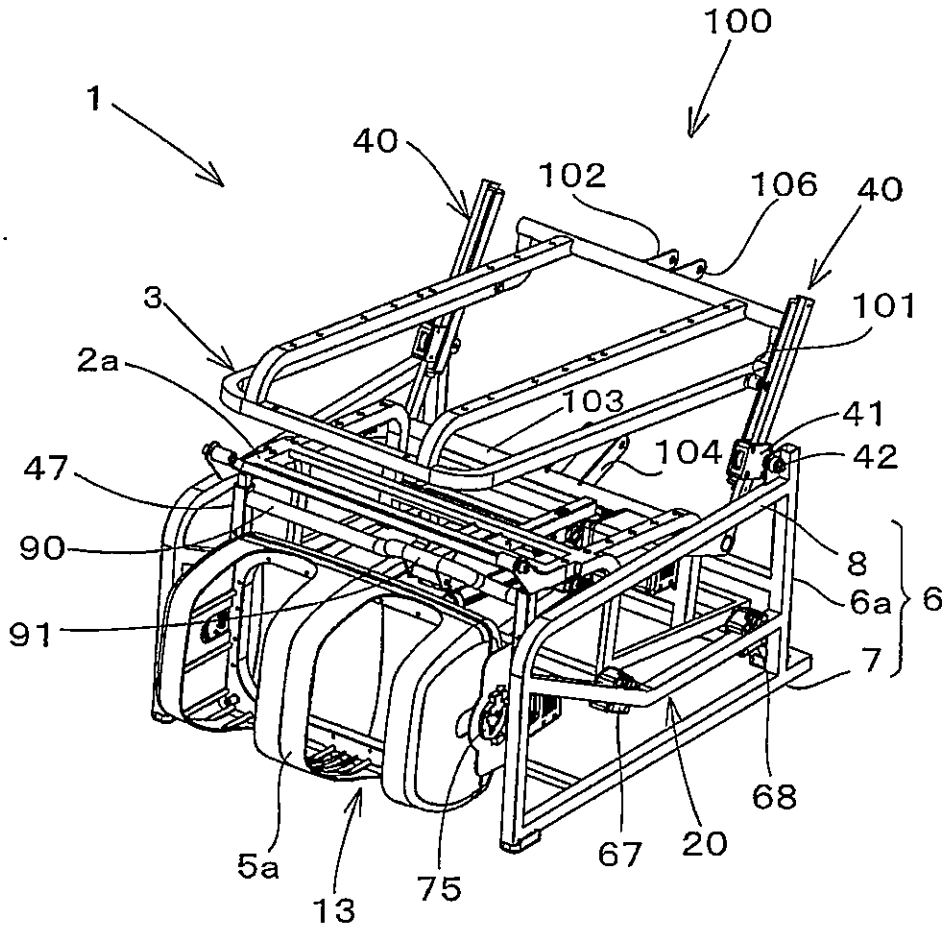
100
1
40
102
106
40
3
101
2a
103
41
104
42
47
90
8
6a
6
91
7
68
5a
13
75
67
20