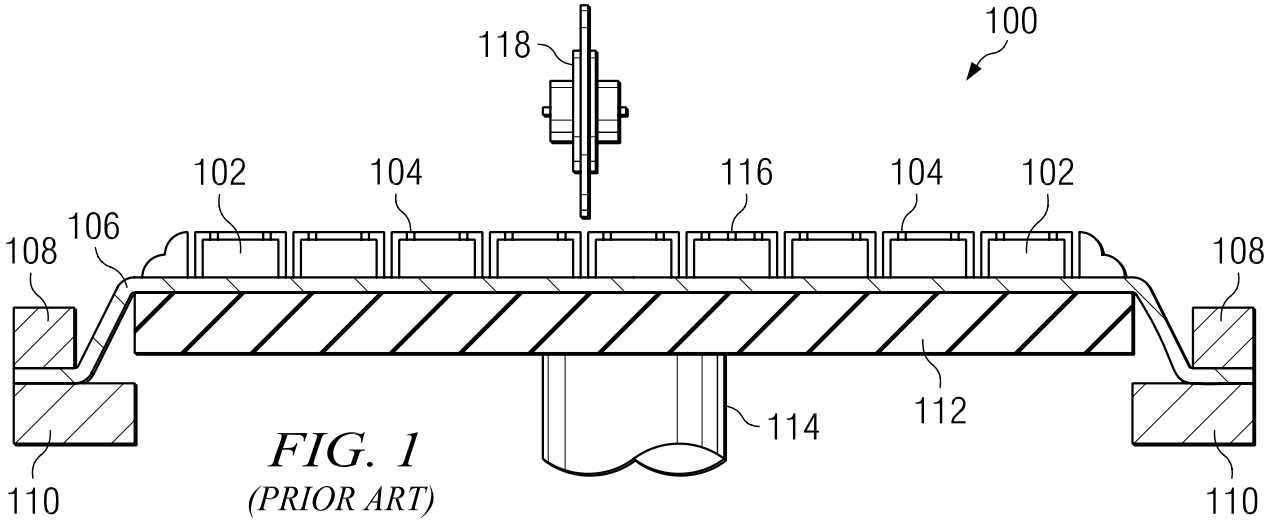


FIG. 1
(PRIOR ART)

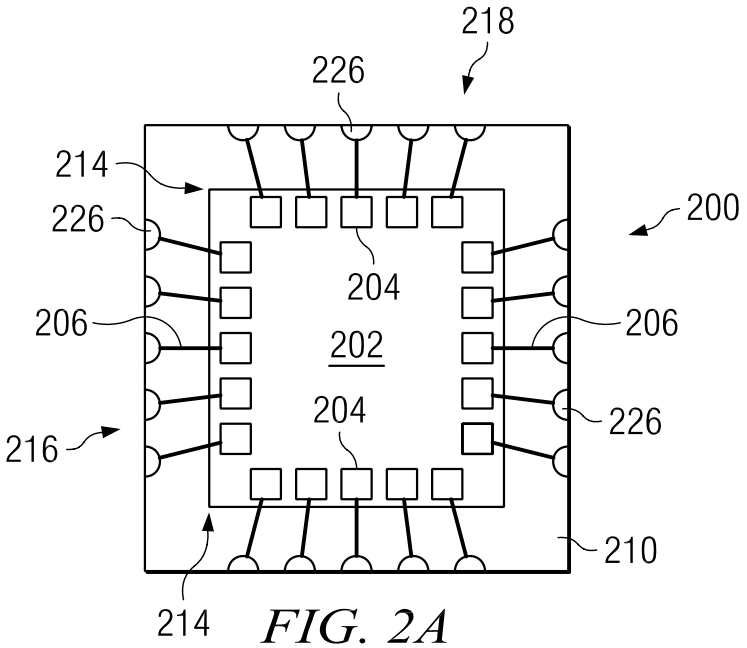


FIG. 2A

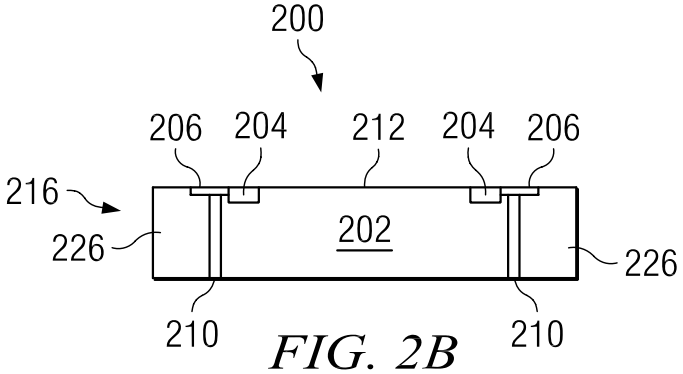


FIG. 2B

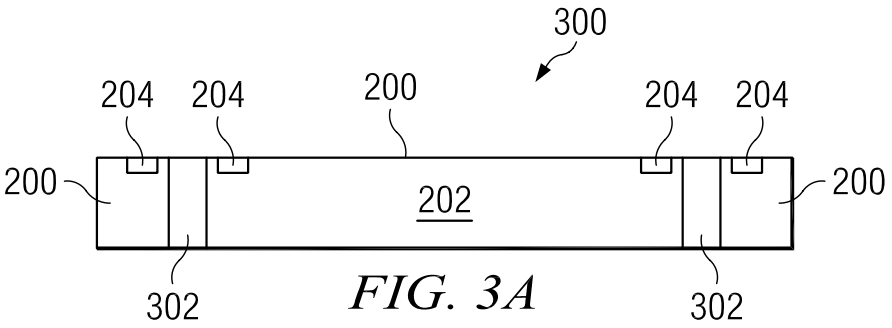
300
204
204
200
204
204
200
200
202
302
302

FIG. 3A

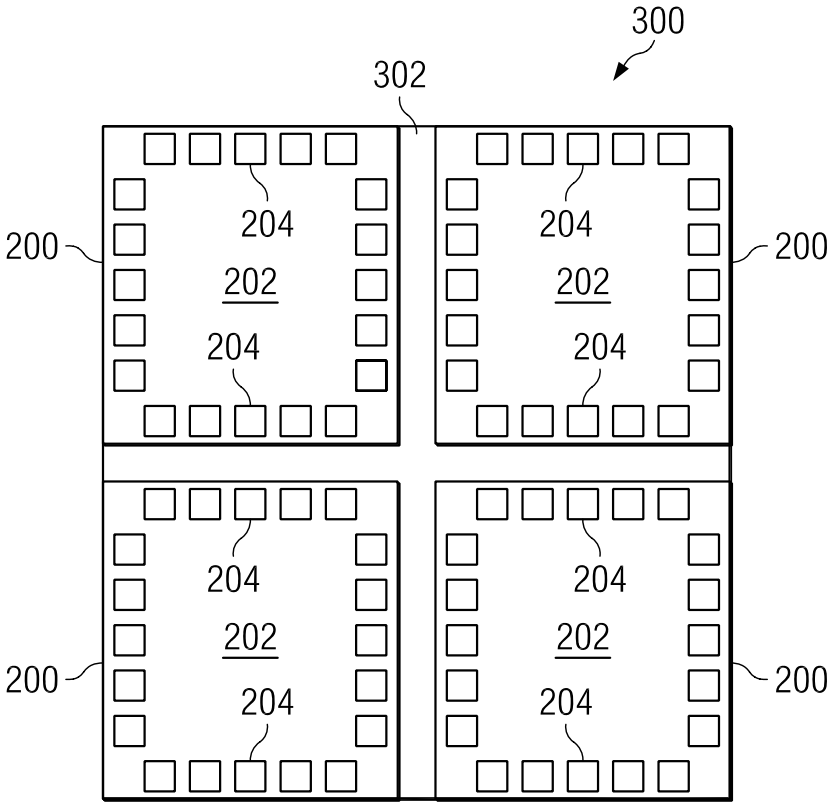
300
302
204
204
200
200
202
202
204
204
204
204
200
200
202
202
204
204

FIG. 3B

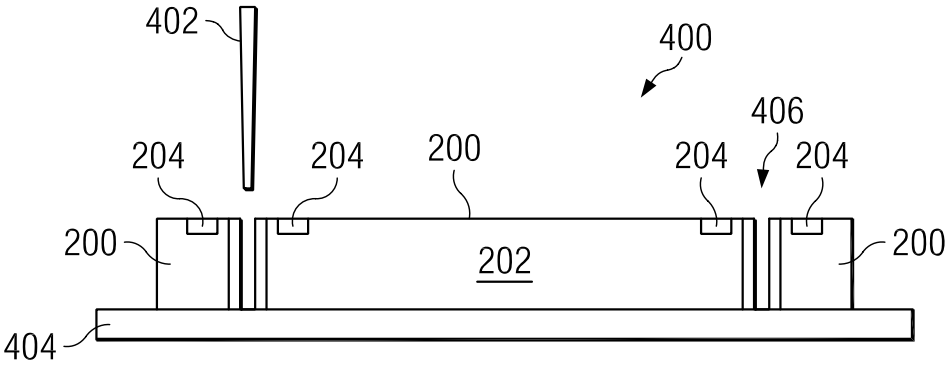
402
400
406
204
204
200
204
204
200
200
202
404

FIG. 4A

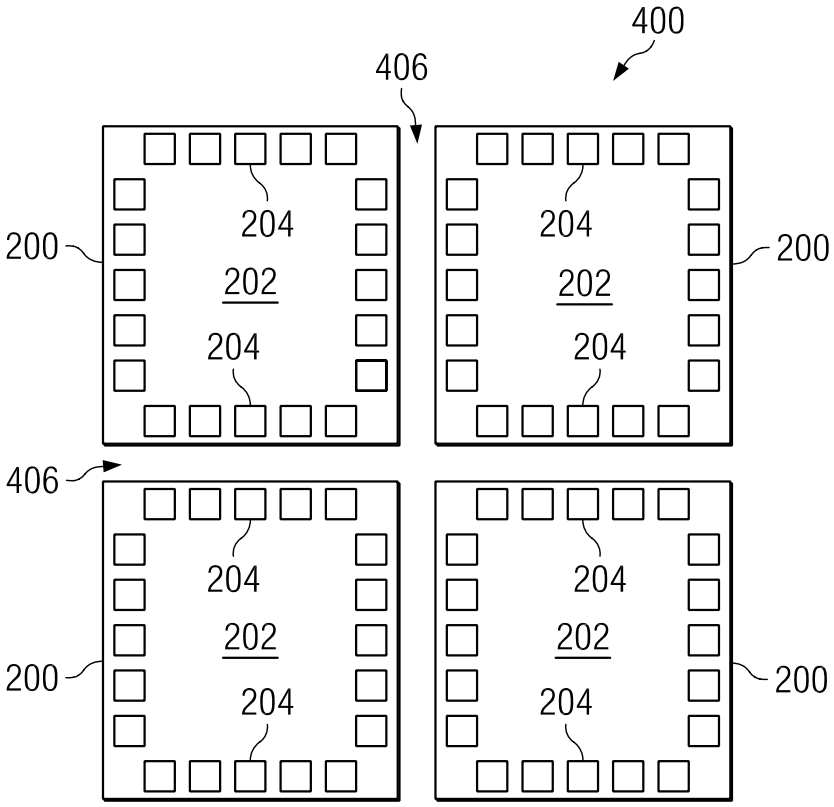
400
406
204
204
200
200
202
202
204
204
406
204
204
200
200
202
202
204
204

FIG. 4B

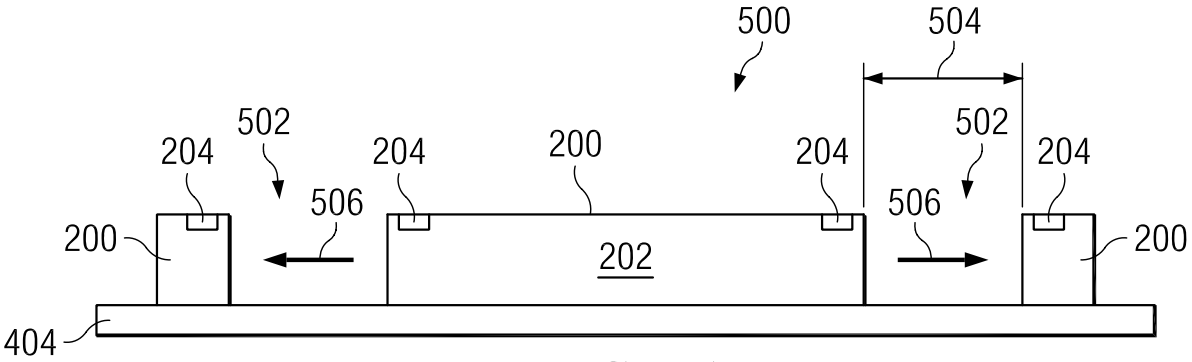
500
504
502
502
204
204
200
204
204
506
506
200
200
202
404

FIG. 5A

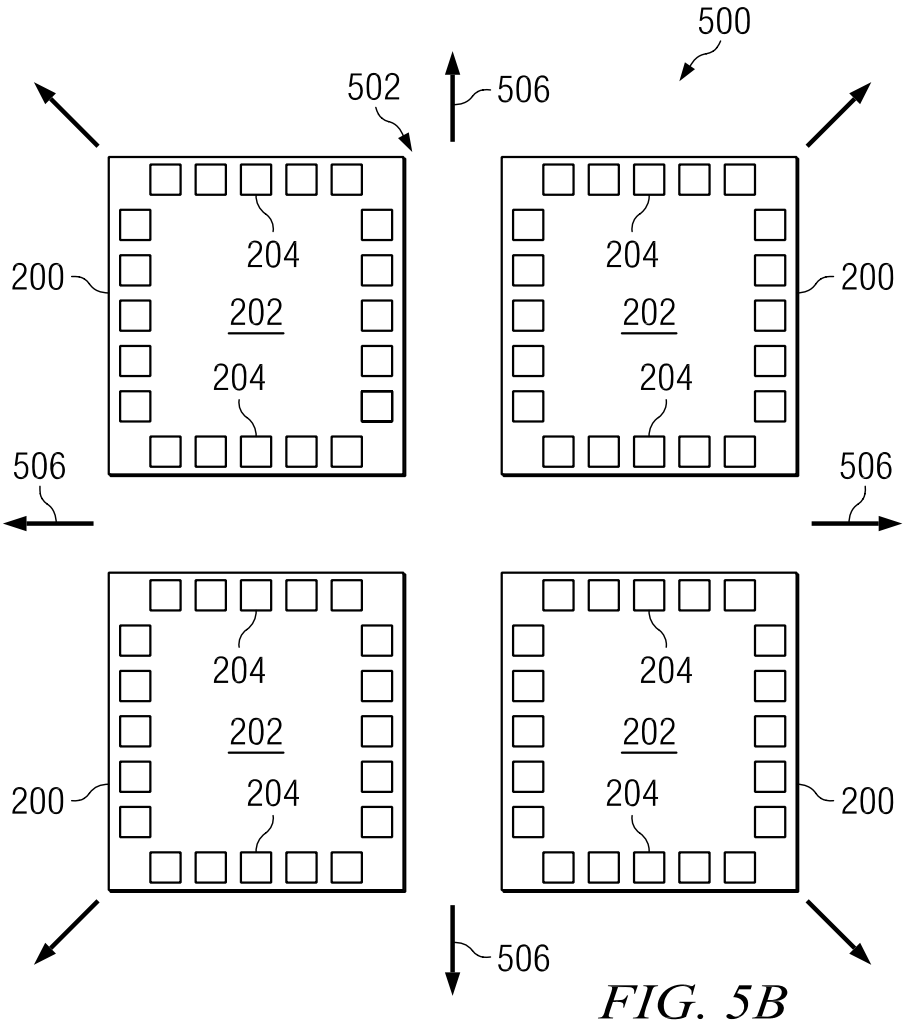
500
502
506
204
204
200
200
202
202
204
204
506
506
204
204
200
200
202
202
204
204
506

FIG. 5B

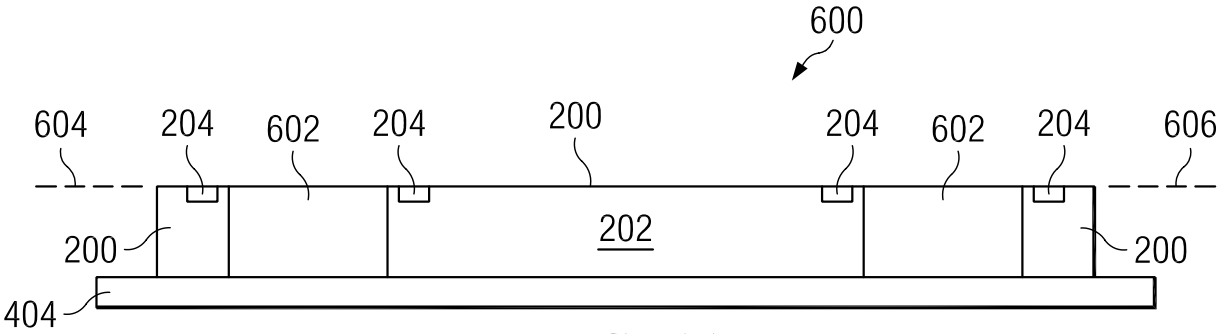
600
604
204
602
204
200
204
602
204
606
200
202
200
404

FIG. 6A

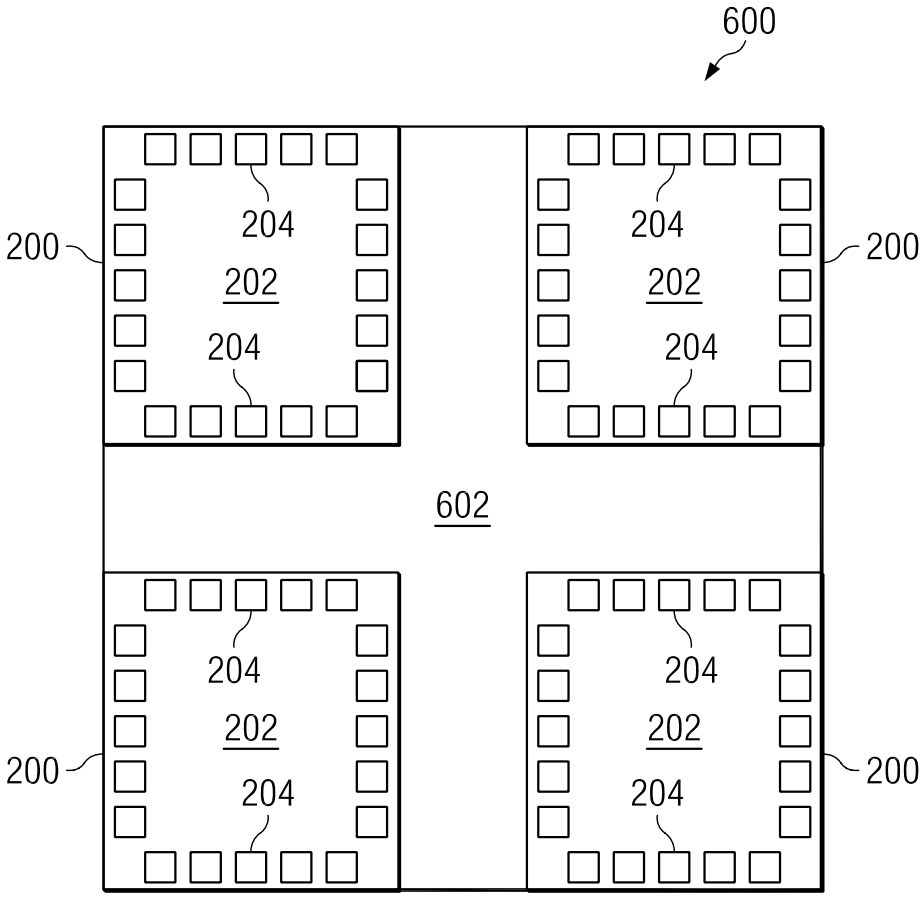
600
200
204
202
204
204
202
204
200
602
200
204
202
204
204
202
204
200

FIG. 6B

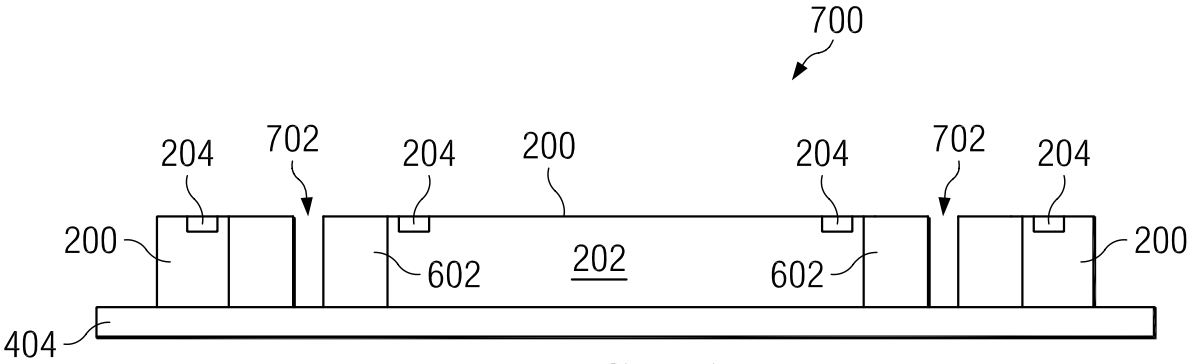
700
204
702
204
200
204
702
204
200
200
602
202
602
200
404

FIG. 7A

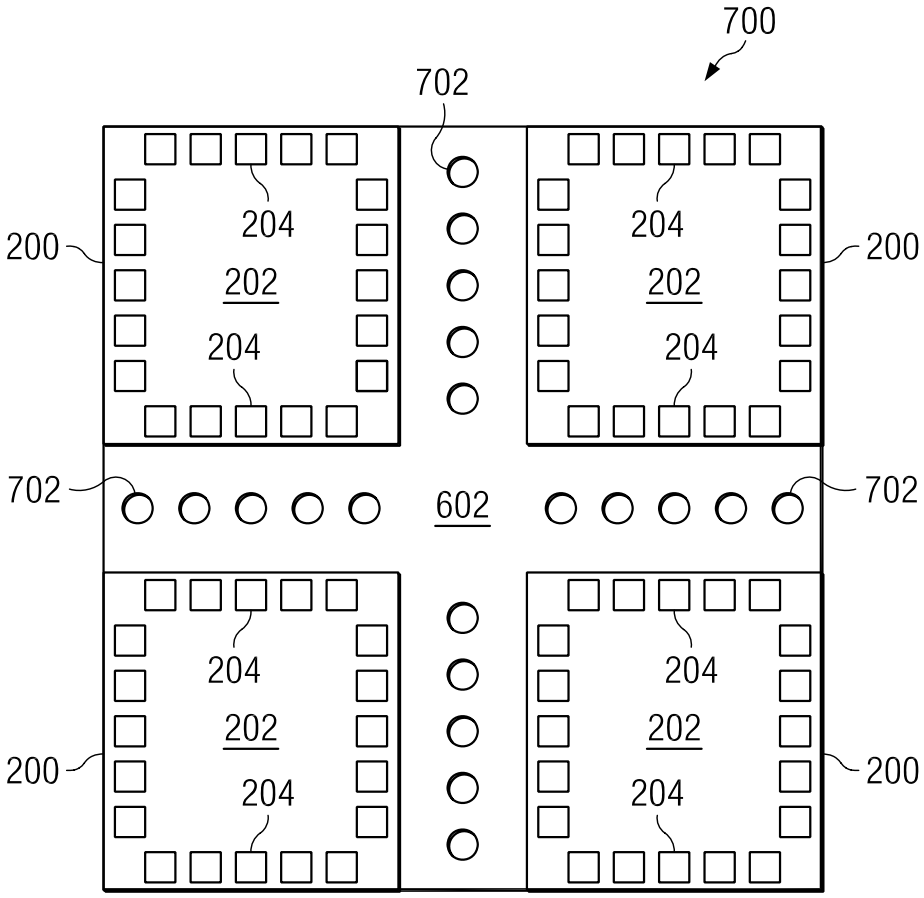
700
702
204
204
200
202
202
200
204
204
702
602
702
204
204
202
202
200
204
204
200

FIG. 7B

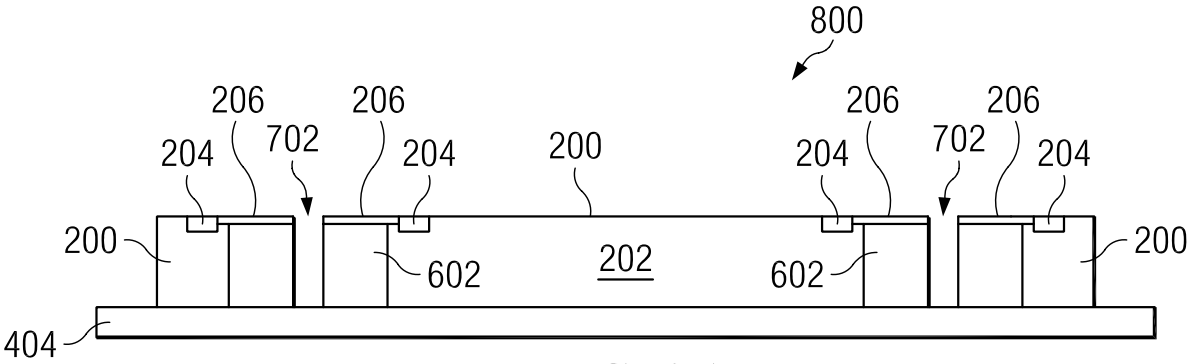
800
206
206
206
206
204
702
204
200
204
702
204
200
200
602
202
602
200
404

FIG. 8A

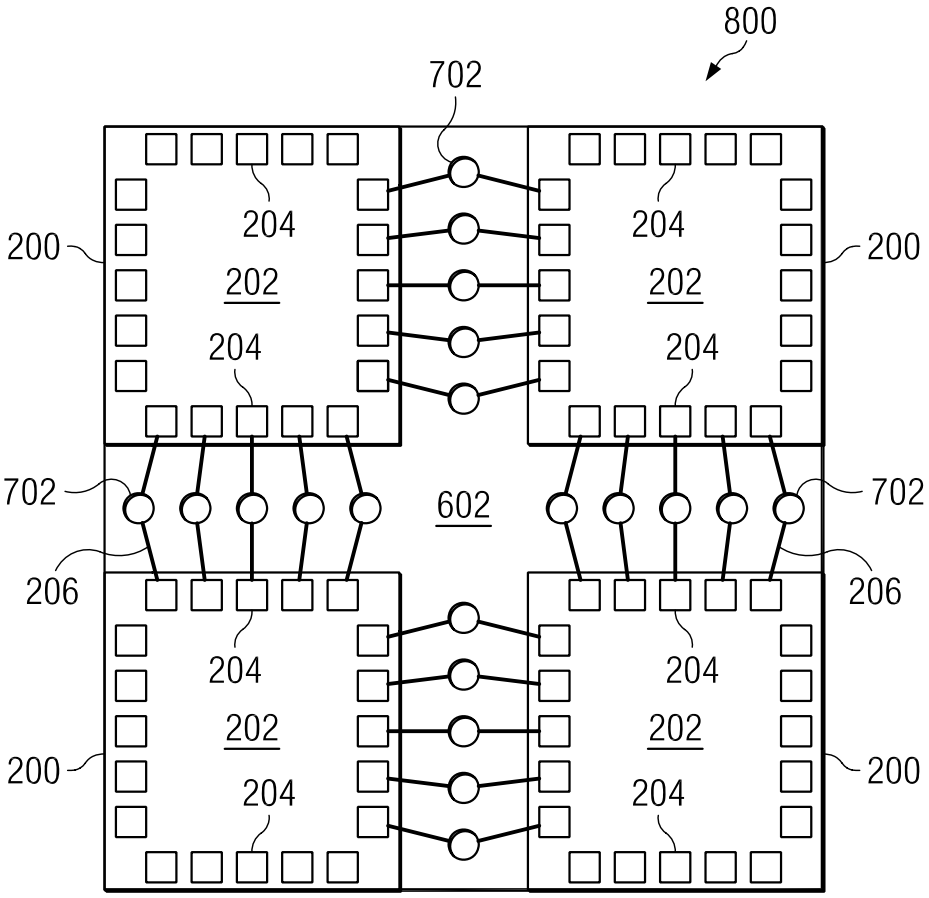
800
702
204
204
200
202
202
200
204
204
702
602
702
206
206
204
204
202
202
200
204
204
200

FIG. 8B

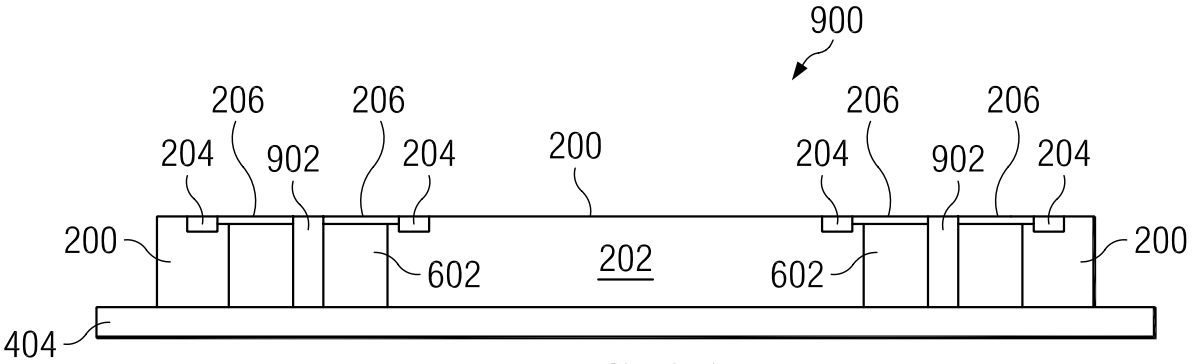
900
206
206
206
206
204
902
204
200
204
902
204
200
200
602
202
602
200
404

FIG. 9A

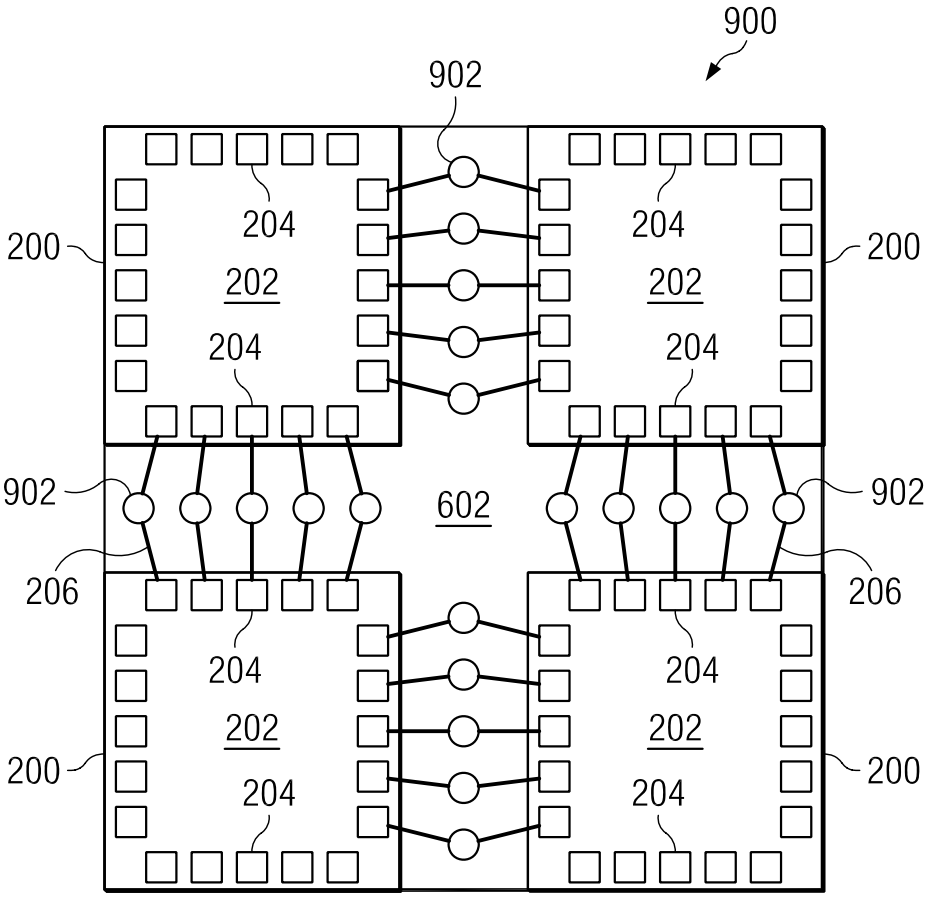
900
902
204
204
200
202
202
200
204
204
902
602
902
206
206
204
204
202
202
200
204
204
200

FIG. 9B

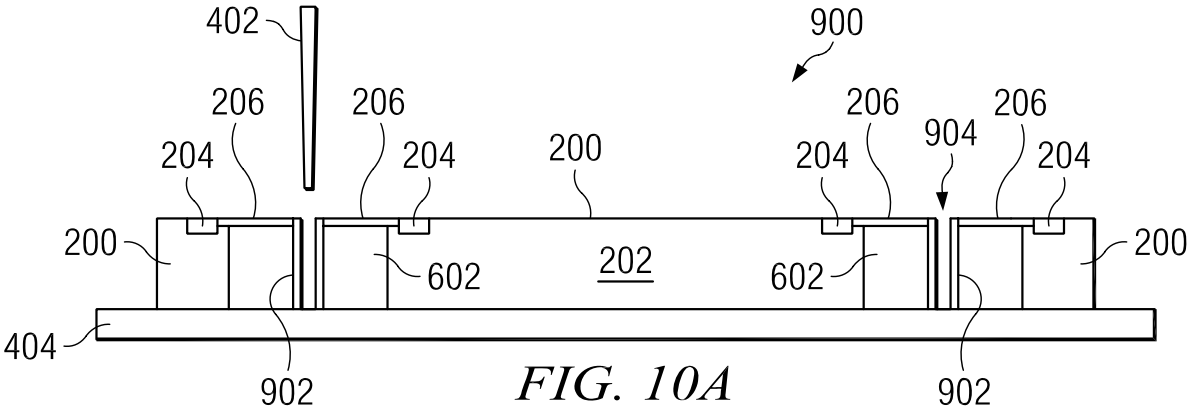


FIG. 10A

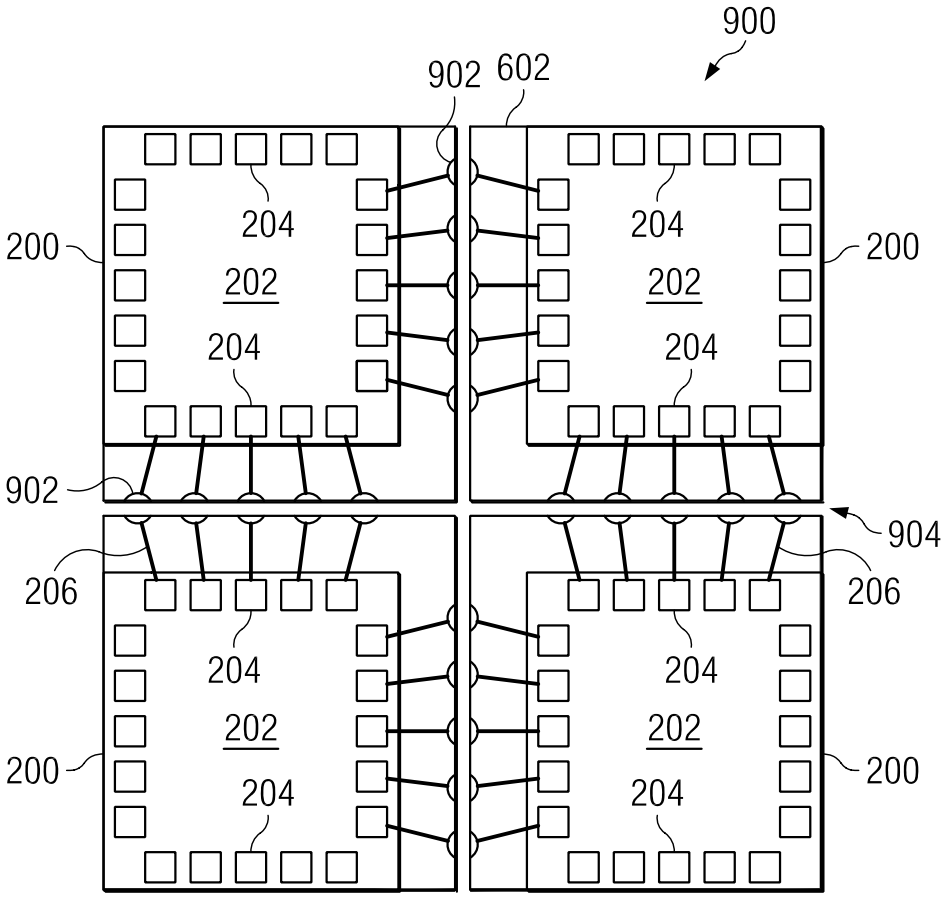


FIG. 10B

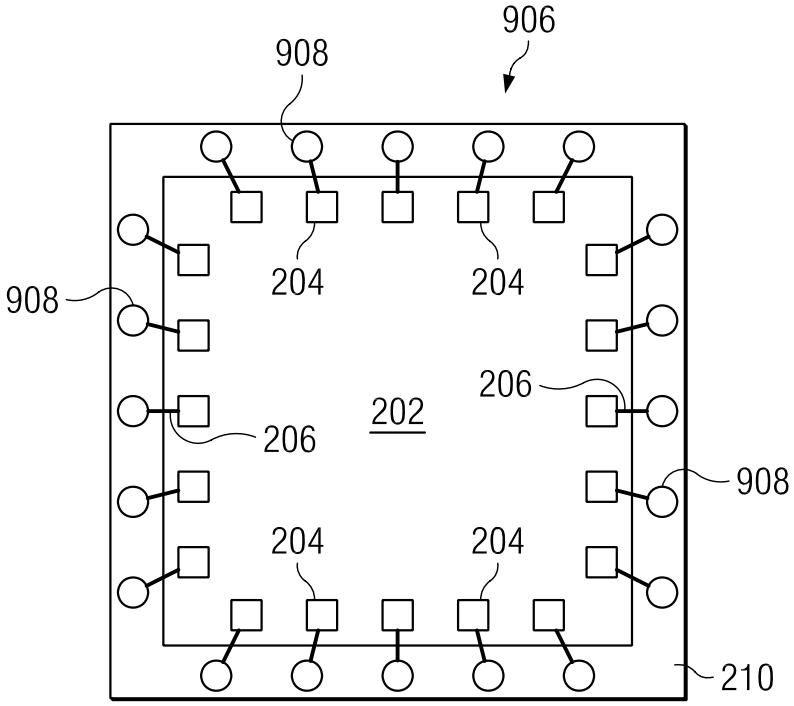


FIG. 11A

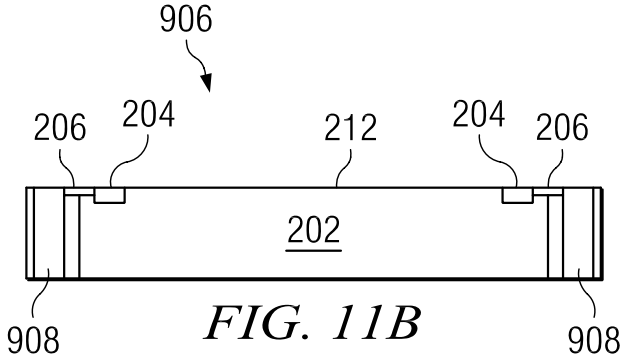


FIG. 11B

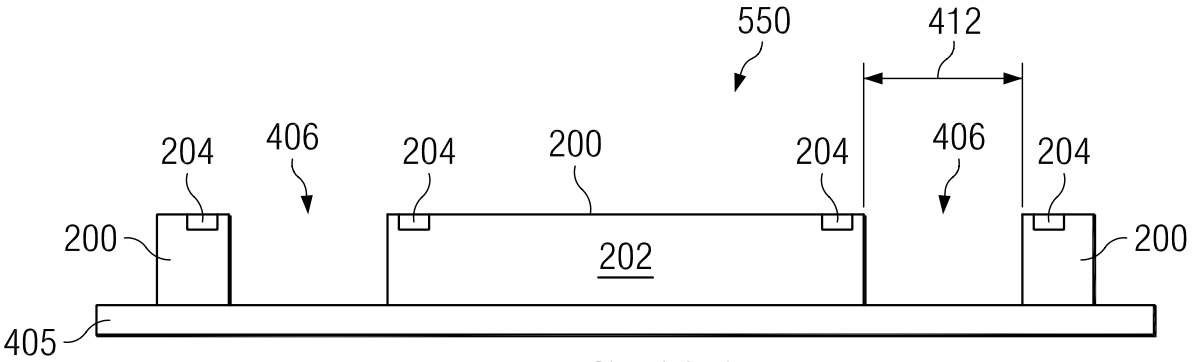


FIG. 12A

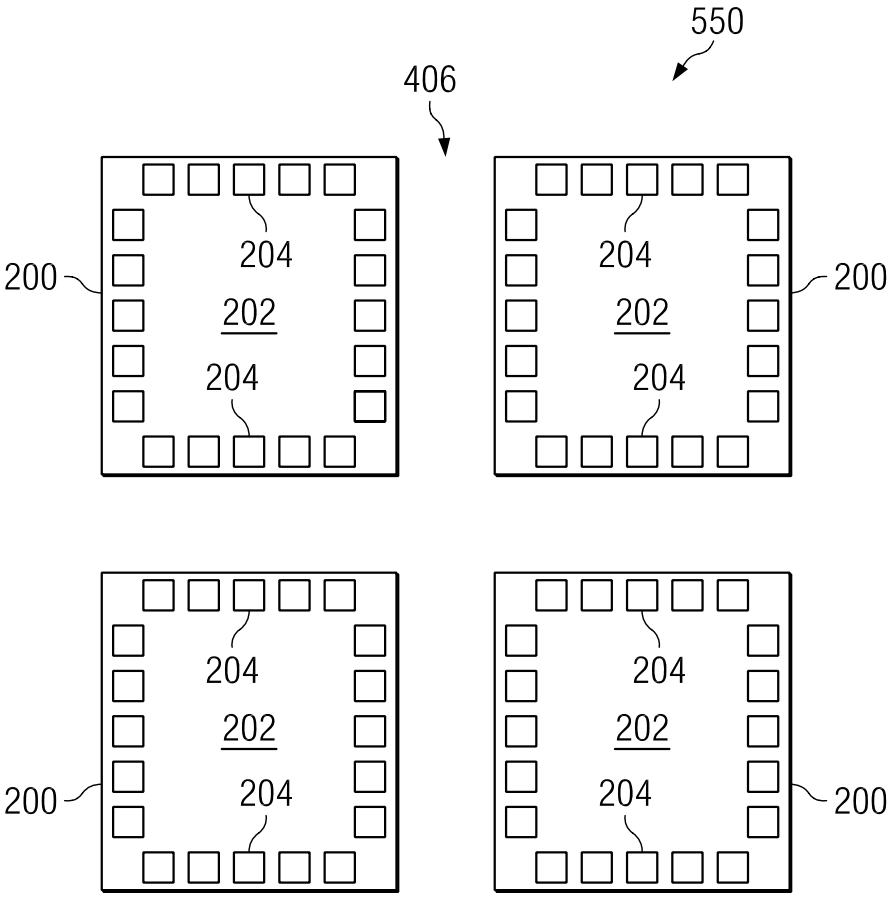


FIG. 12B

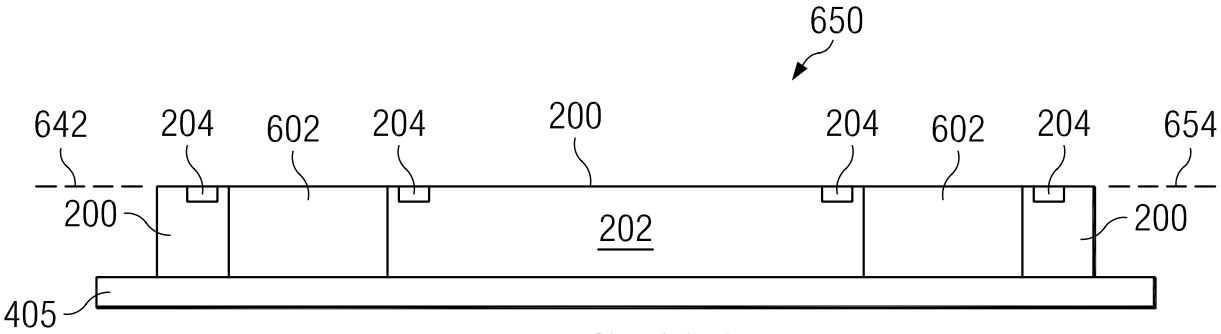


FIG. 13A

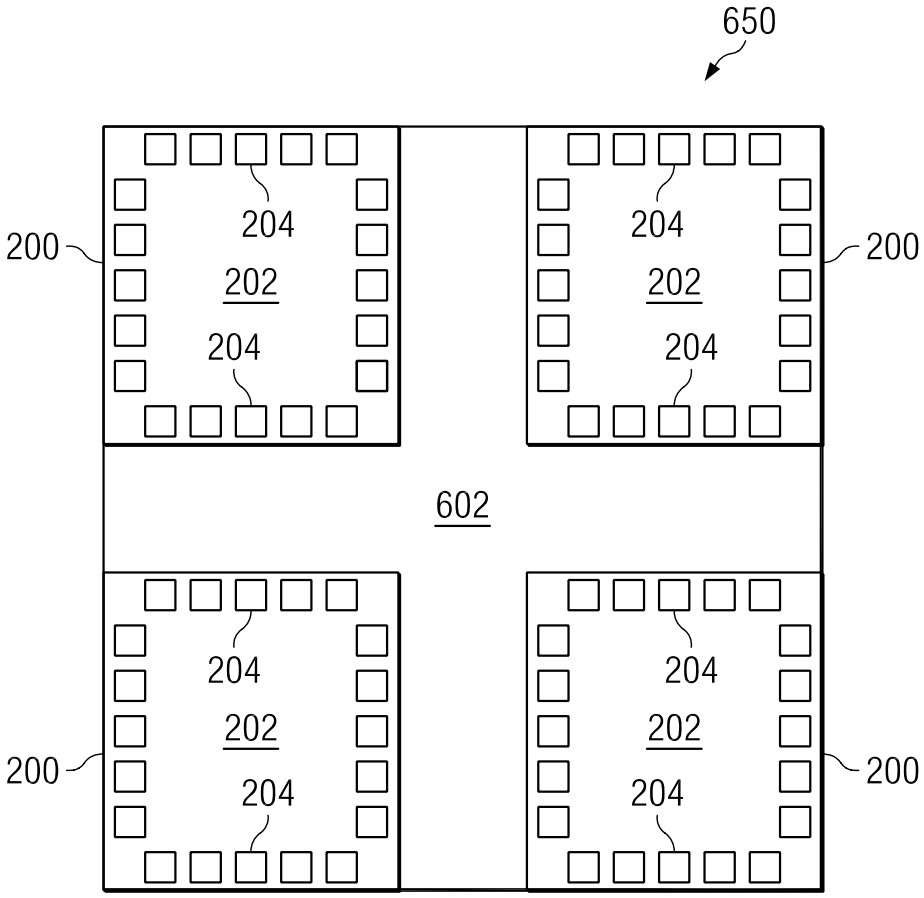


FIG. 13B

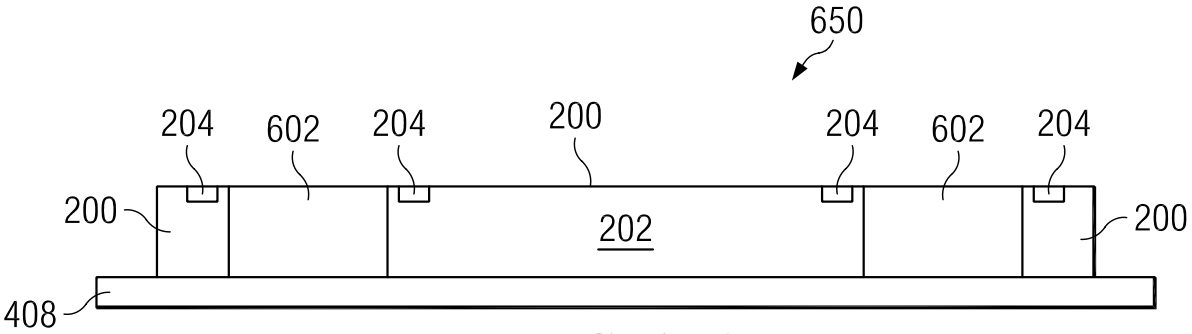


FIG. 14A

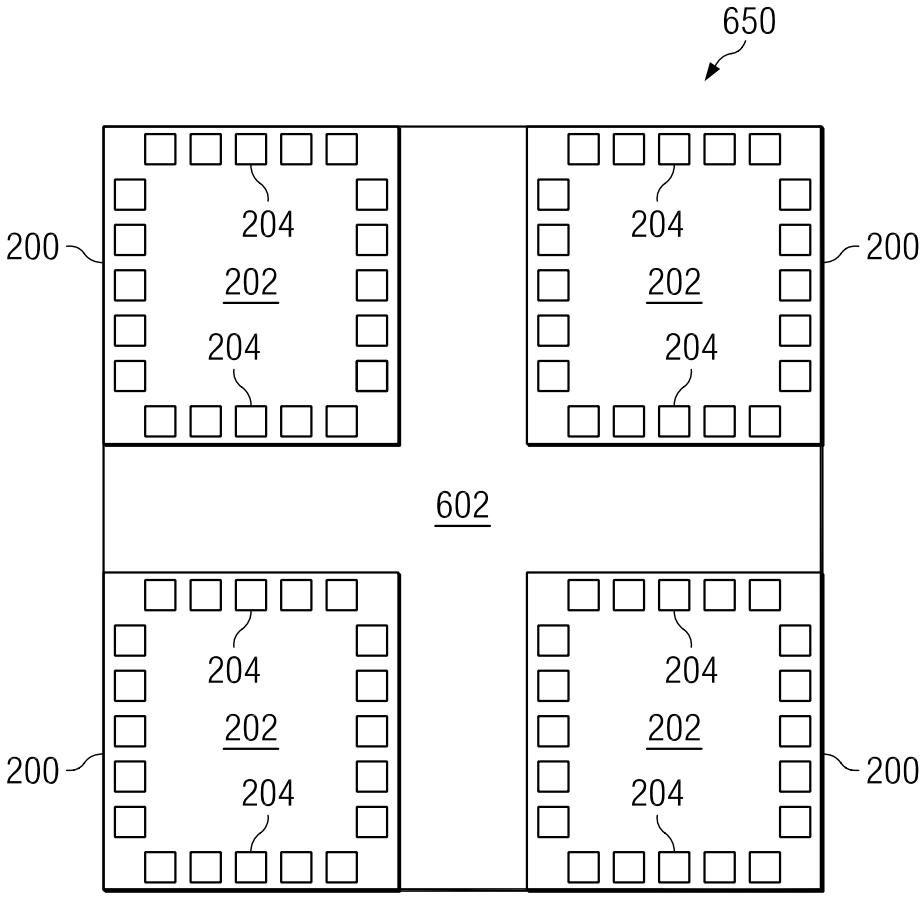


FIG. 14B

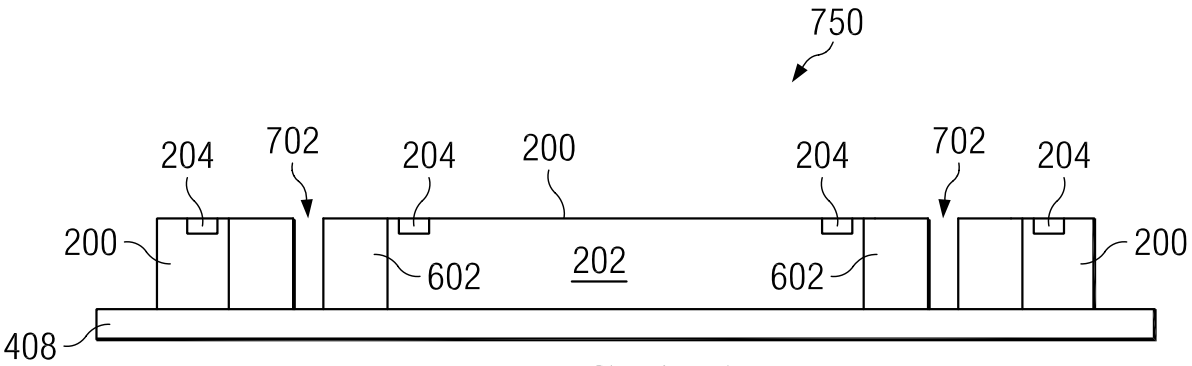


FIG. 15A

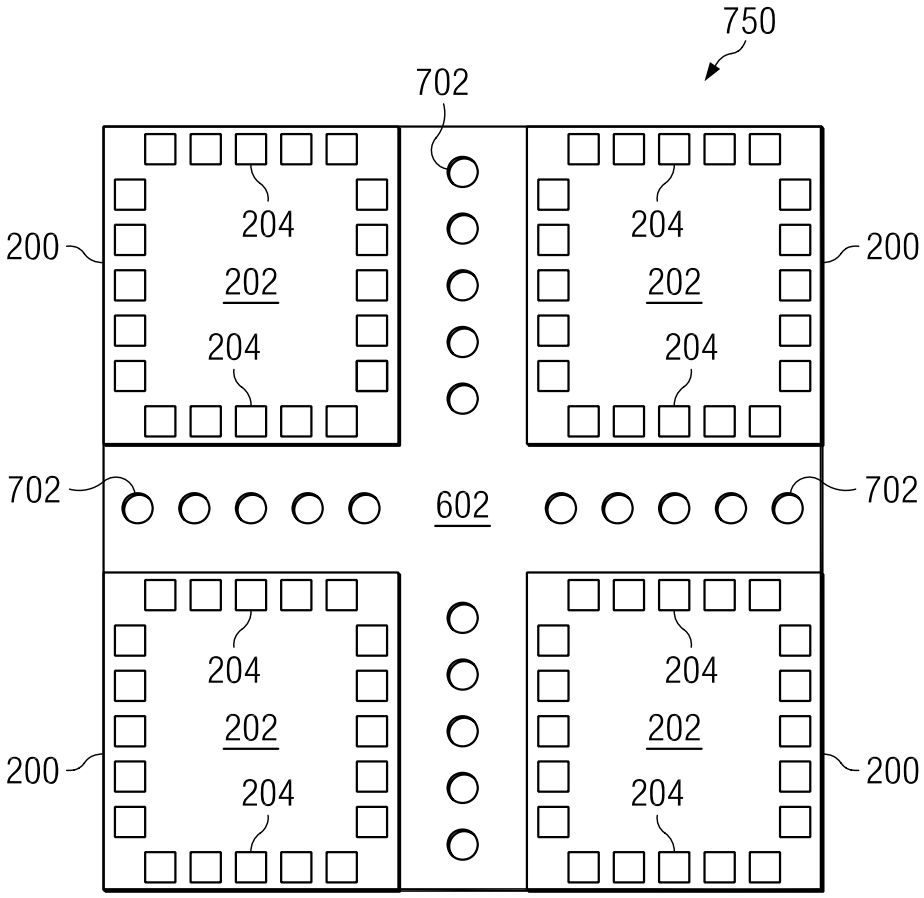


FIG. 15B

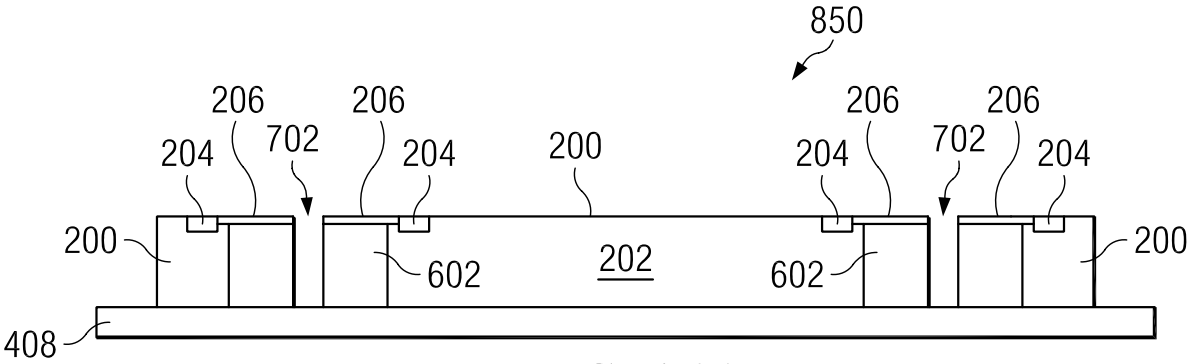


FIG. 16A

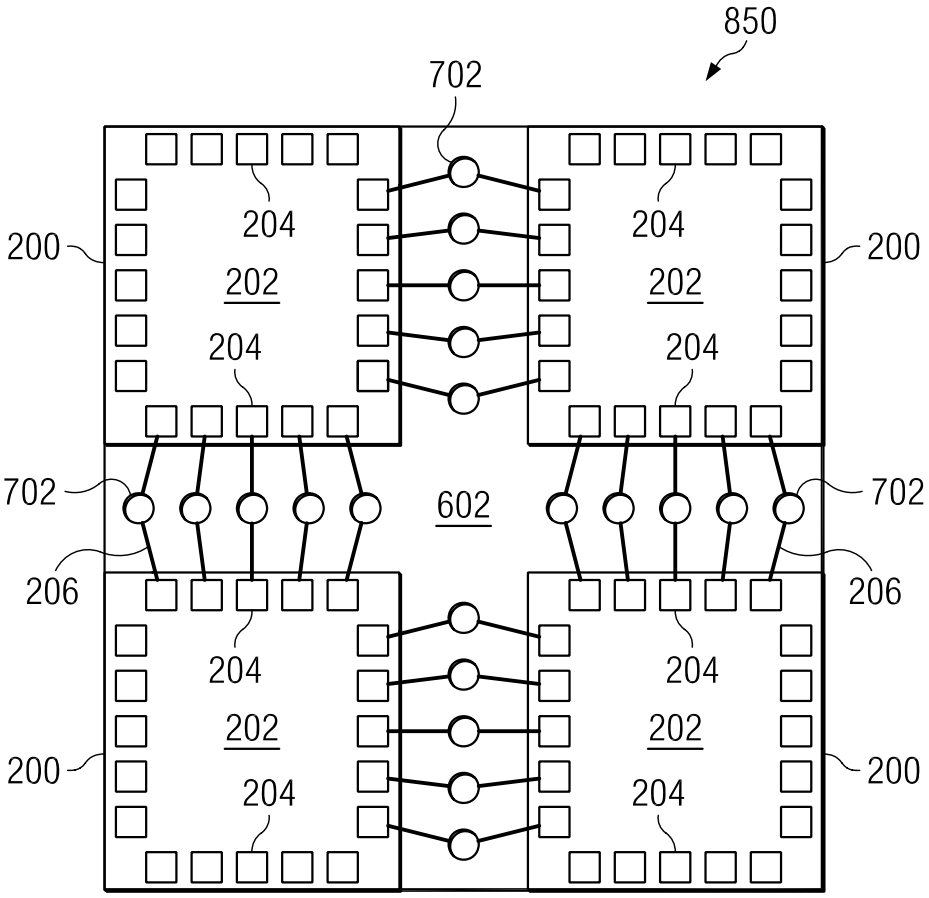


FIG. 16B

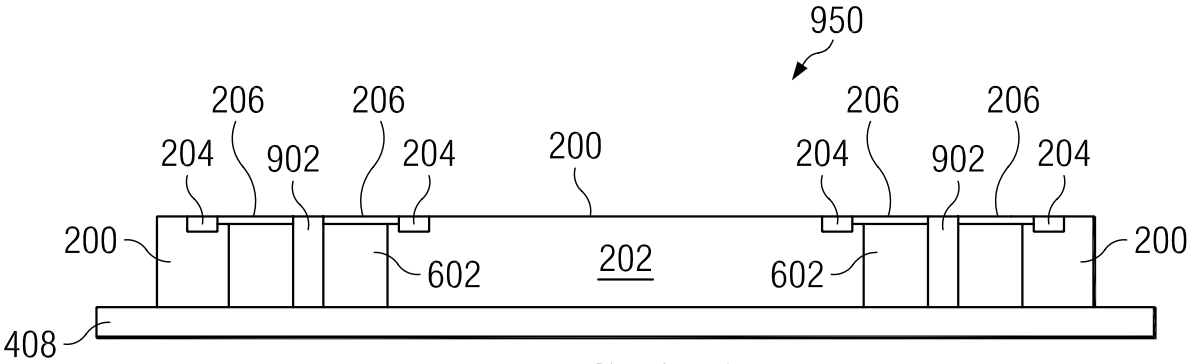


FIG. 17A

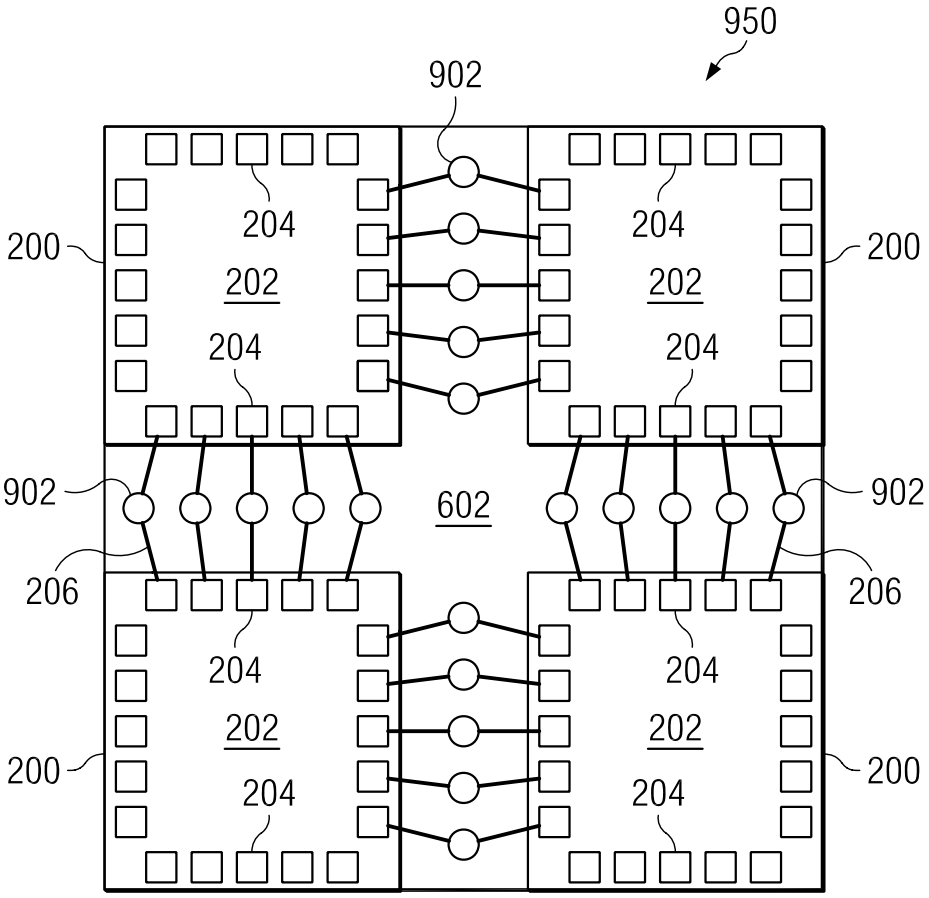


FIG. 17B

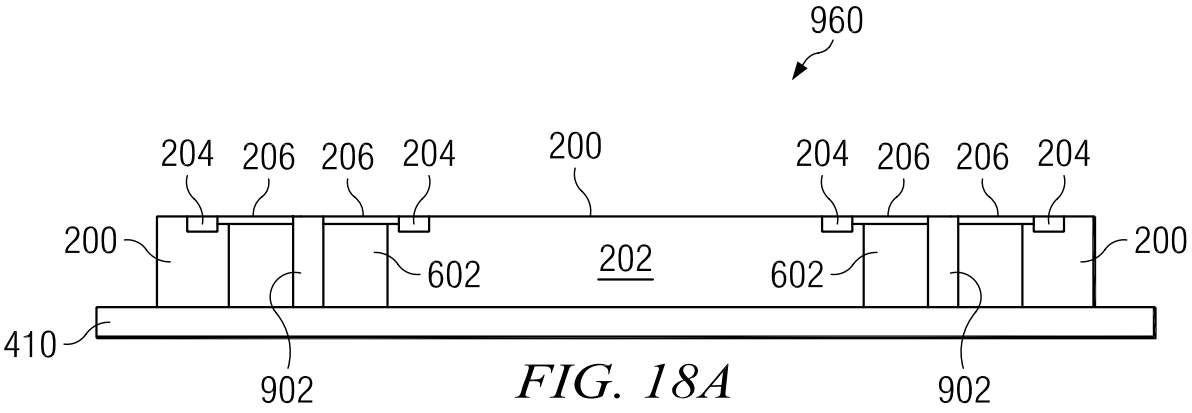


FIG. 18A

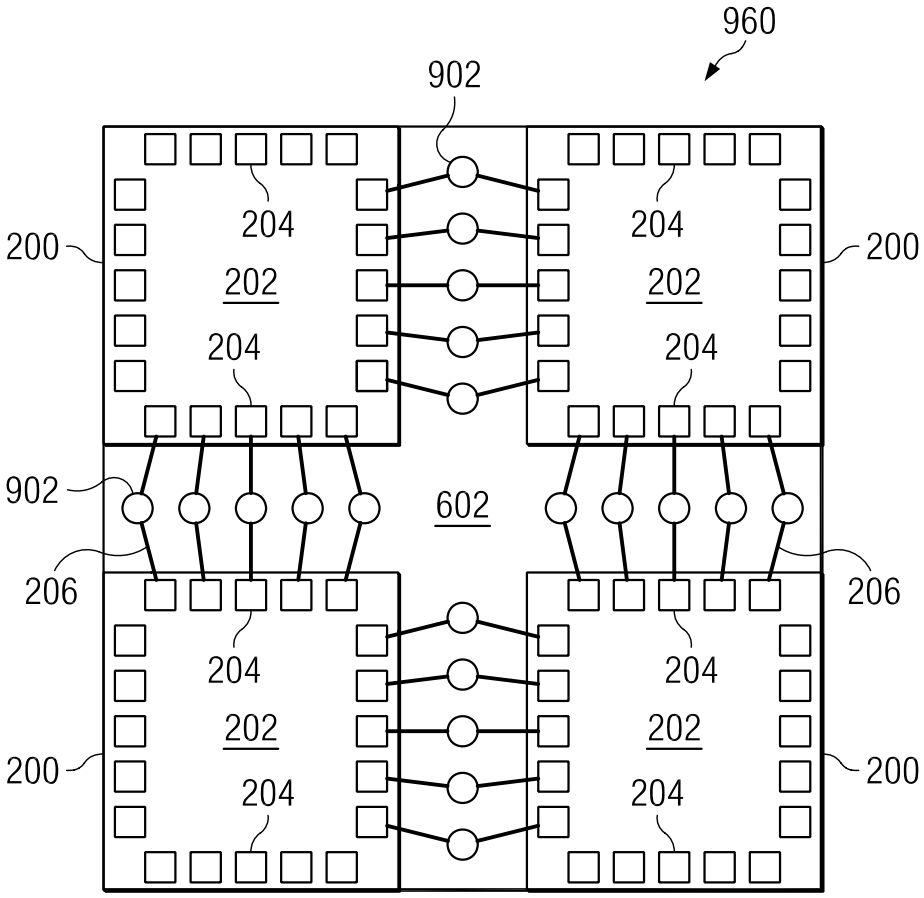


FIG. 18B

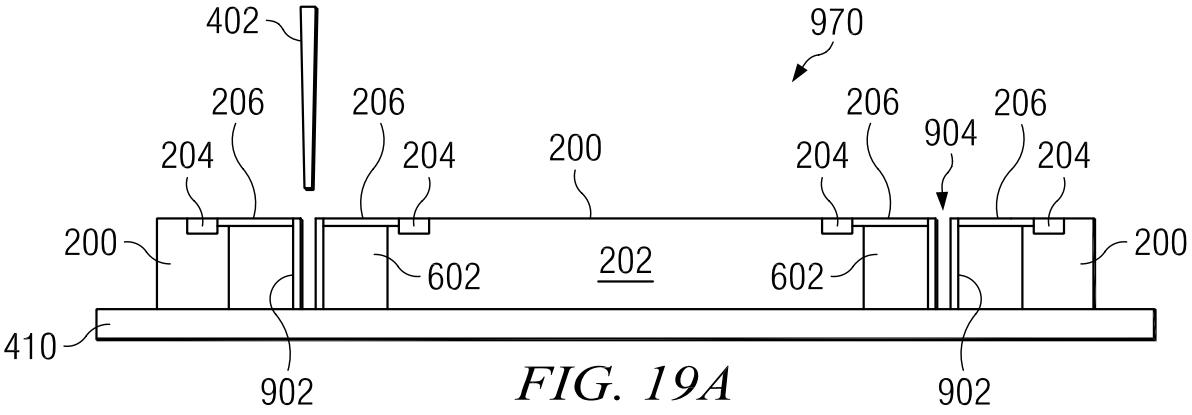


FIG. 19A

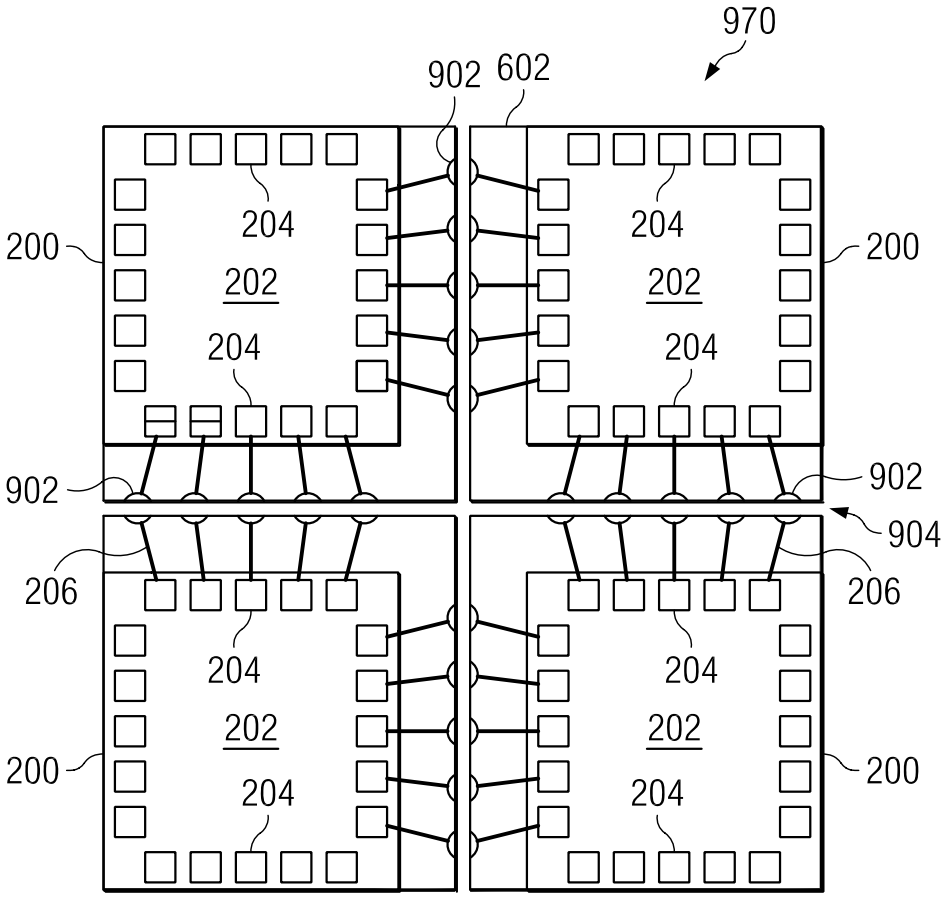


FIG. 19B

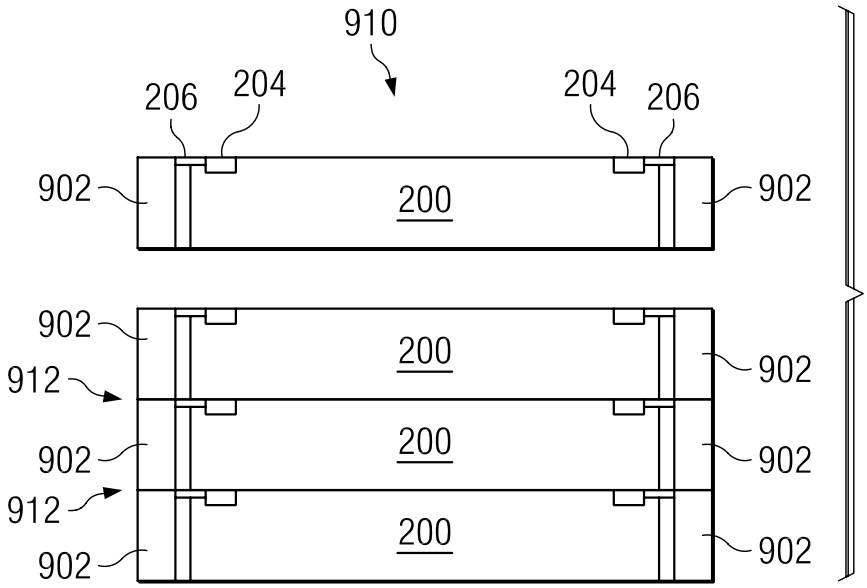
910
206
204
204
206
902
200
902
902
912
902
912
902
200
902
902
902

FIG. 20

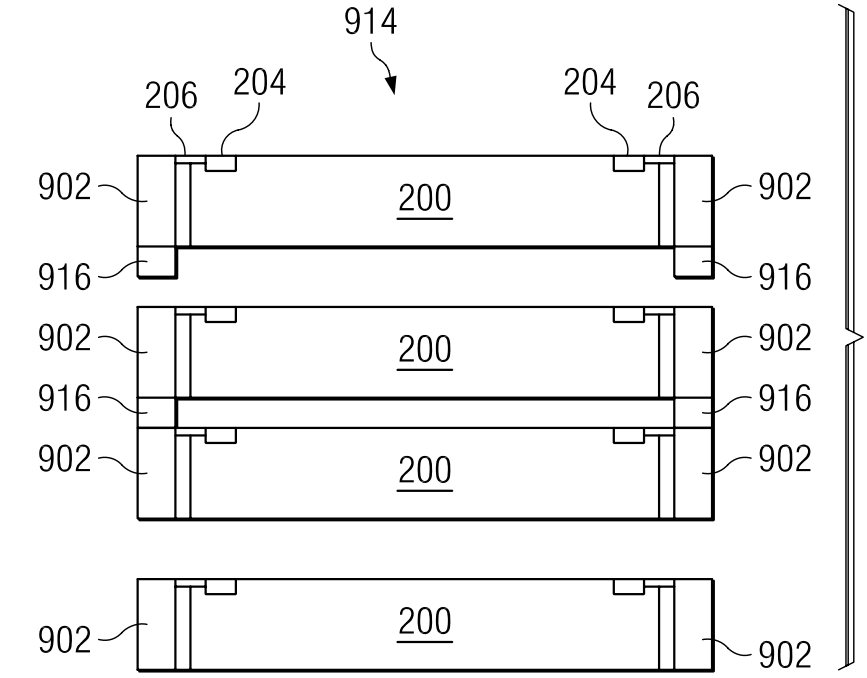
914
206
204
204
206
902
200
902
916
916
902
902
916
916
902
902
200
902

FIG. 21

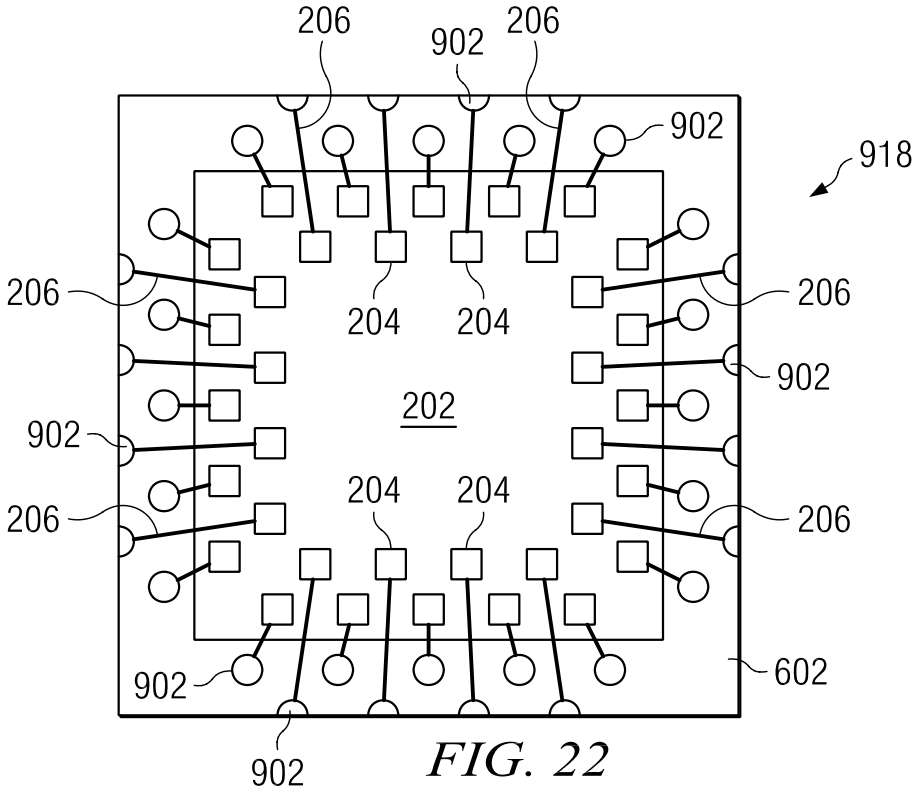
206
902
206
902
918
206
206
204
204
902
202
902
204
204
206
206
902
602
902

FIG. 22

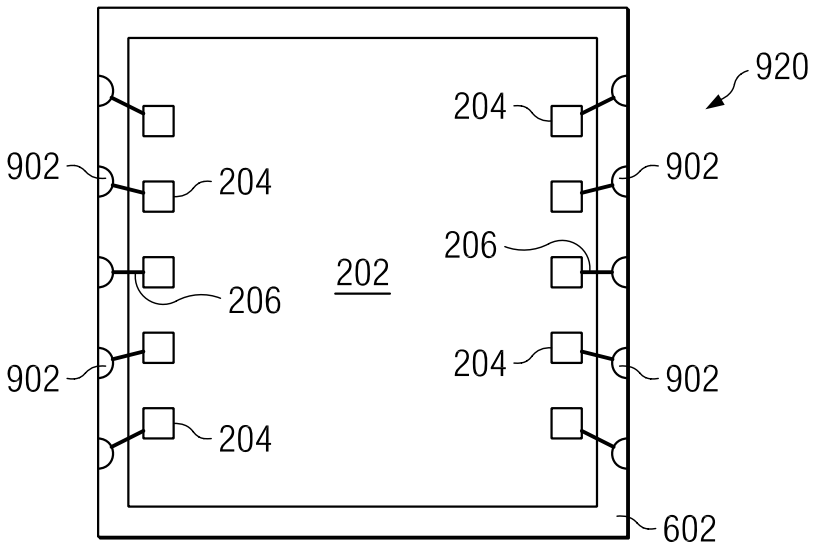
920
204
902
902
204
206
202
206
902
204
902
204
602

FIG. 23

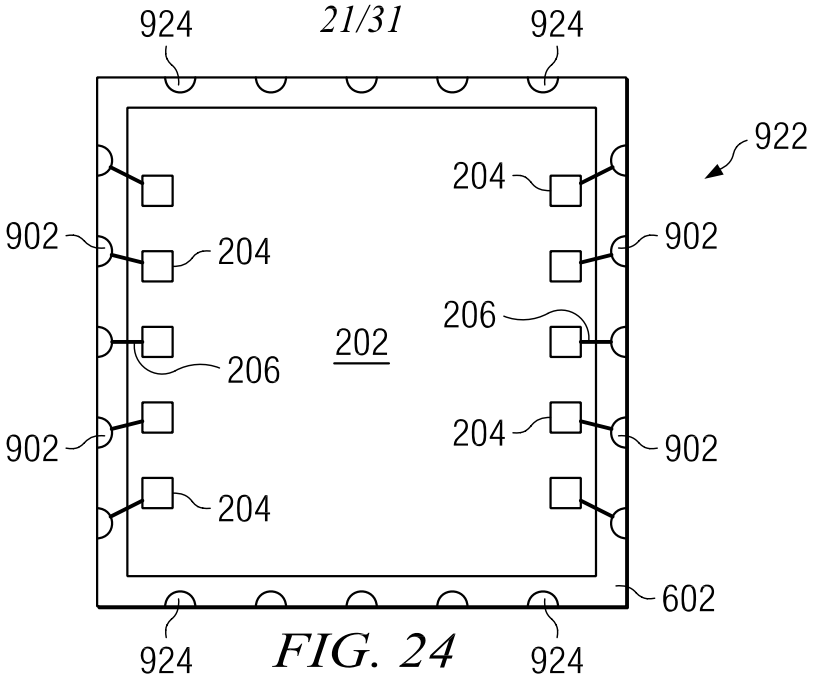


FIG. 24

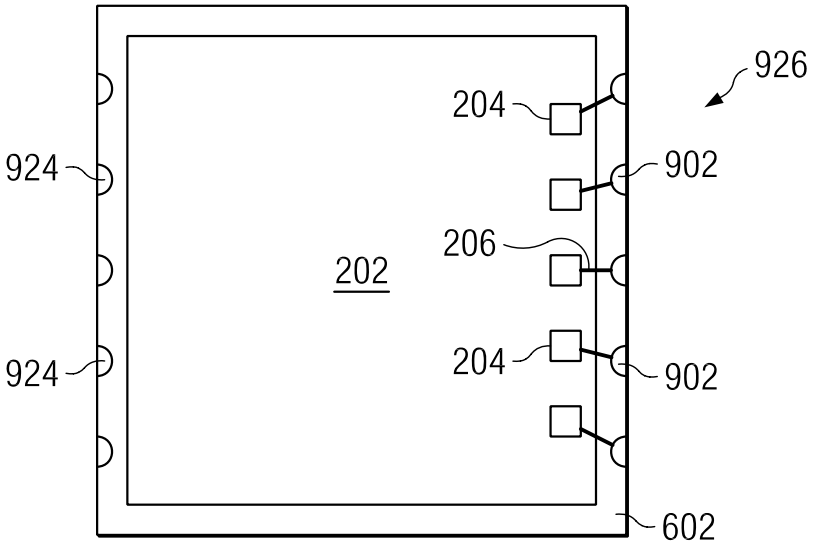


FIG. 25

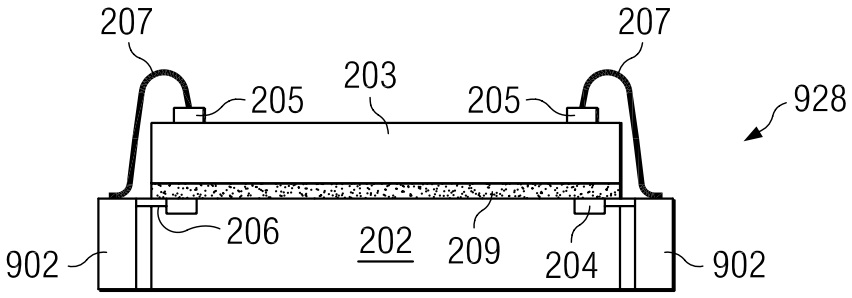


FIG. 26

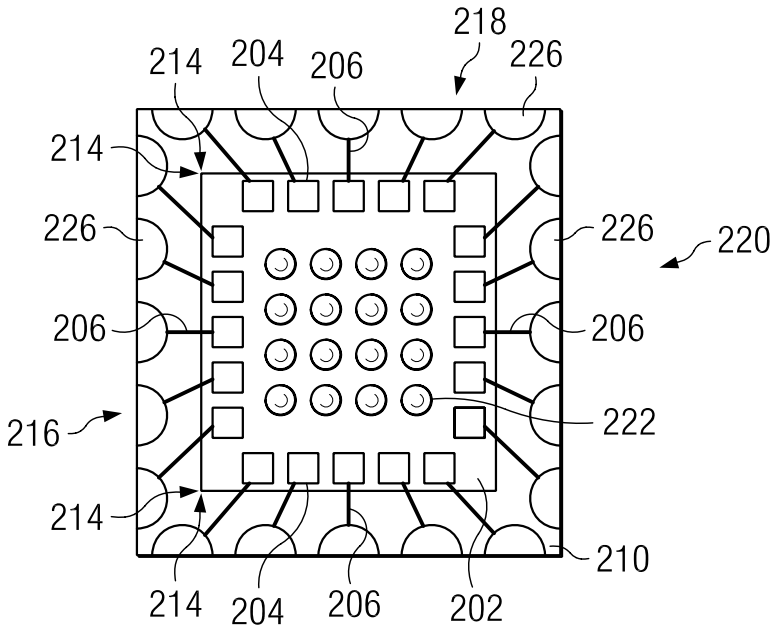


FIG. 27A

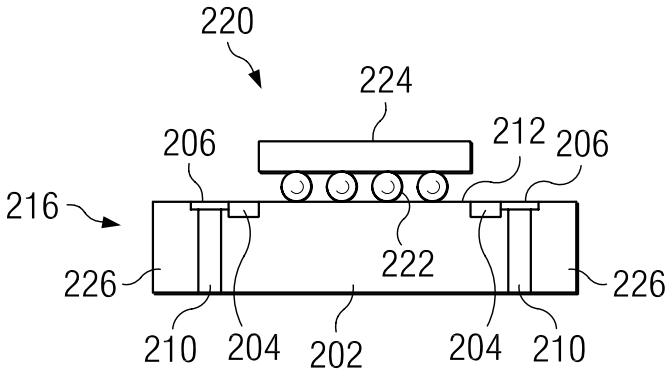


FIG. 27B

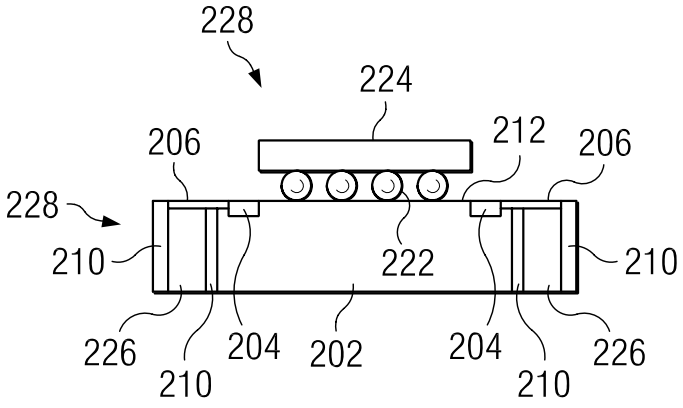


FIG. 28A

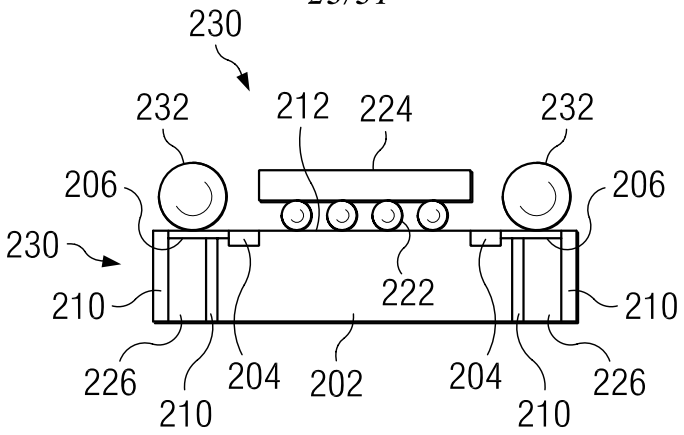


FIG. 28B

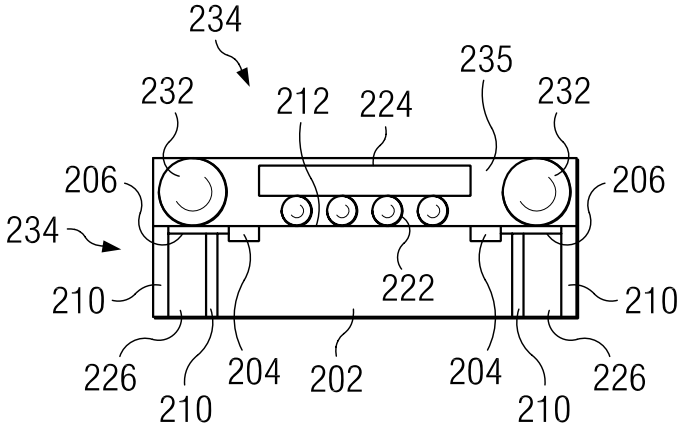


FIG. 28C

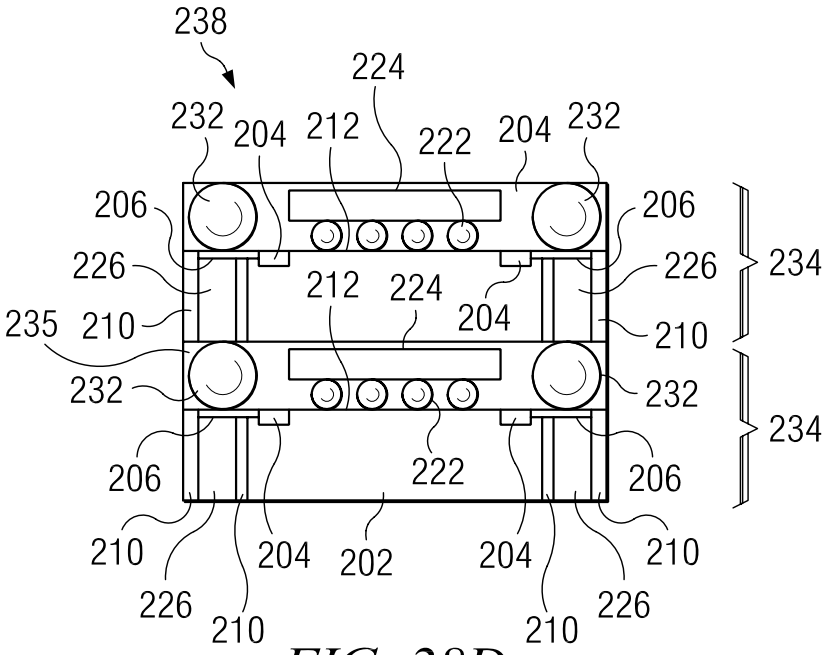


FIG. 28D

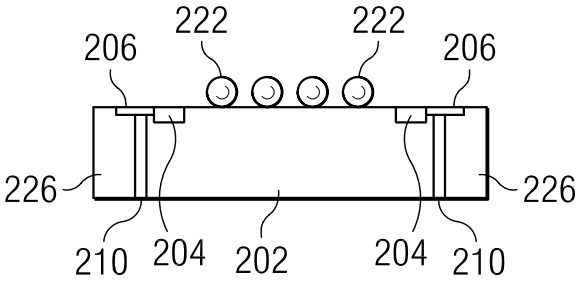


FIG. 29A

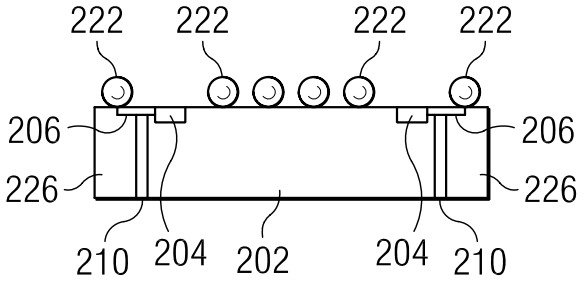


FIG. 29B

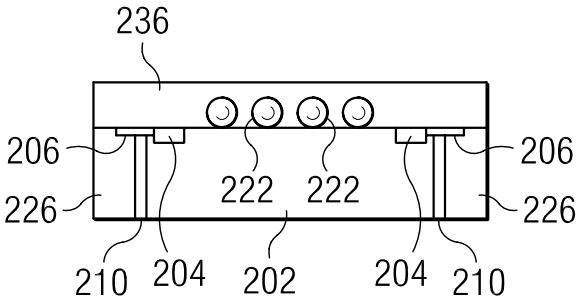


FIG. 30A

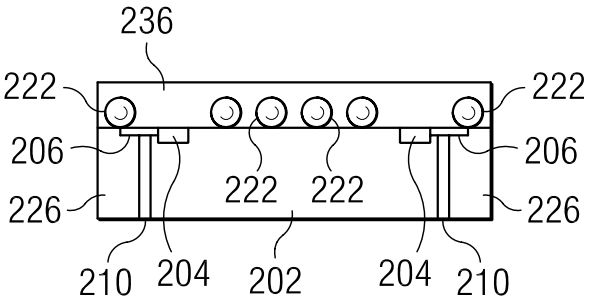


FIG. 30B

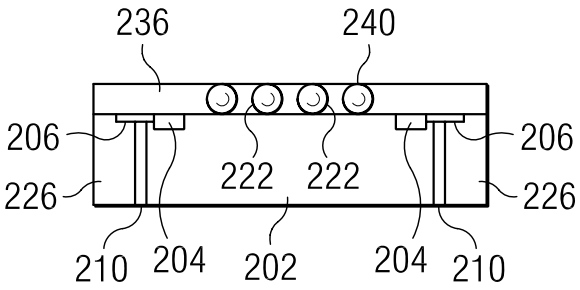


FIG. 31A

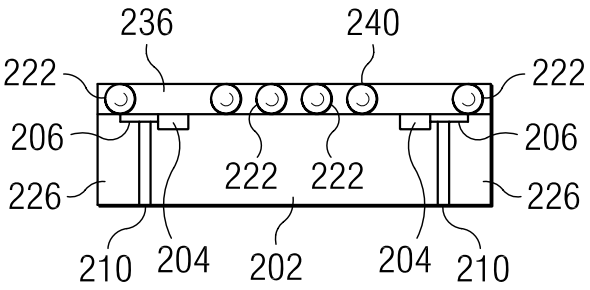


FIG. 31B

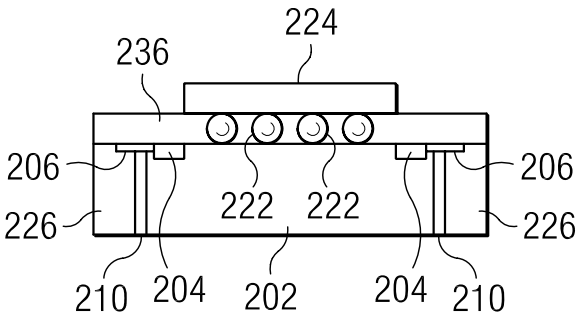


FIG. 32A

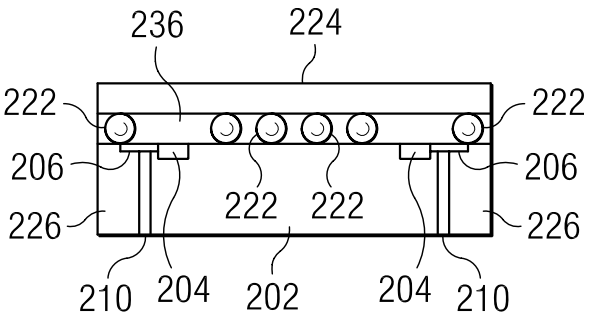


FIG. 32B

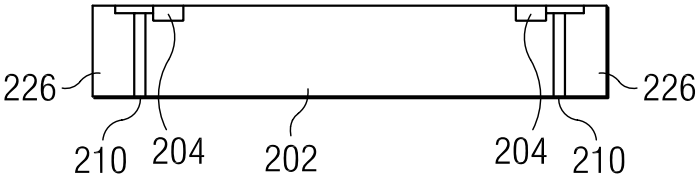


FIG. 33A




FIG. 33B

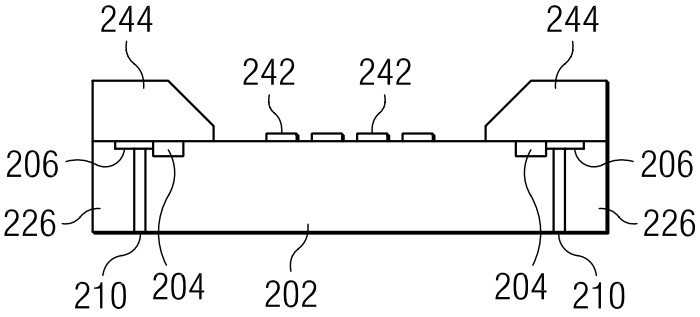


FIG. 34A

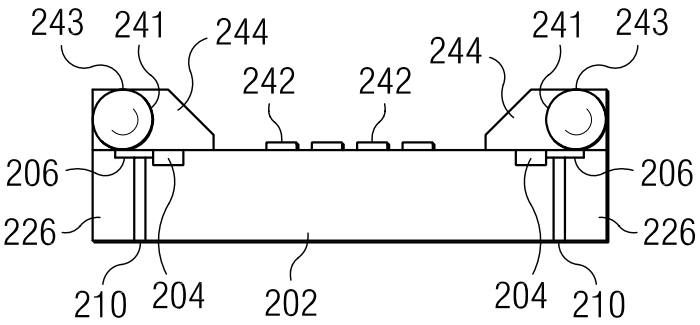


FIG. 34B

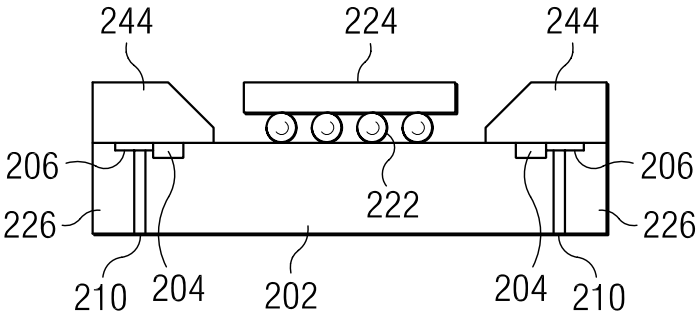


FIG. 35A

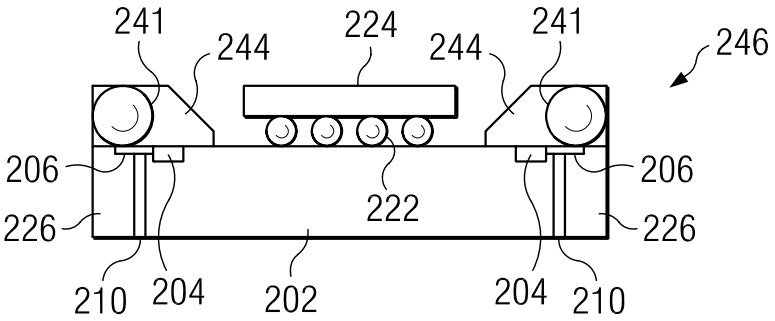


FIG. 35B

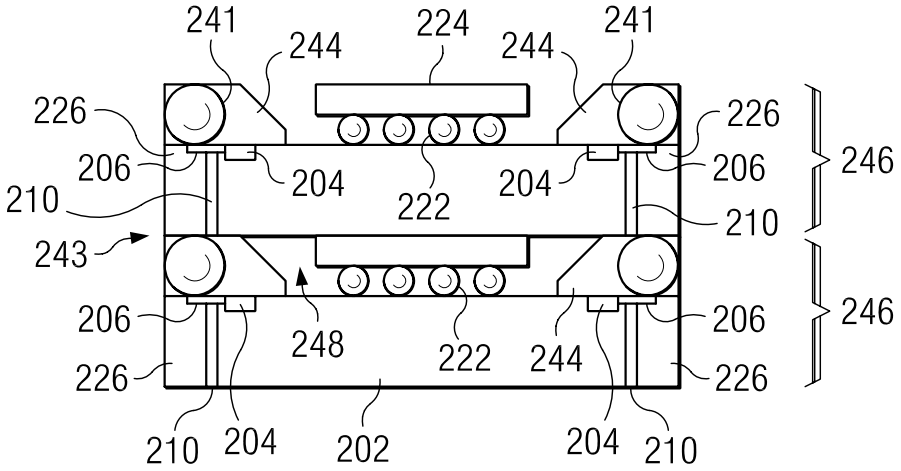


FIG. 36

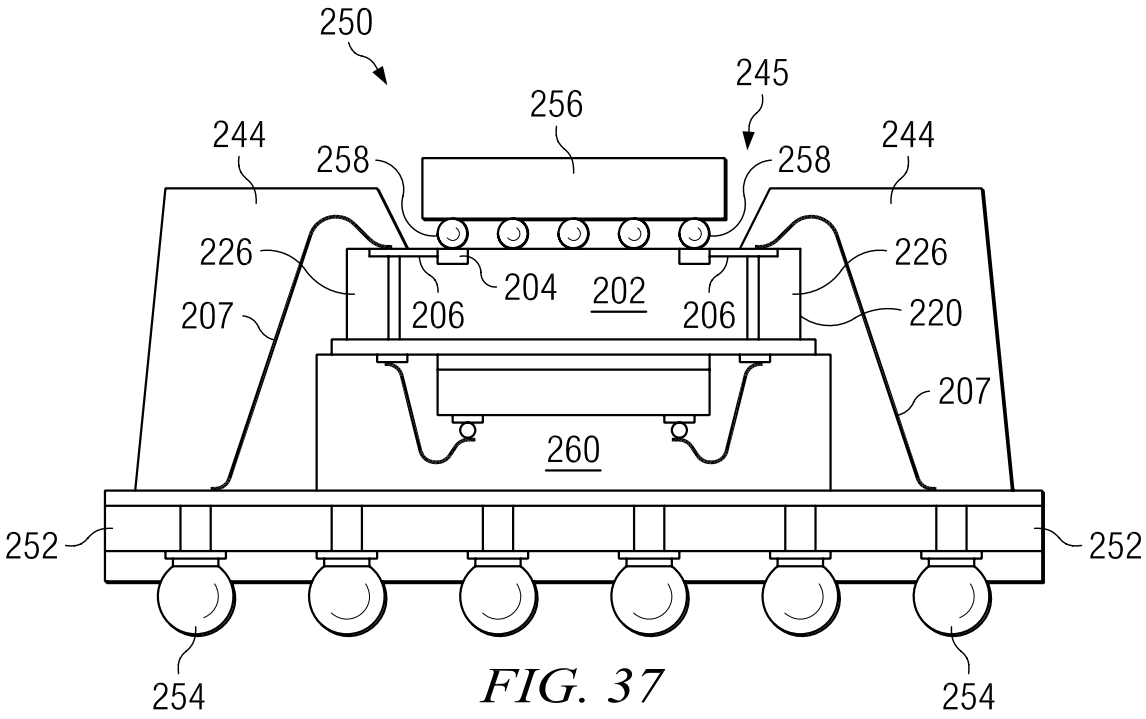
250
245
256
244
258
258
244
226
226
204
202
207
206
206
220
207
260
252
252
254
254

FIG. 37

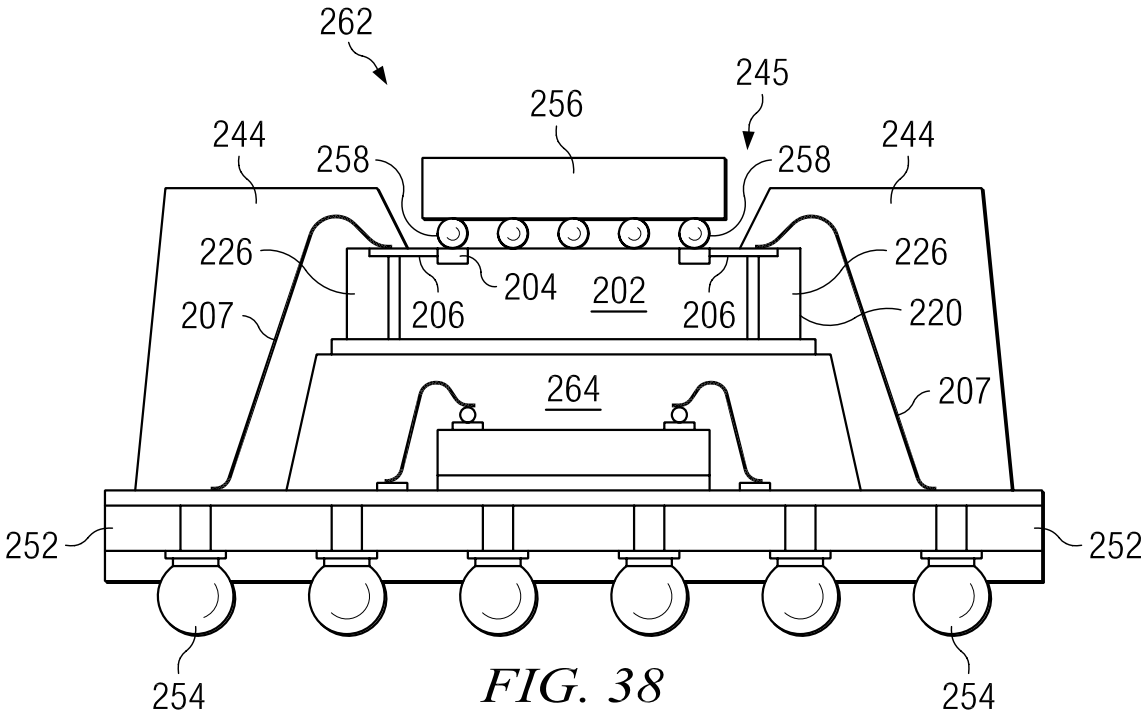
262
245
256
244
258
258
244
226
226
204
202
207
206
206
220
264
207
252
252
254
254

FIG. 38

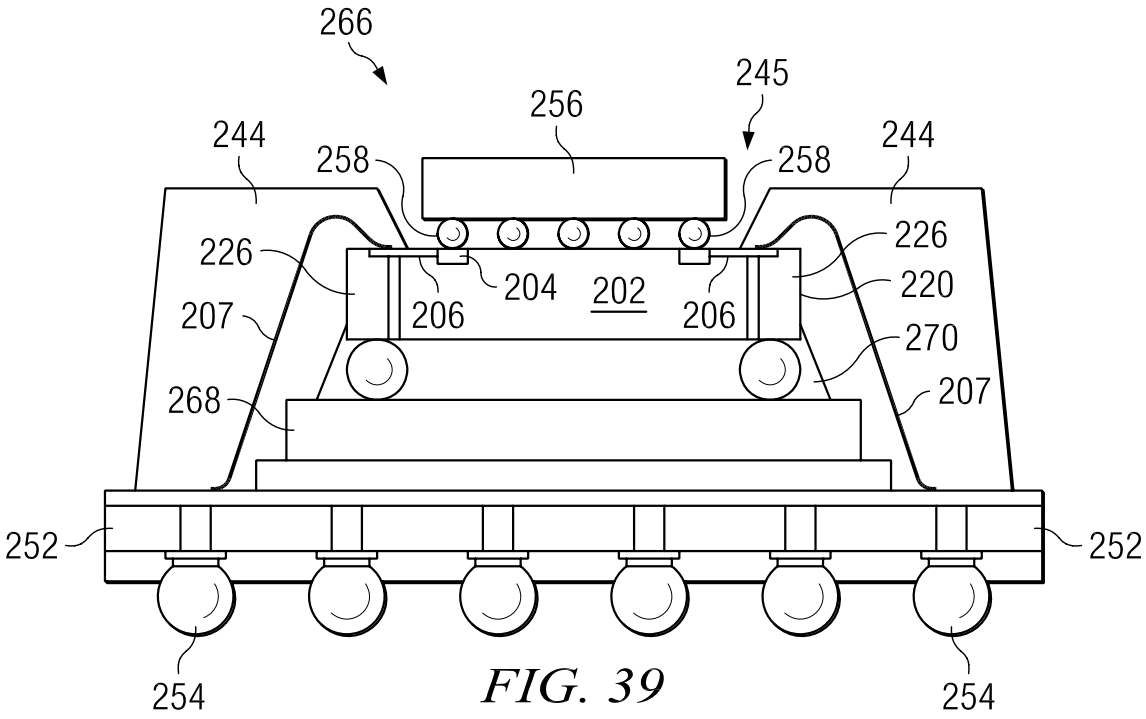
266
245
256
244
258
258
244
226
226
204
202
206
206
207
220
270
268
207
252
252
254
254

FIG. 39

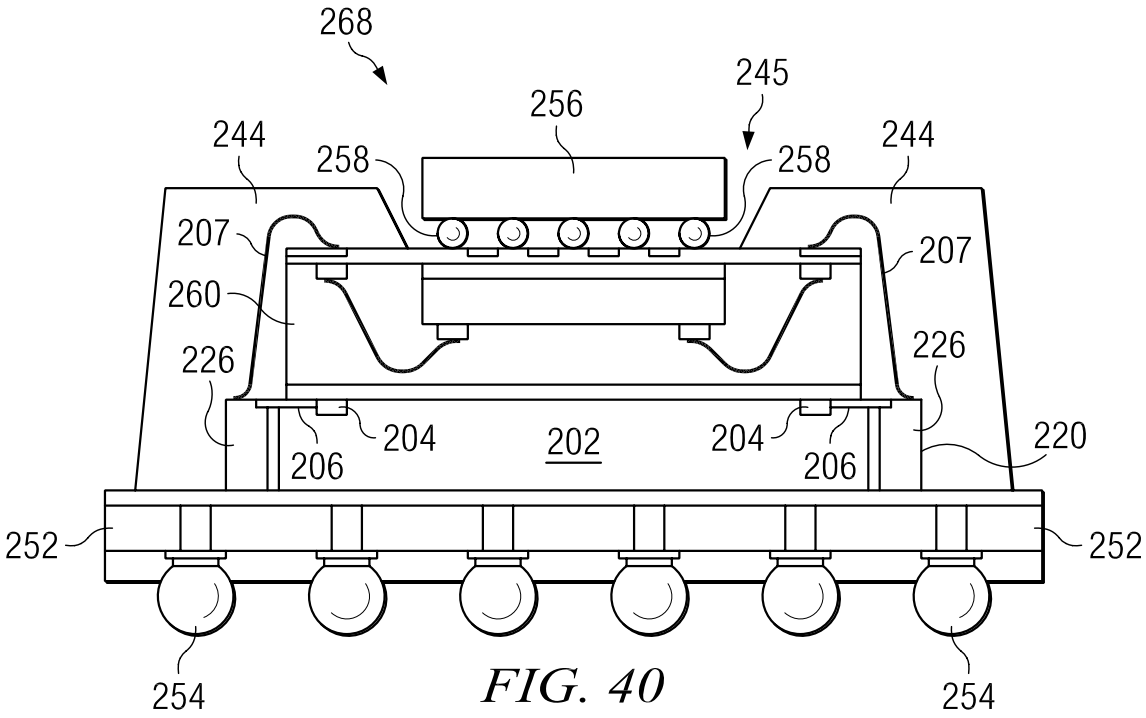
268
245
256
244
258
258
244
207
207
260
226
226
204
202
204
206
206
220
252
252
254
254

FIG. 40

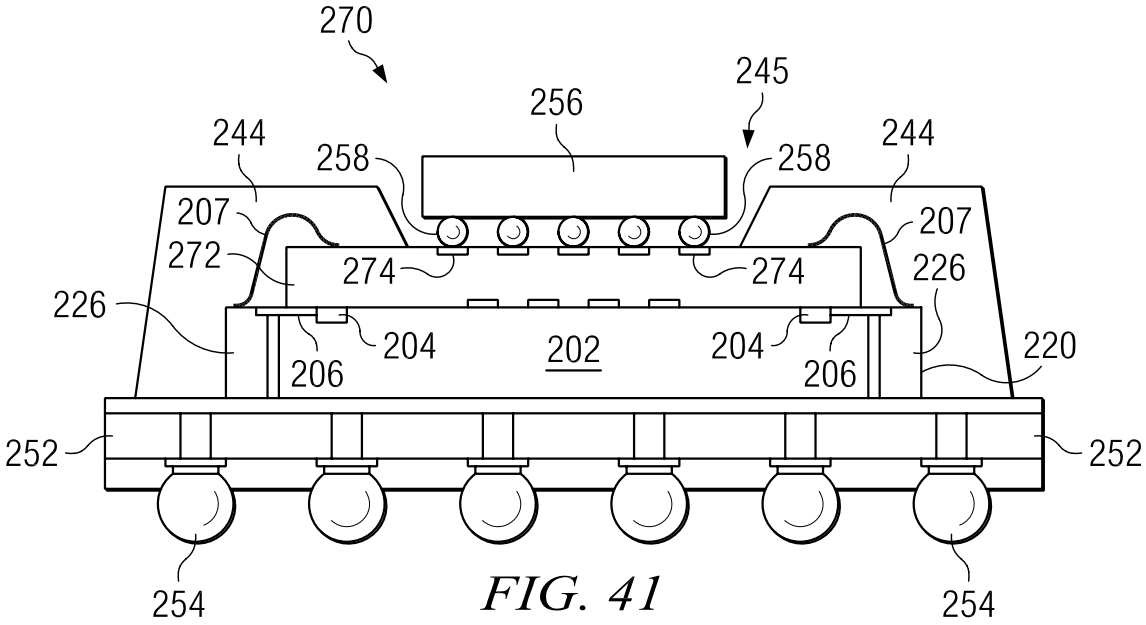
270
245
256
244
258
258
244
207
207
272
274
274
226
226
204
206
202
204
206
220
252
252
254
254

FIG. 41

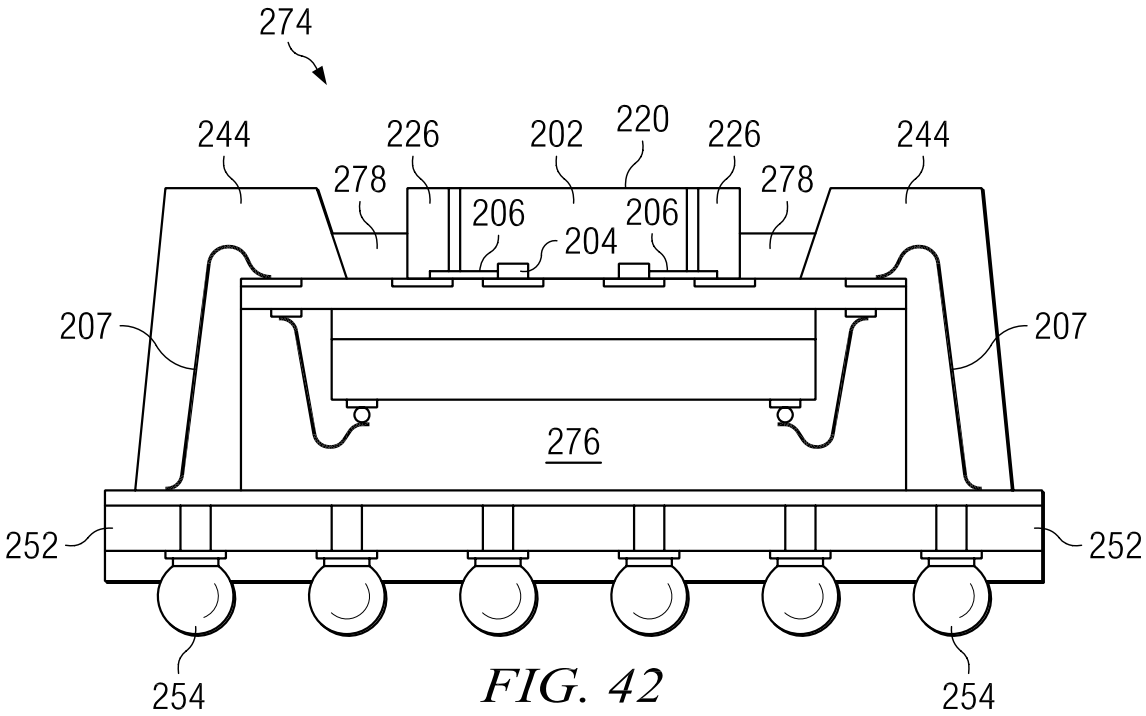
274
244
226
202
220
226
244
278
278
206
206
204
207
207
276
252
252
254
254

FIG. 42

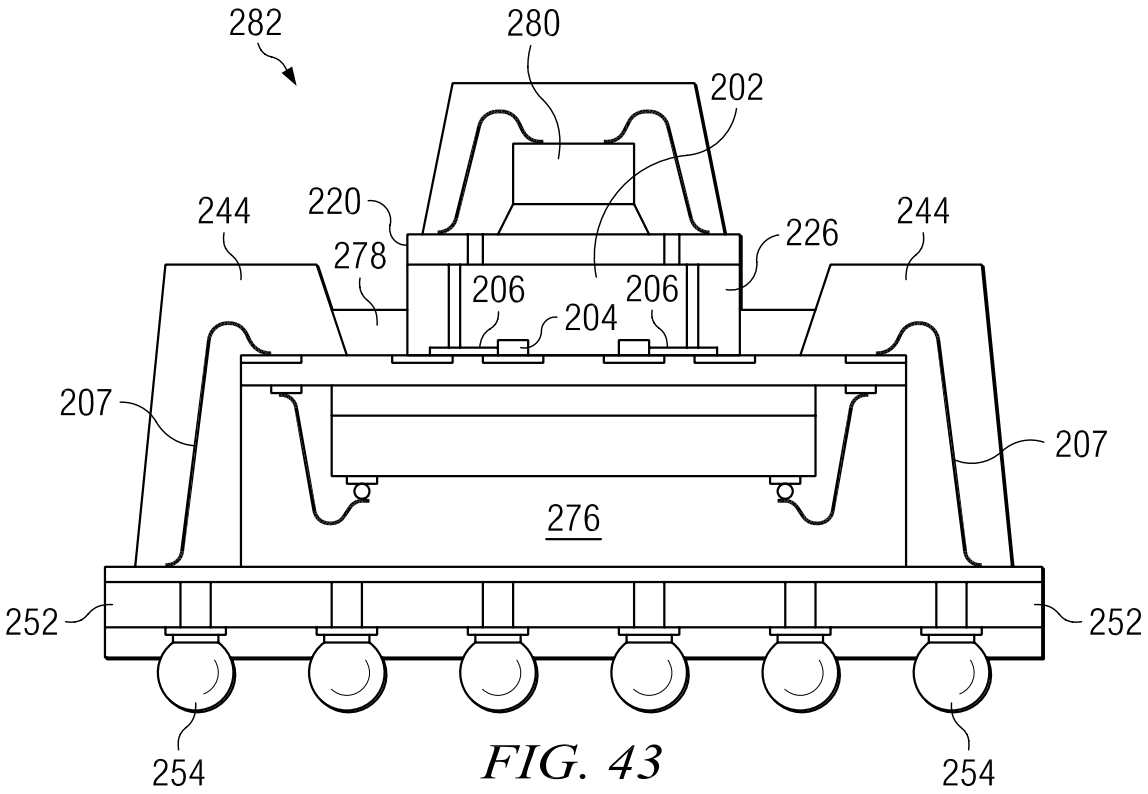
282
280
202
220
244
244
226
278
206
206
204
207
207
276
252
252
254
254

FIG. 43

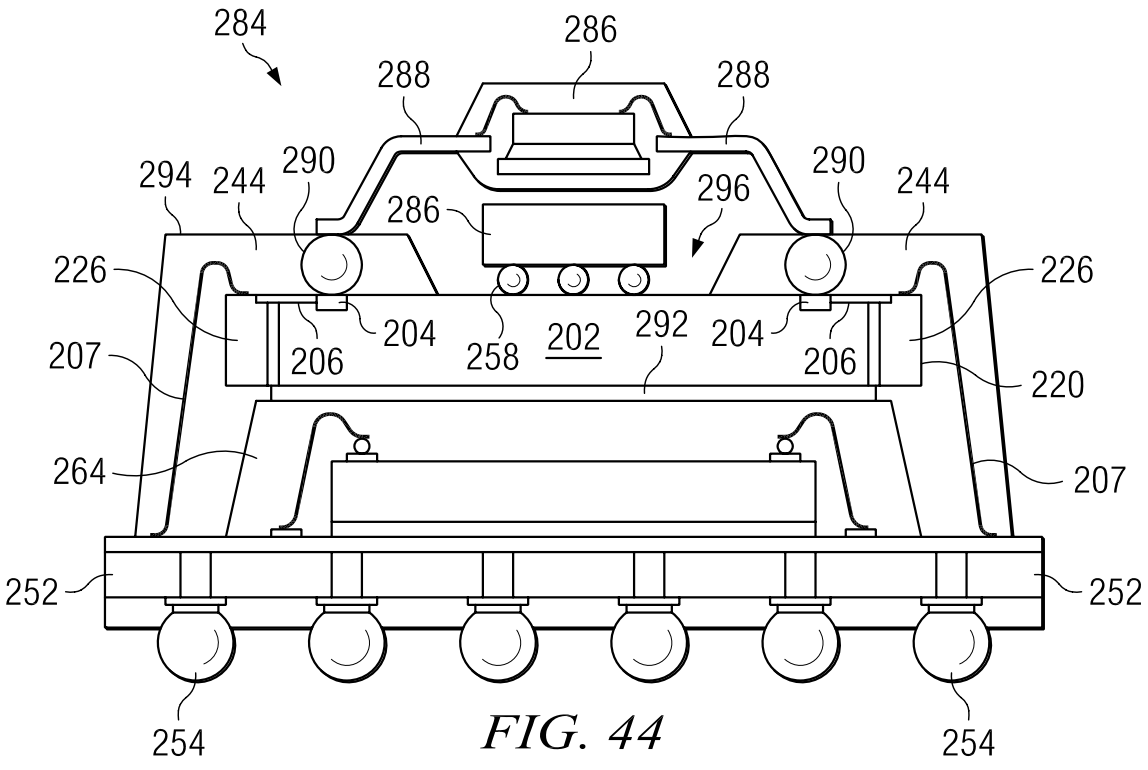
284
286
288
288
294
244
290
290
244
296
286
226
226
204
206
258
202
292
204
206
207
220
264
207
252
252
254
254

FIG. 44

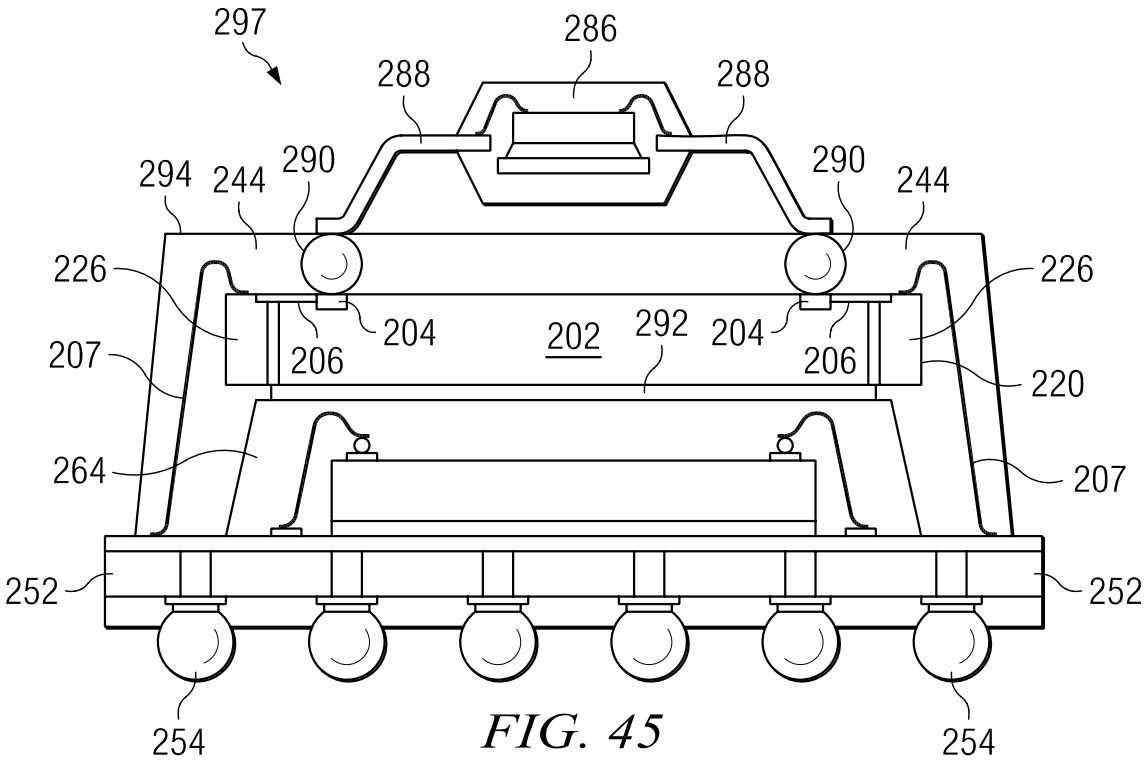
297
286
288
288
294
244
290
290
244
226
226
204
206
202
292
204
206
207
220
264
207
252
252
254
254

FIG. 45

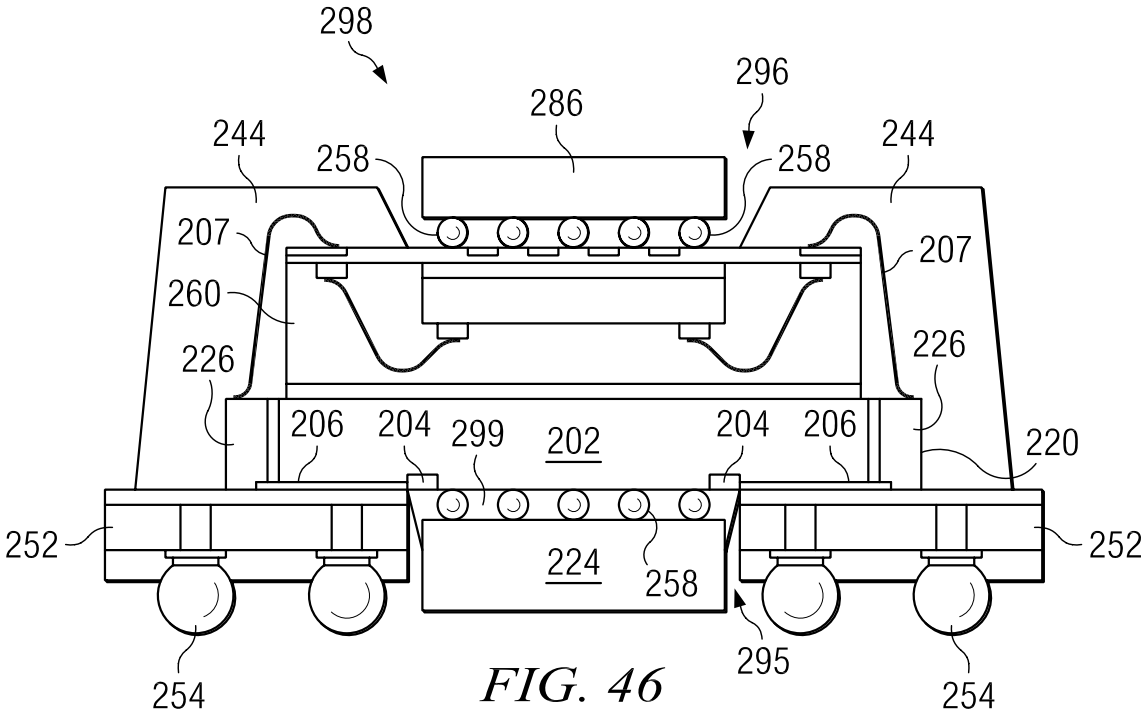
298
296
286
244
258
258
244
207
207
260
226
226
206
204
299
202
204
206
220
252
252
224
258
295
254
254

FIG. 46