Fig. 5

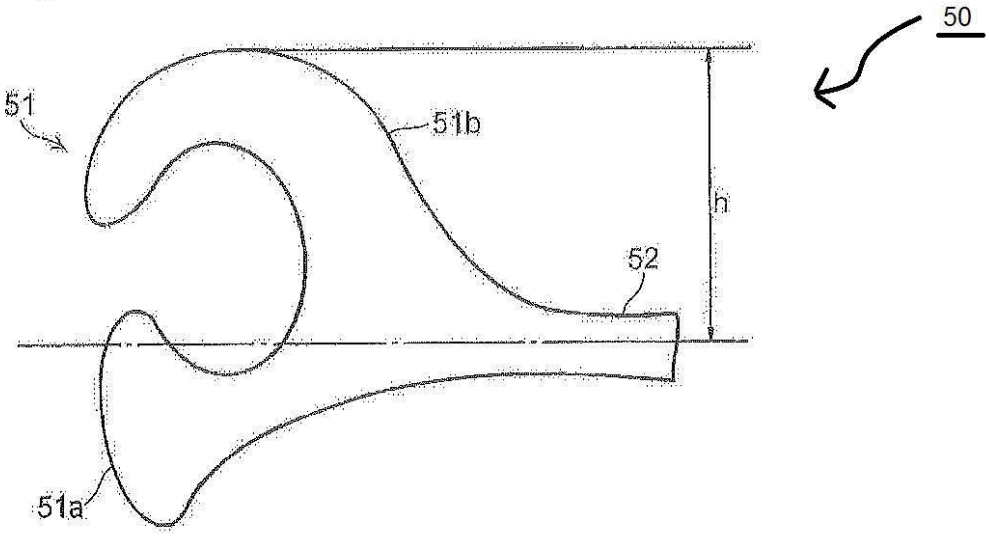

Fig. 6

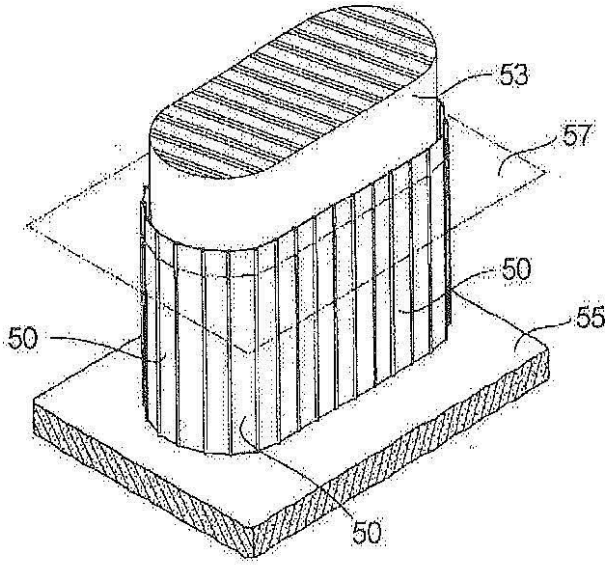

Fig. 7

