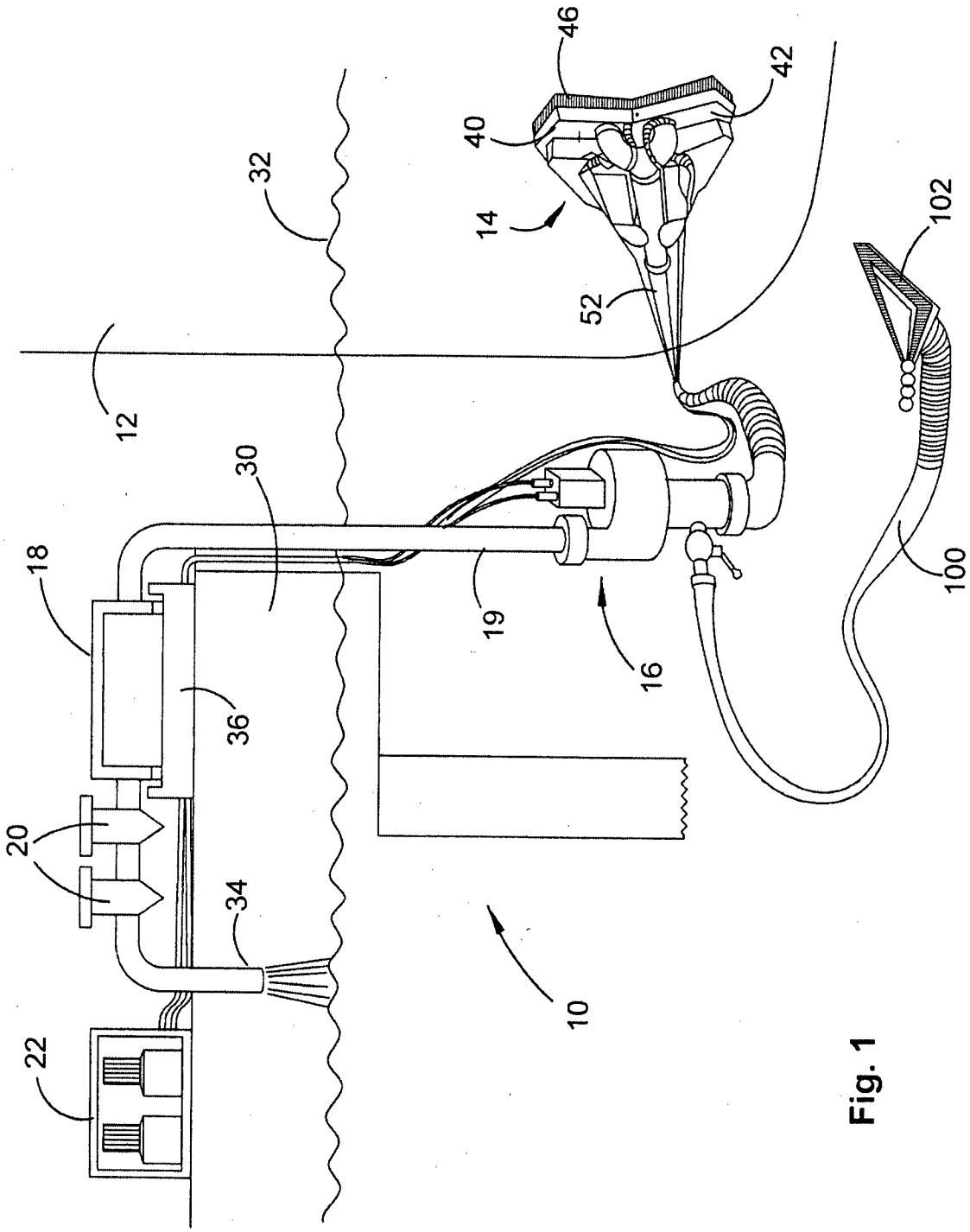

Fig. 1

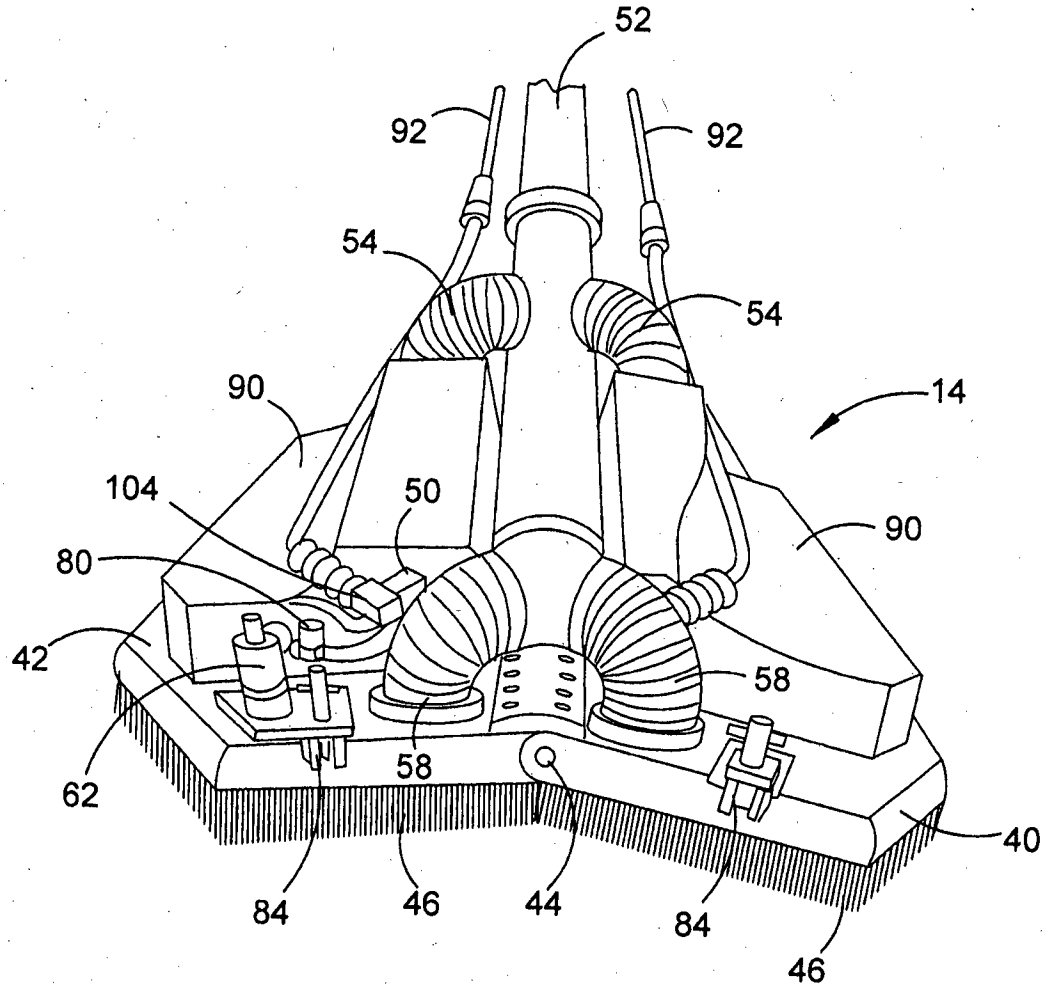

Fig. 2

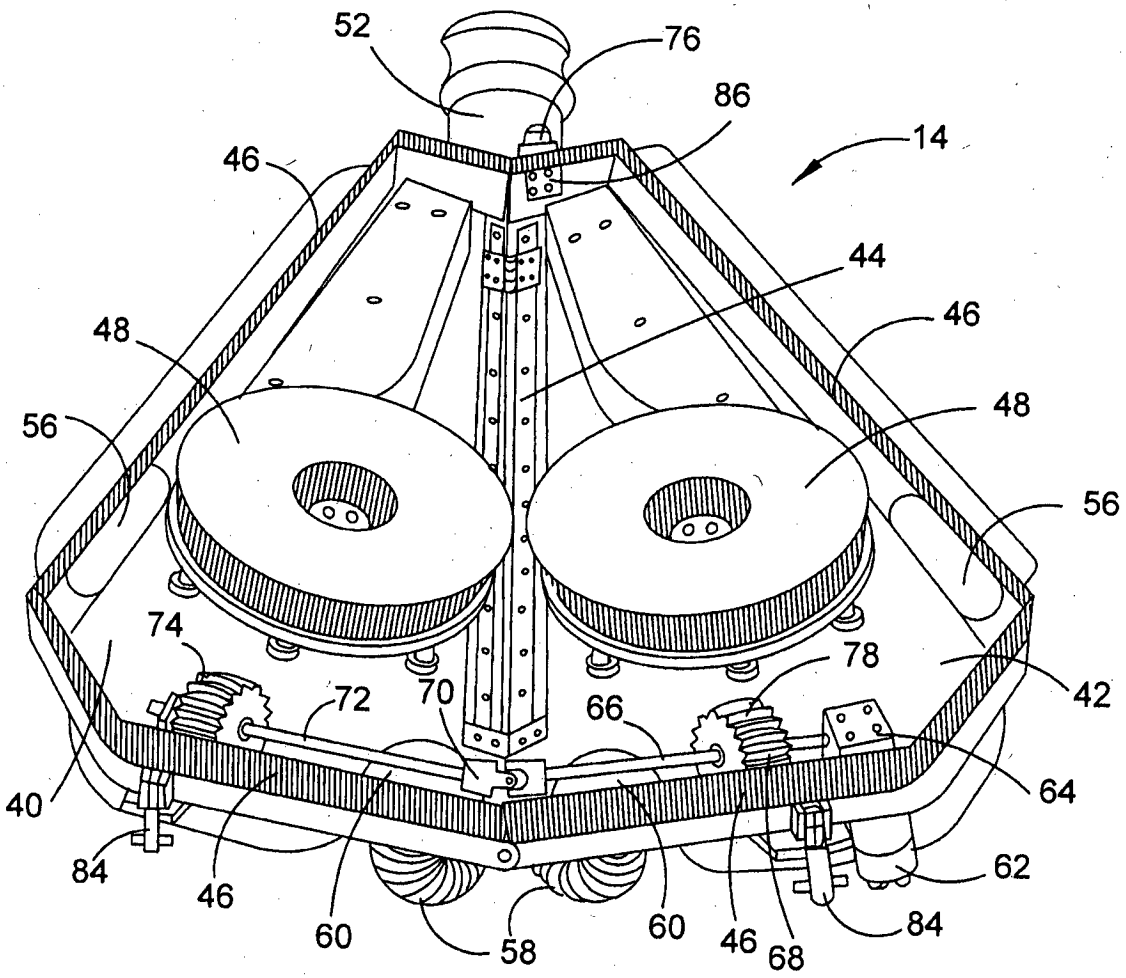
52
76
86
14
46
44
48
46
48
56
56
74
78
42
72
70
66
64
40
84
46
62
60
58
60
46
68
84

Fig. 3

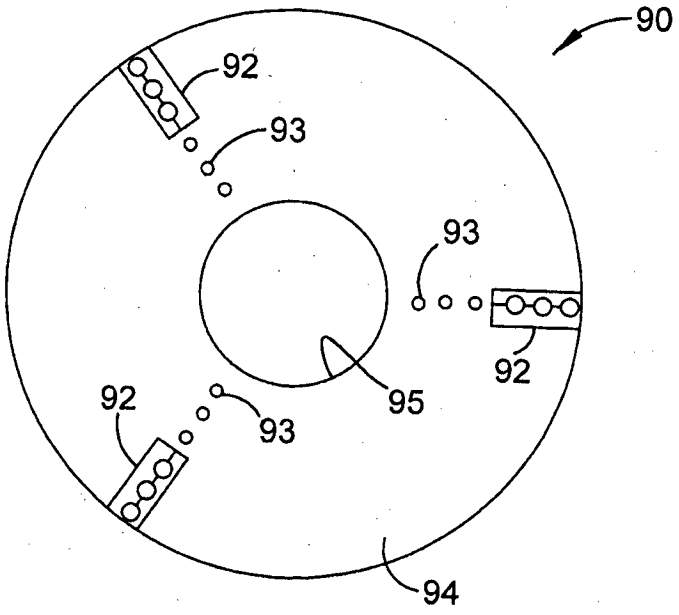

Fig. 4

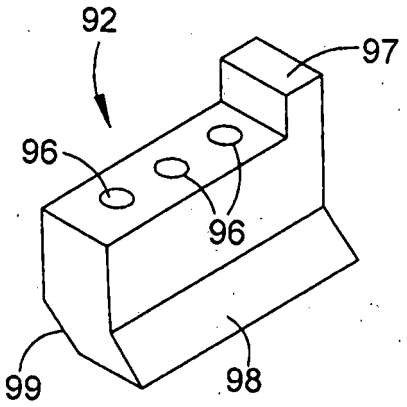

Fig. 5

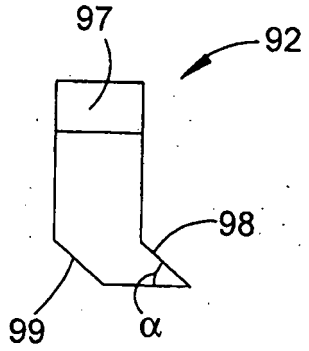

Fig. 6

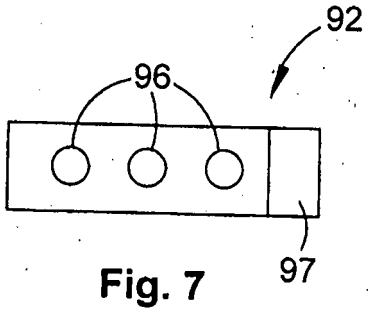

Fig. 7

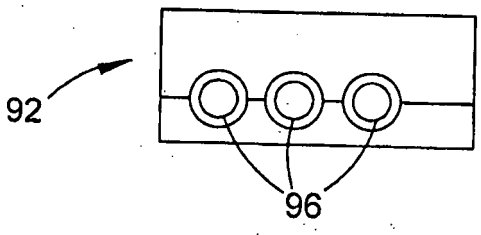

Fig. 8

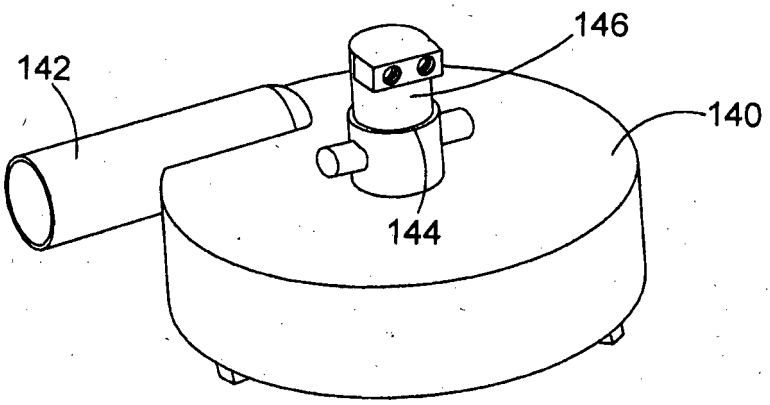

Fig. 9

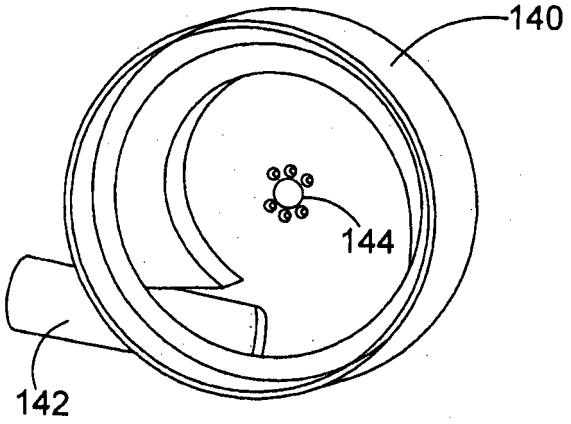

Fig. 10

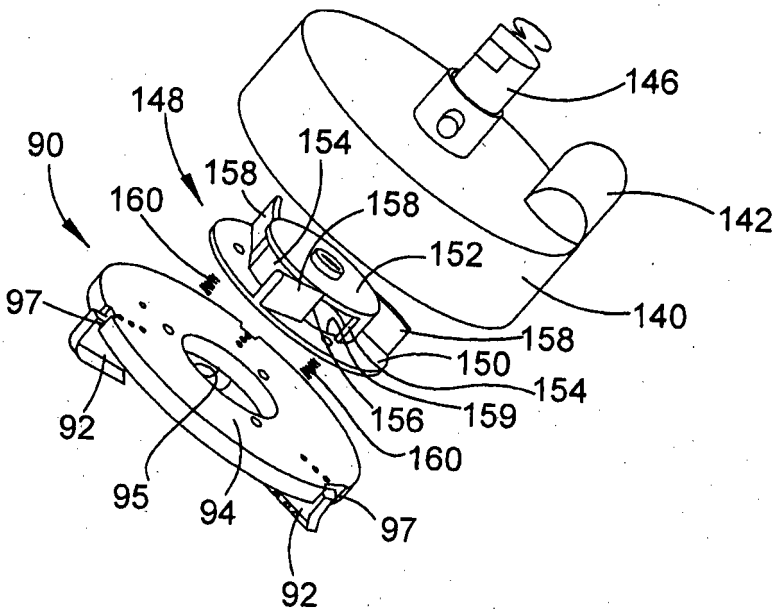
146
148
154
90
158
158
160
142
152
97
140
158
150
154
156
159
160
92
95
94
97
92

Fig. 11

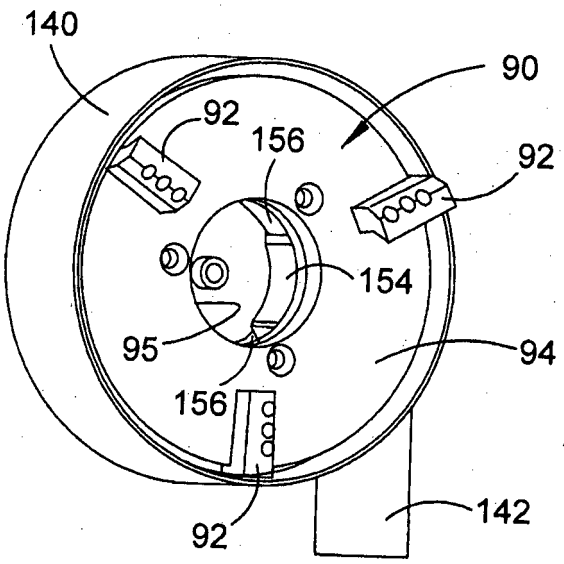
140
90
92
156
92
154
95
94
156
142
92

Fig. 12

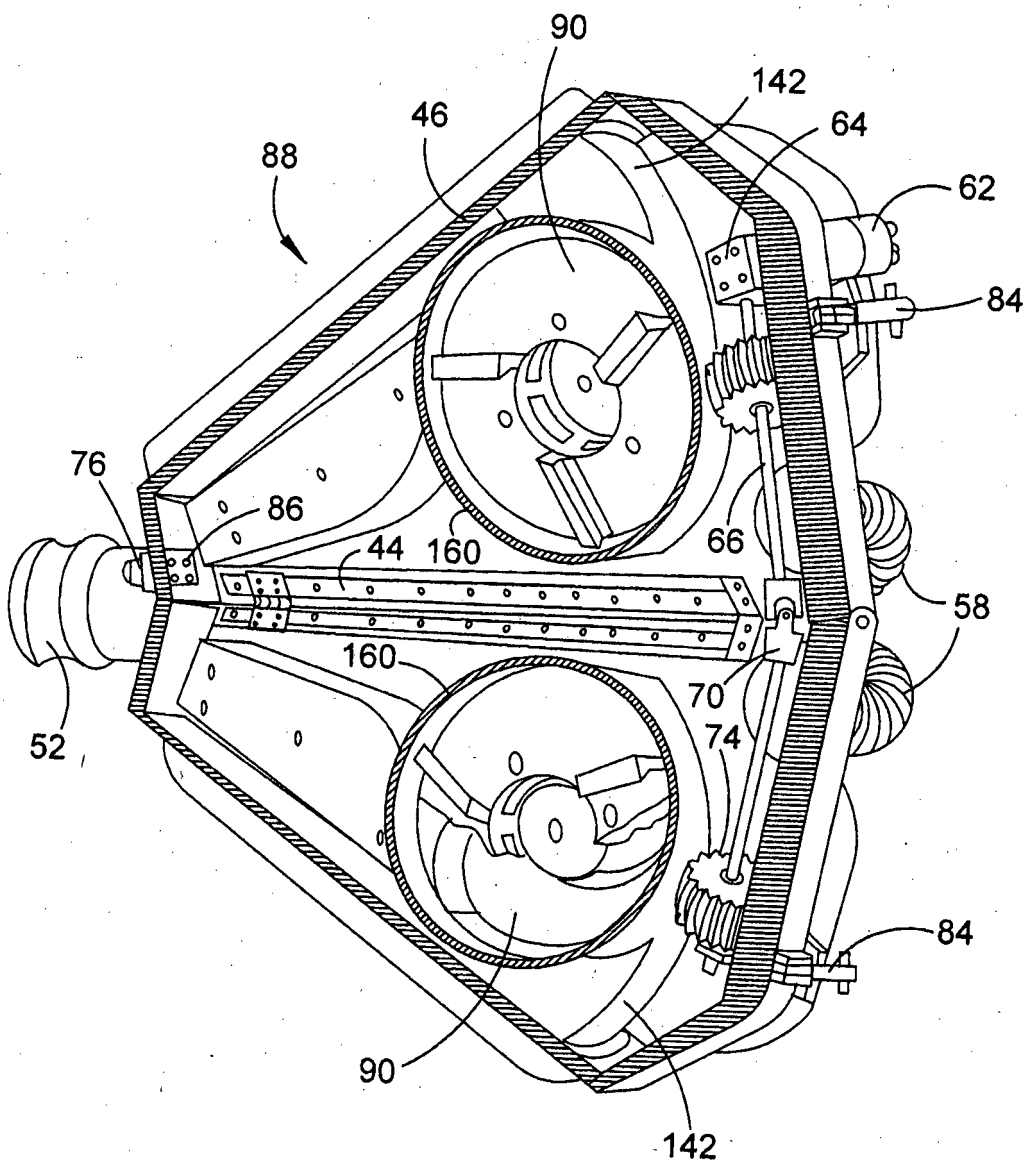

Fig. 13