15/04/02
20020215566

(12)特許協力条約に基づいて公開された国際出願

(19) 世界知的所有権機関
国際事務局

(43) 国際公開日
2001年4月19日 (19.04.2001)

PCT

(10) 国際公開番号
WO 01/28072 A1

(51) 国際特許分類[7]: H02K 1/27, H02P 6/18

(21) 国際出願番号: PCT/JP00/07097

(22) 国際出願日: 2000年10月12日 (12.10.2000)

(25) 国際出願の言語: 日本語

(26) 国際公開の言語: 日本語

(30) 優先権データ:
特願平11/291635
1999年10月13日 (13.10.1999) JP

(71) 出願人 (米国を除く全ての指定国について): ダイキン工業株式会社 (DAIKIN INDUSTRIES, LTD.) [JP/JP]; 〒530-8323 大阪府大阪市北区中崎西2丁目4番12号 梅田センタービル Osaka (JP).

(72) 発明者; および
(75) 発明者/出願人 (米国についてのみ): 山際昭雄 (YAMAGIWA, Akio) [JP/JP]; 〒525-0044 滋賀県草津市岡本町字大谷1000番地の2 ダイキン工業株式会社 滋賀製作所内 Shiga (JP).

(74) 代理人: 弁理士 津川友士 (TSUGAWA, Tomoo); 〒536-0005 大阪府大阪市城東区中央2丁目7番7号 ライオンズマンション野江1201号 Osaka (JP).

(81) 指定国 (国内): AU, CN, IN, KR, SG, US.

(84) 指定国 (広域): ヨーロッパ特許 (AT, BE, CH, CY, DE, DK, ES, FI, FR, GB, GR, IE, IT, LU, MC, NL, PT, SE).

添付公開書類:
— 国際調査報告書

[続葉有]

(54) Title: COMPRESSOR

(54) 発明の名称: 圧縮機

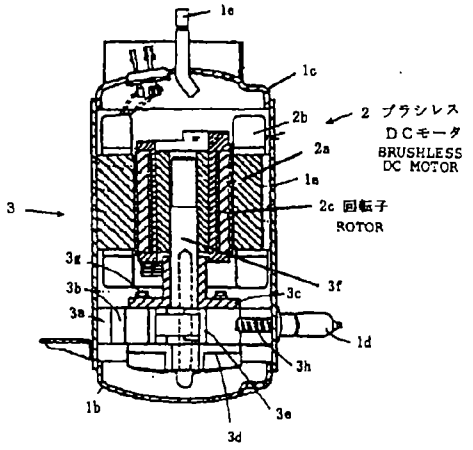

(57) Abstract: A compressor, wherein a brushless DC motor (2) and a compressor main body (3) are provided coaxially with each other inside a closed casing (1), and R32 single refrigerant or R32 rich mixed refrigerant is adopted as a refrigerant sucked, compressed, and discharged by the compressor main body (3) so as to lower GWP by the refrigerant, increase safety and, in addition, increase efficiency and suppress a rise of discharge temperature of the compressor.

(57) 要約:

密閉ケーシング１の内部にブラシレスＤＣモータ２および圧縮機本体３を互いに同心に設けているとともに、圧縮機本体３によって吸入、圧縮、吐出が行われる冷媒として、Ｒ３２単体、またはＲ３２リッチ混合冷媒を採用して、冷媒によるＧＷＰを低くするとともに、安全性を高め、しかも高効率化および圧縮機吐出温度上昇の抑制を達成する。

162162

ACTION

WO 01/28072 A1