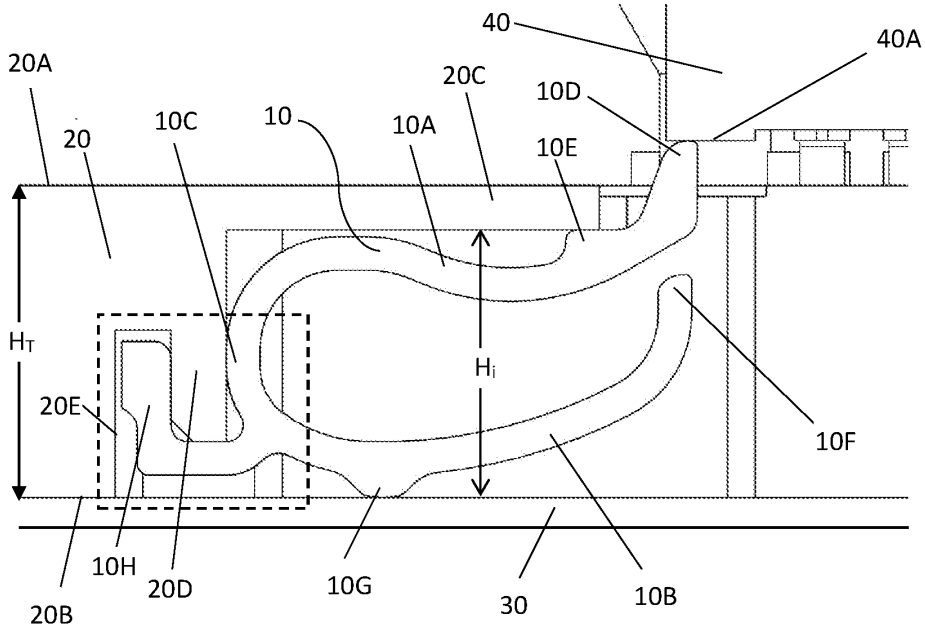
40
40A
20A
20C
10D
20
10C
10
10A
10E
H_T
H_i
20E
10F
10H
20D
10G
30
10B
20B

Fig 1

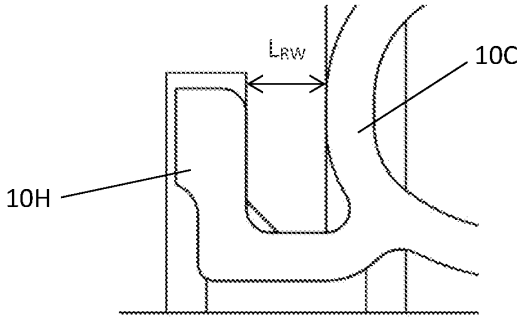
L_{RW}
10C
10H

Fig 1A

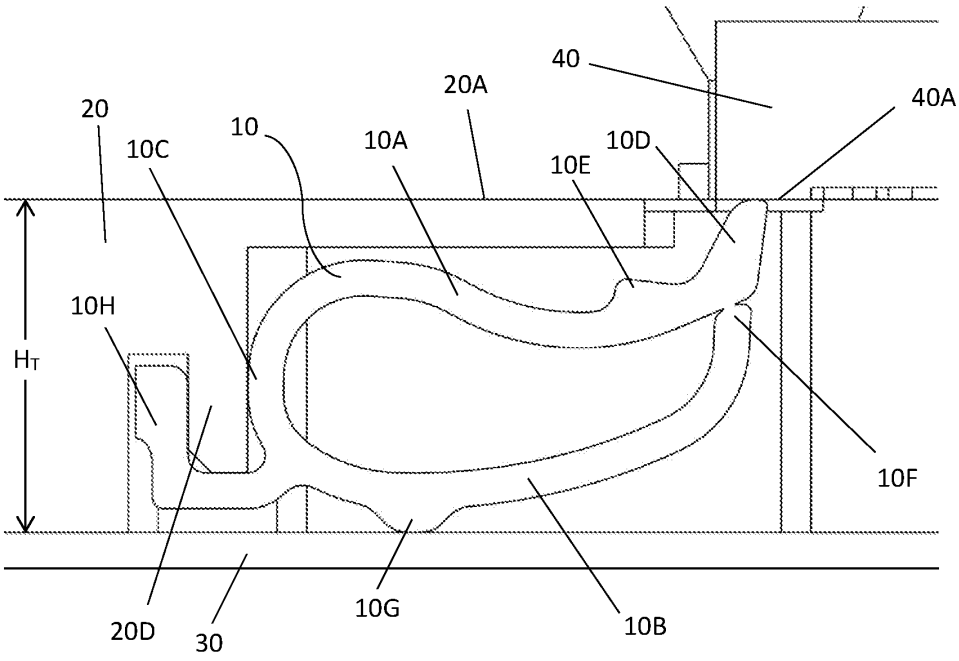
40
20A
40A
20
10C
10
10A
10D
10E
10H
H_T
10F
20D
30
10G
10B

Fig 2

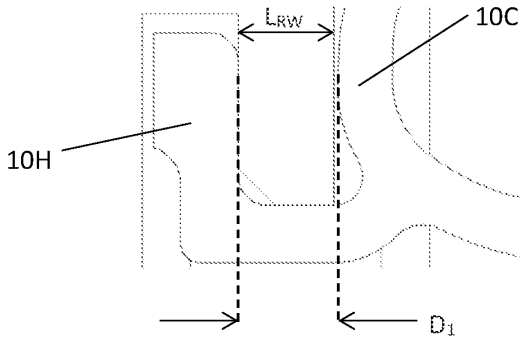
L_{RW}
10C
10H
D_1

Fig 2A

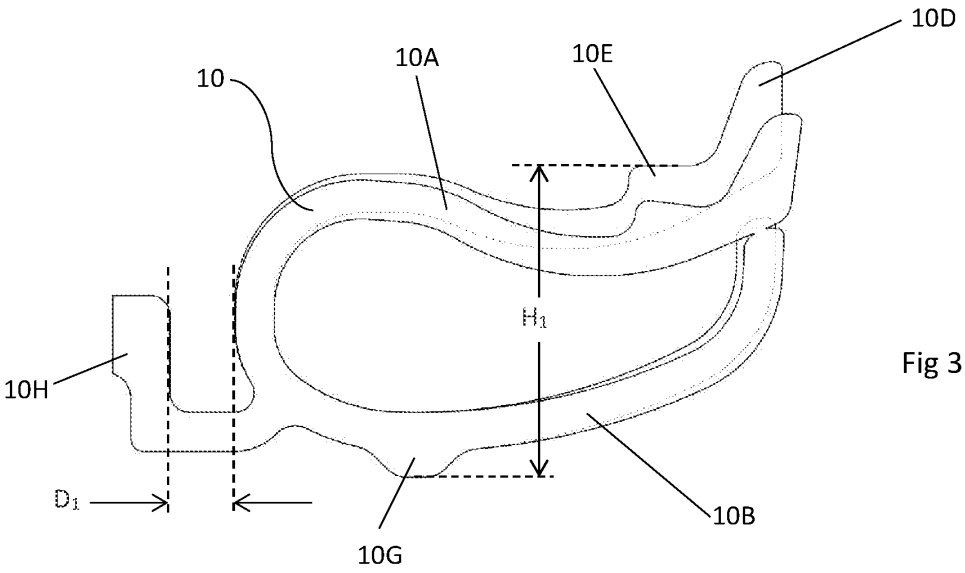

Fig 3

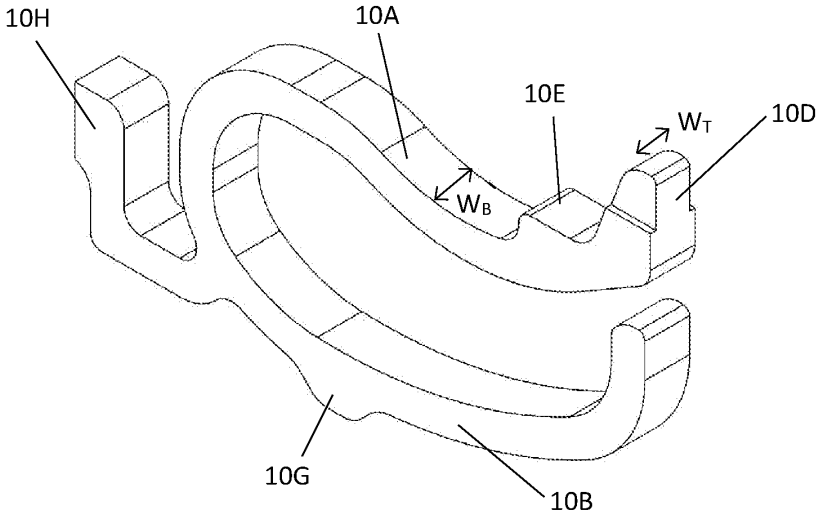

Fig 4

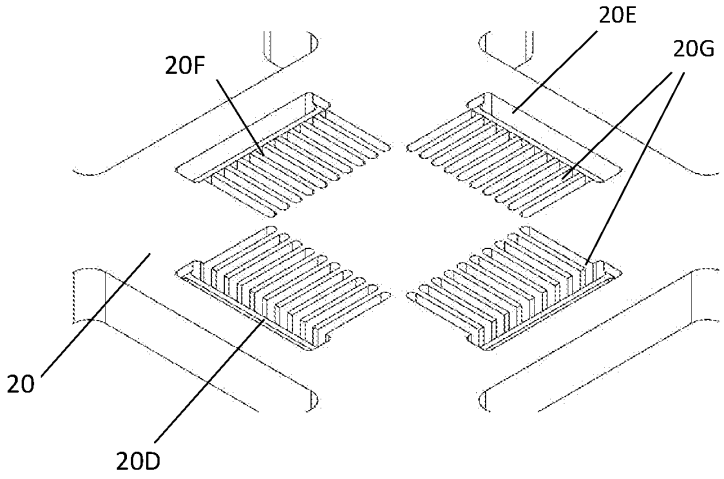

Fig 5A

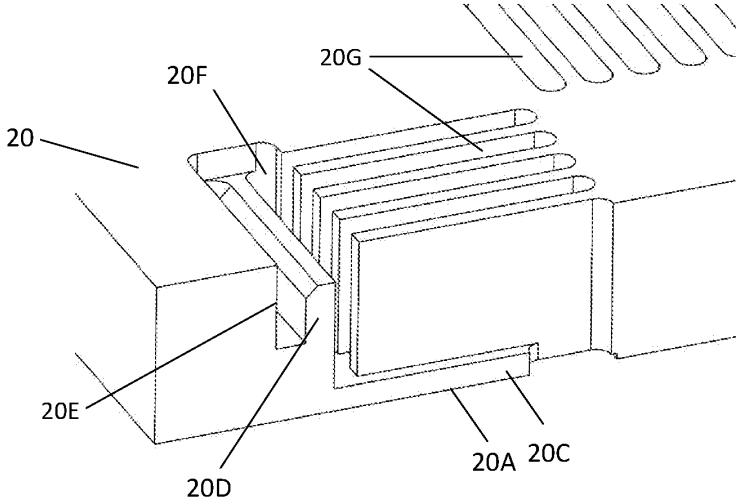

Fig 5B

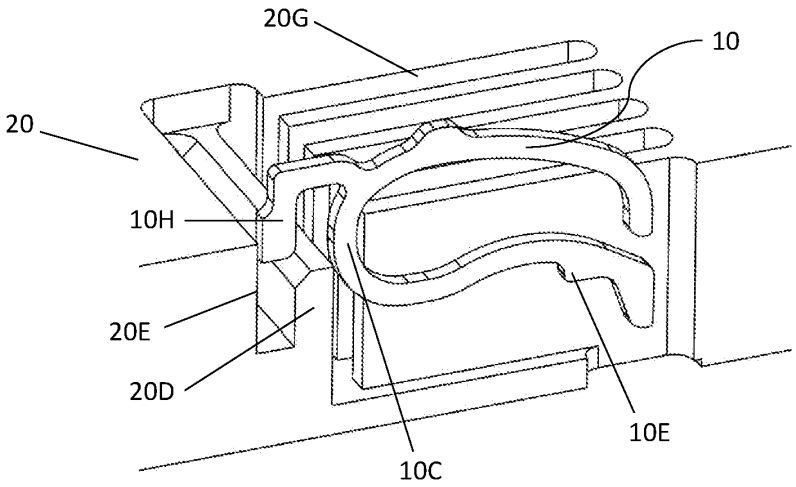

Fig 6A

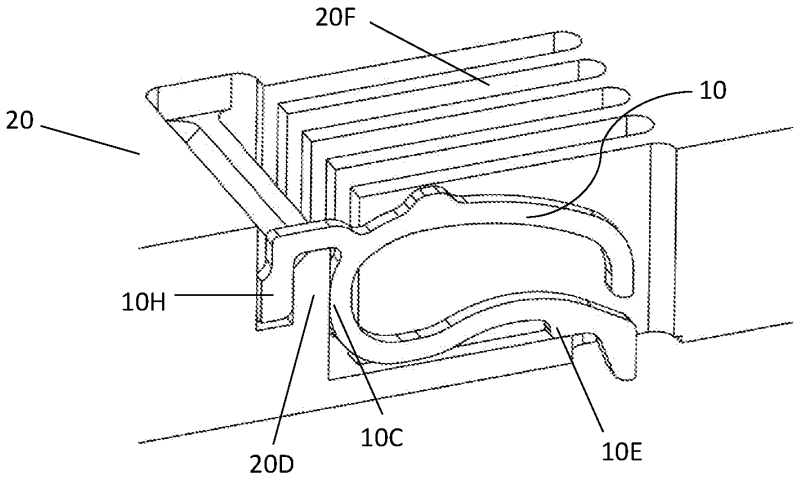

Fig 6B