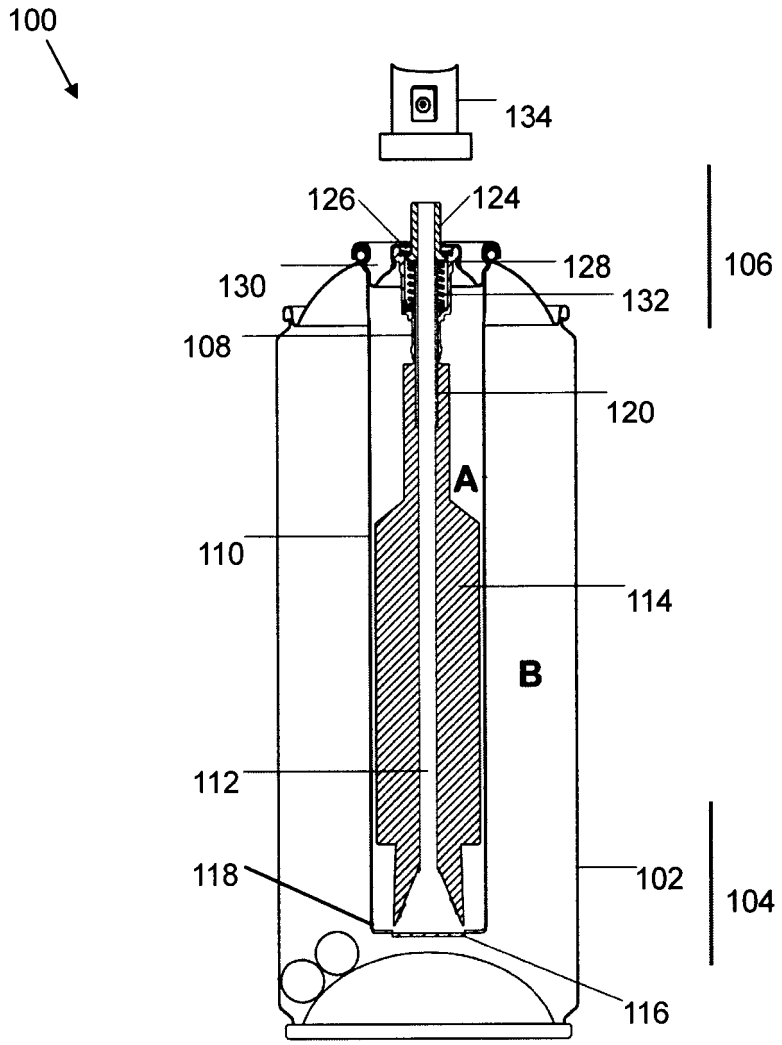
100
134
126
124
106
130
128
132
108
120
A
110
114
B
112
102
104
118
116

FIG. 1

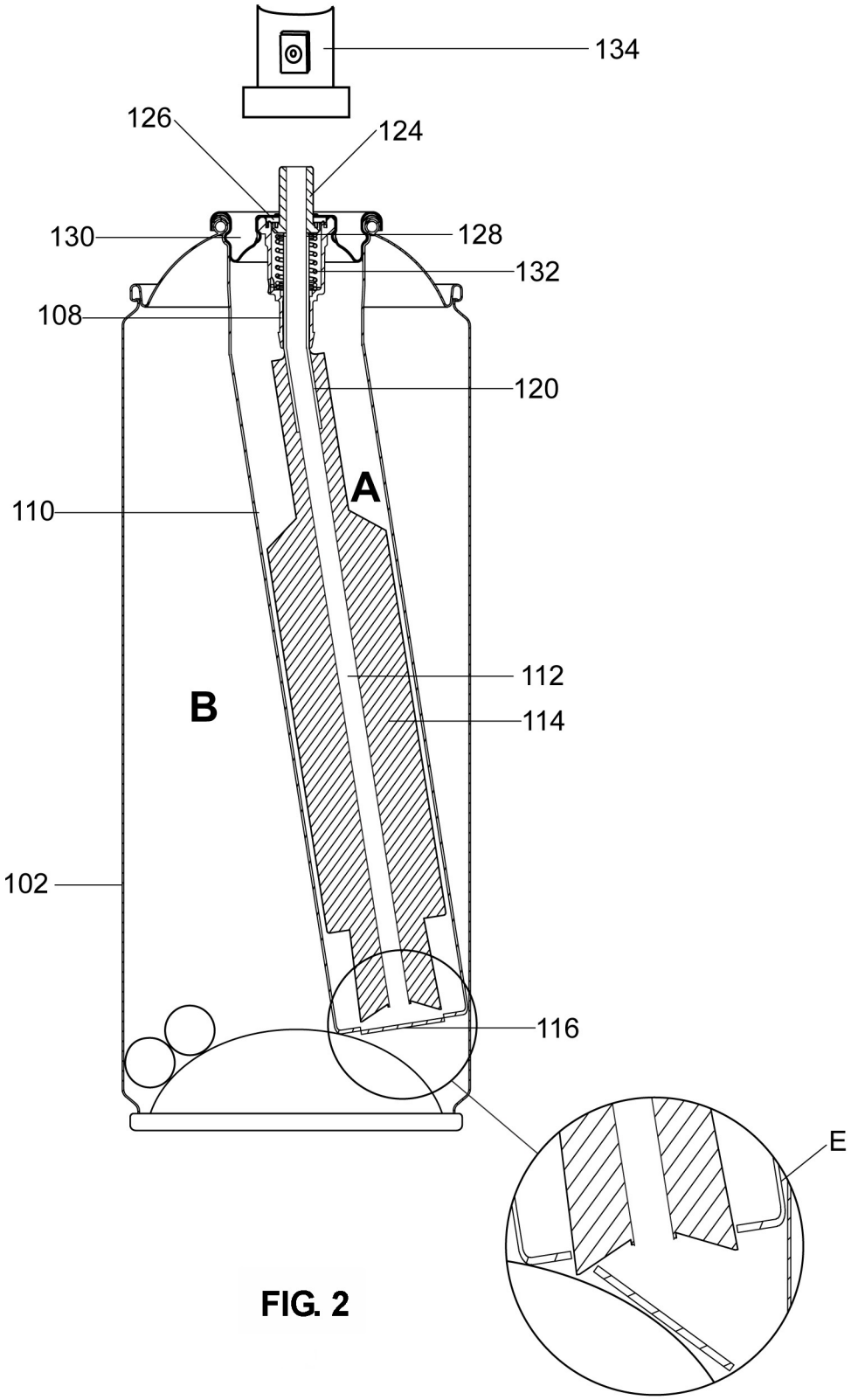

FIG. 2