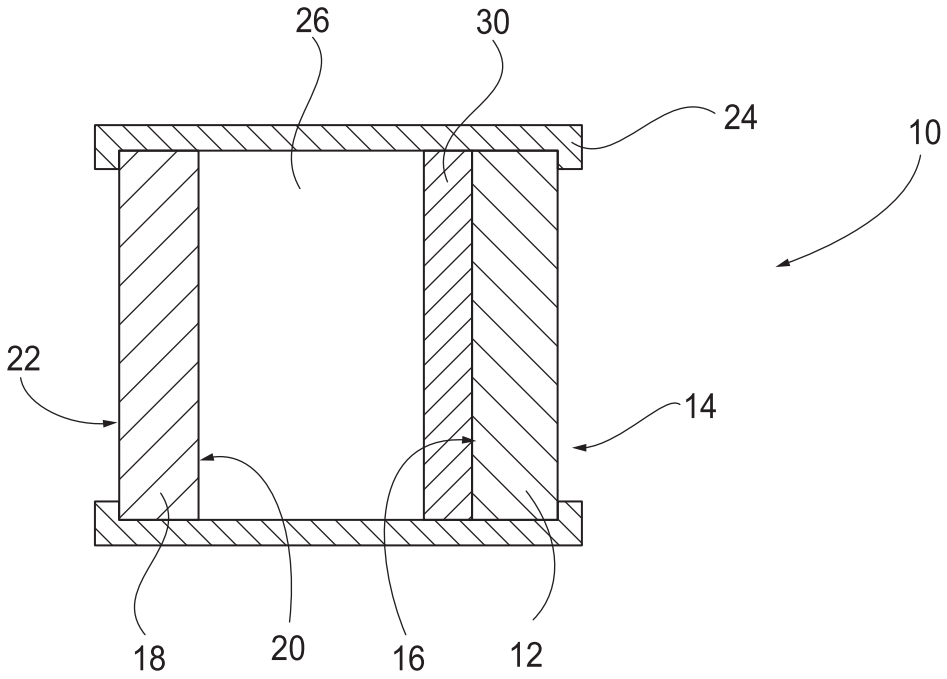

FIG. 1

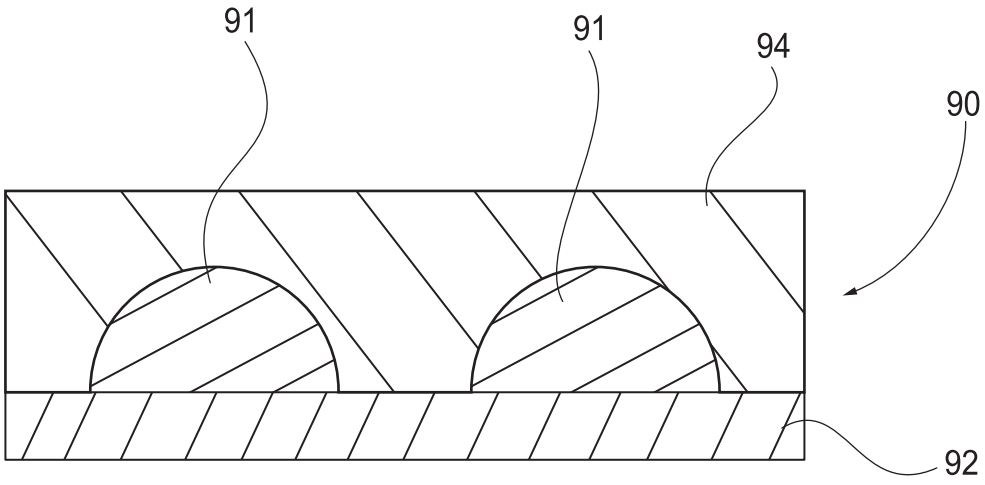

FIG. 2

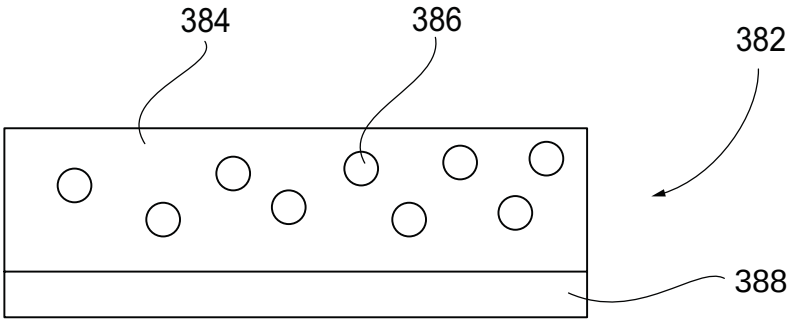

FIG. 3

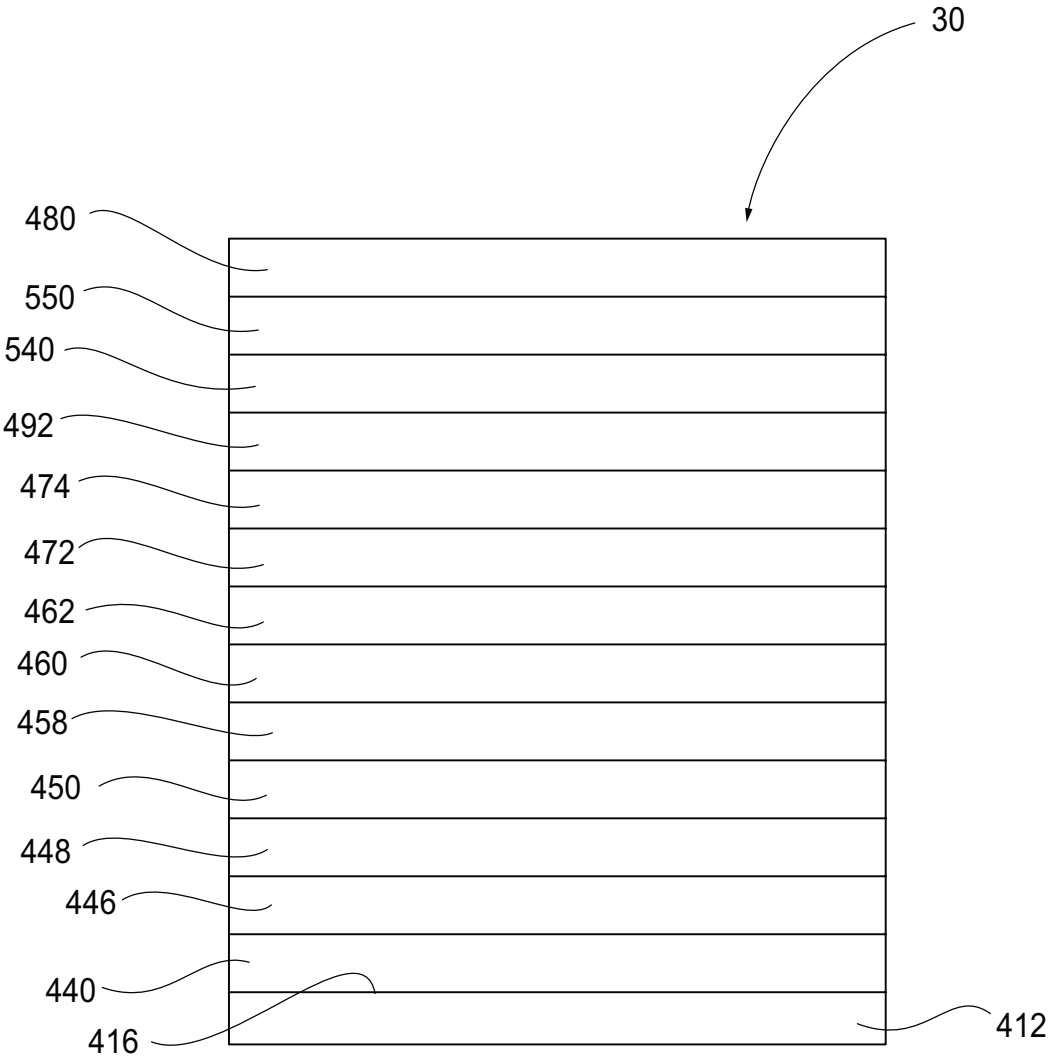

FIG. 4

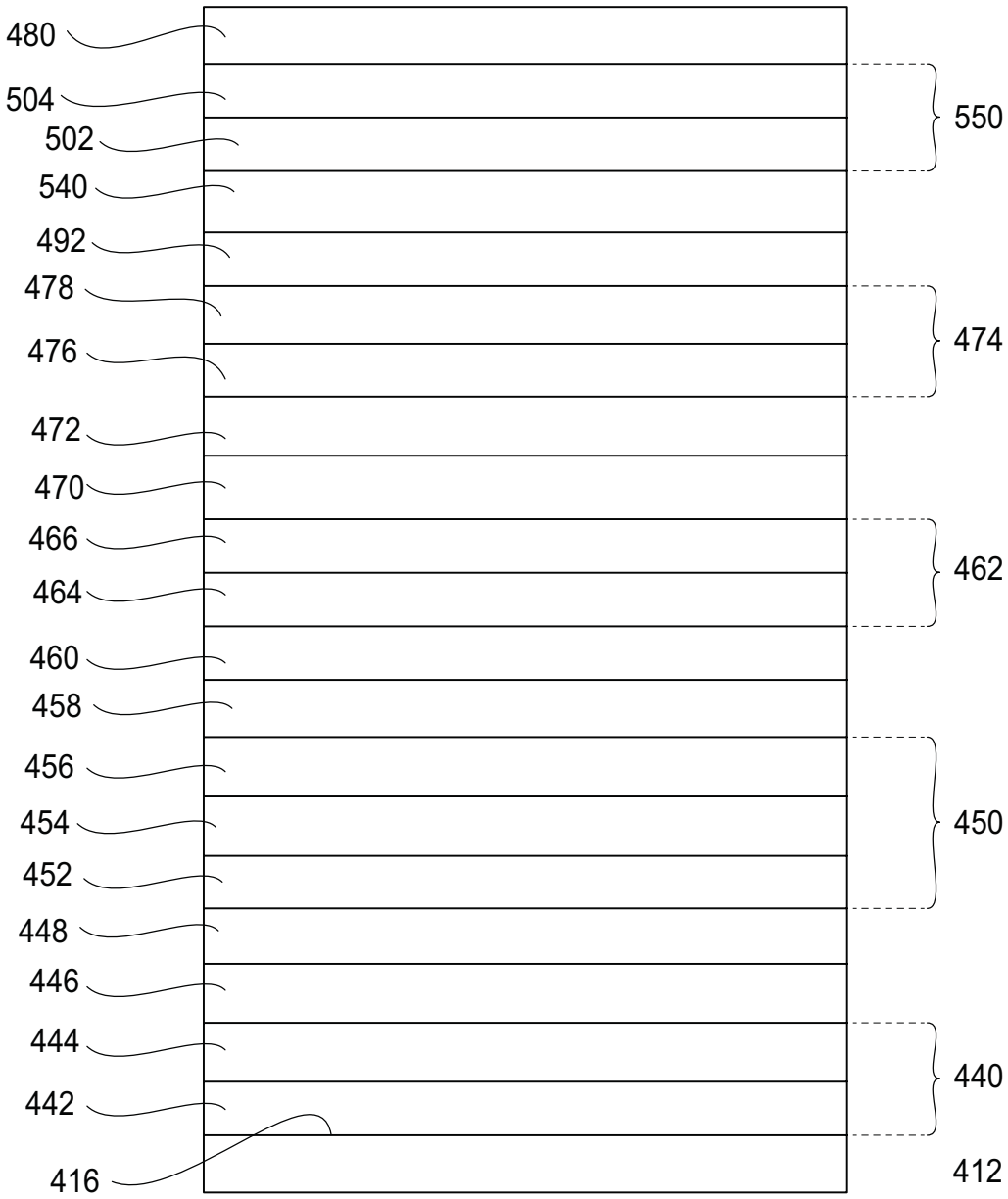
480
504
502
540
492
478
476
472
470
466
464
460
458
456
454
452
448
446
444
442
416
550
474
462
450
440
412

FIG. 5

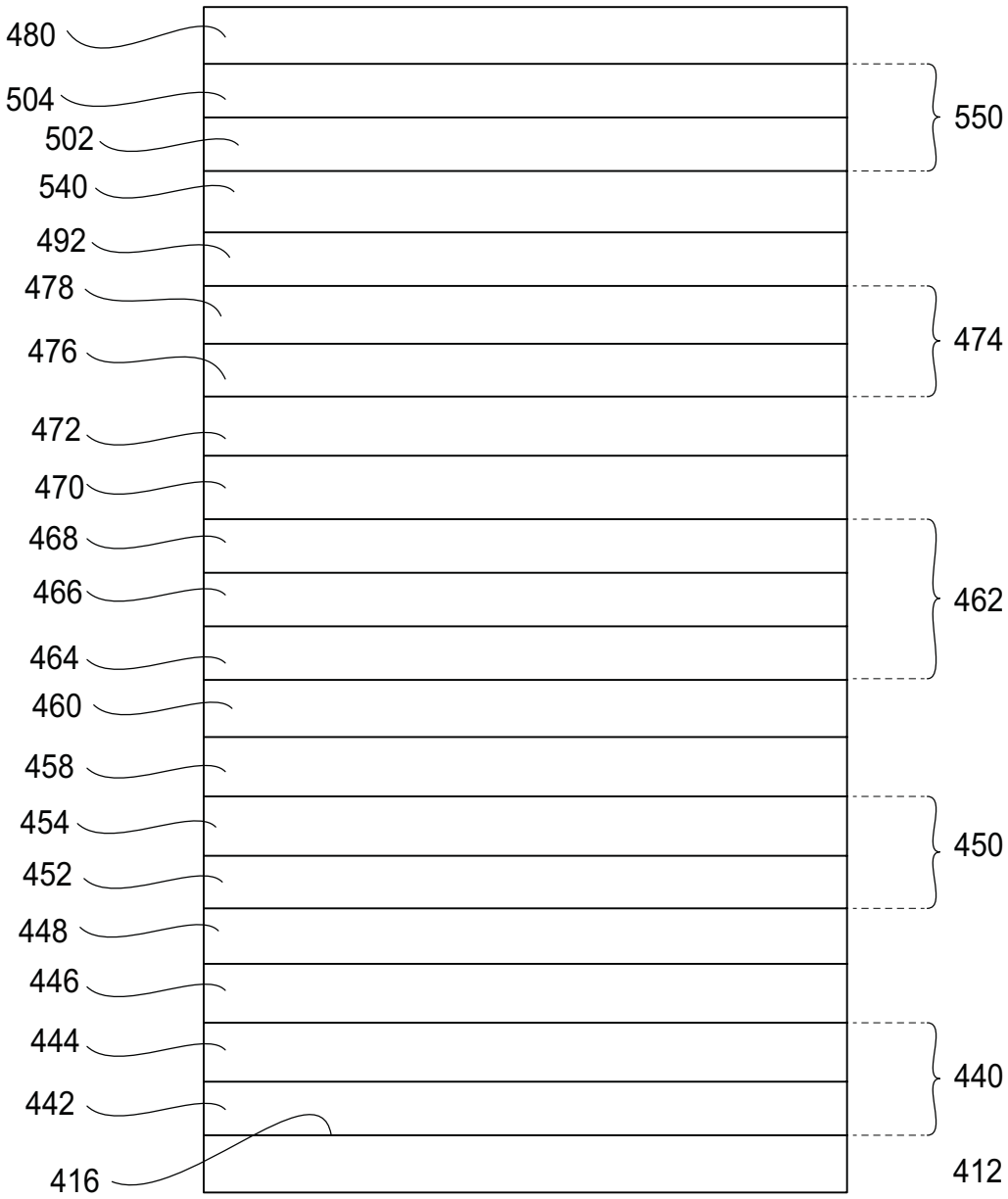
480
504
502
540
492
478
476
472
470
468
466
464
460
458
454
452
448
446
444
442
416
550
474
462
450
440
412

FIG. 6

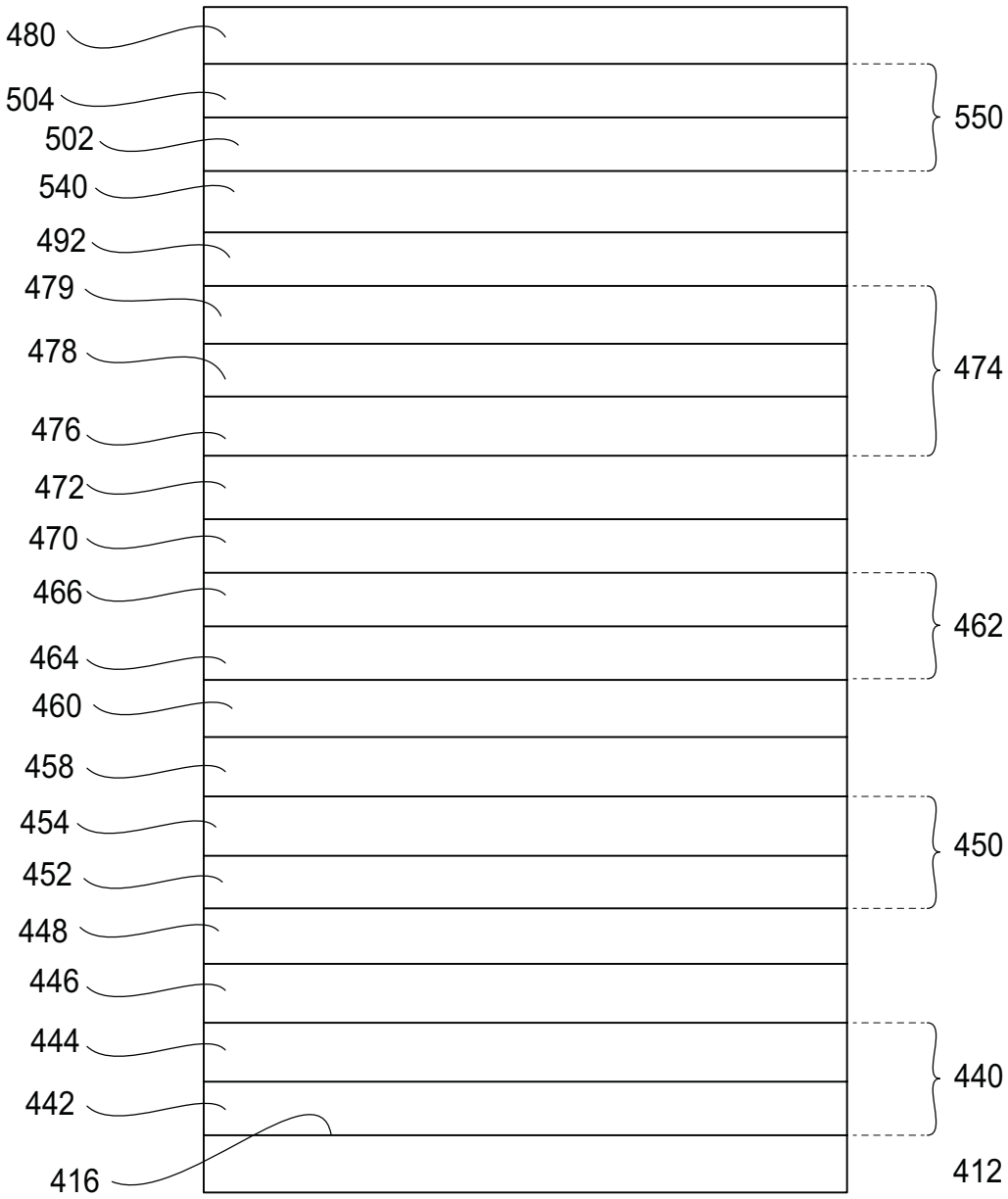
480
504
502
540
492
479
478
476
472
470
466
464
460
458
454
452
448
446
444
442
416
550
474
462
450
440
412

FIG. 7