Fig. 1A

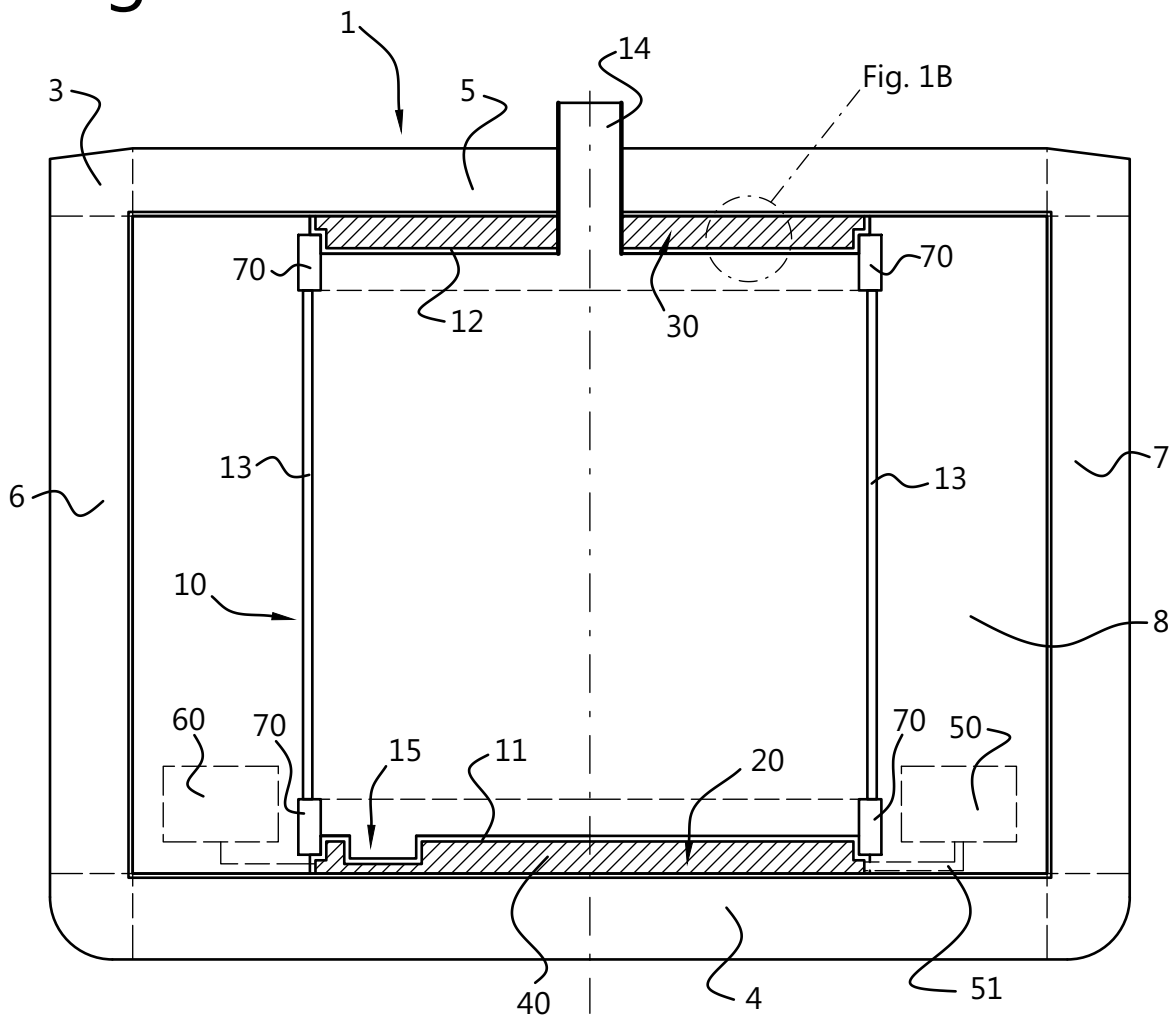
1
14
3
5
Fig. 1B
70
70
12
30
13
13
7
6
10
8
60
70
15
11
20
70
50
40
4
51

Fig. 1B

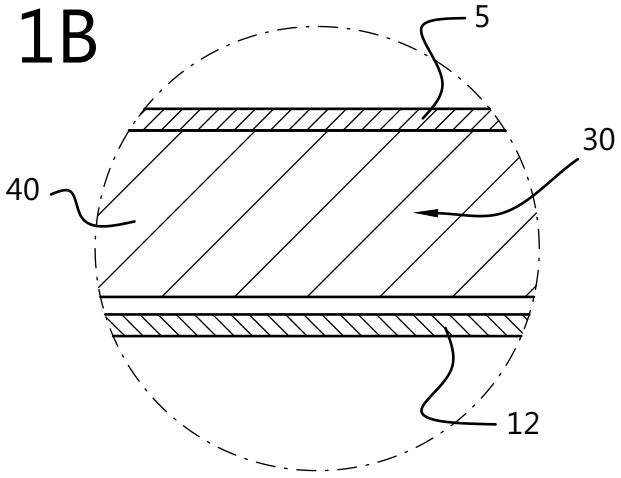
5
30
40
12

Fig. 2A

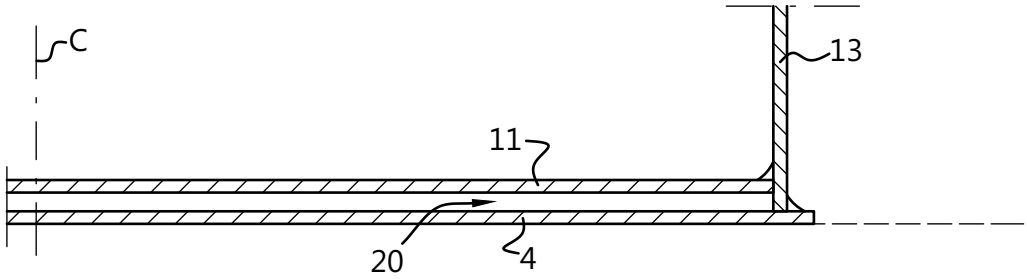

Fig. 2B

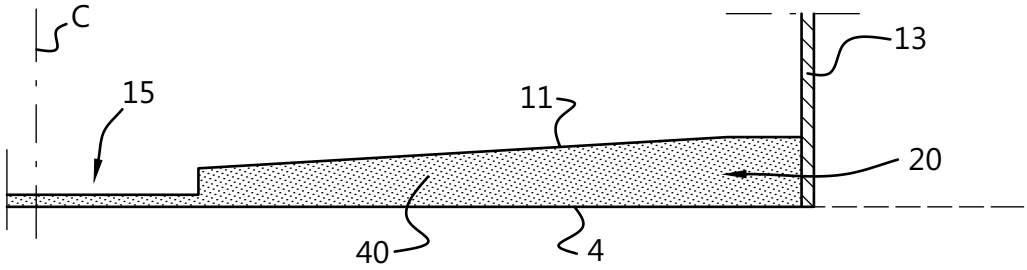

Fig. 2C

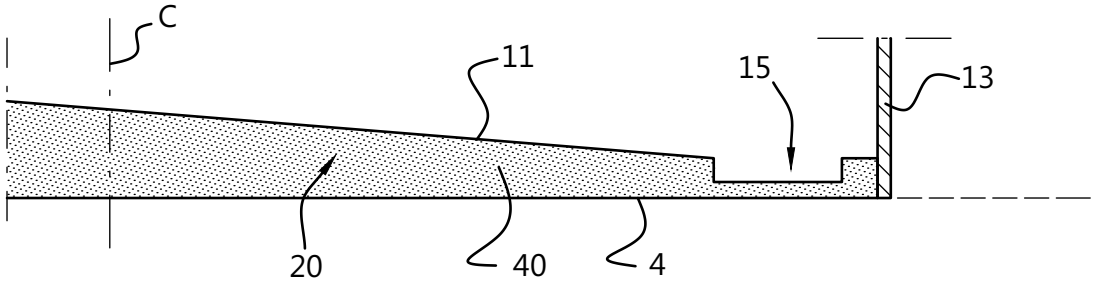

Fig. 2D

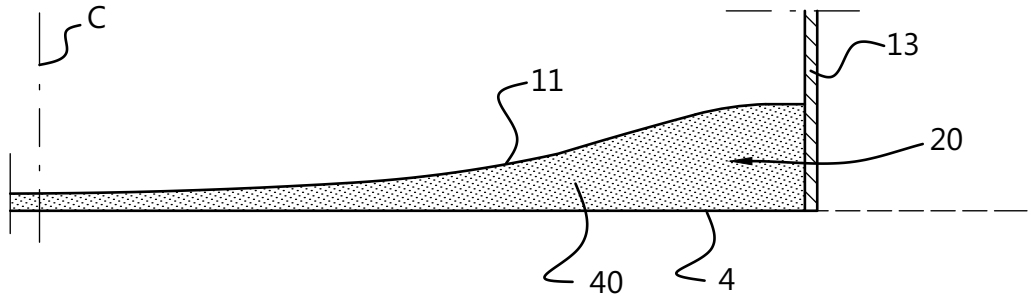

Fig. 2E

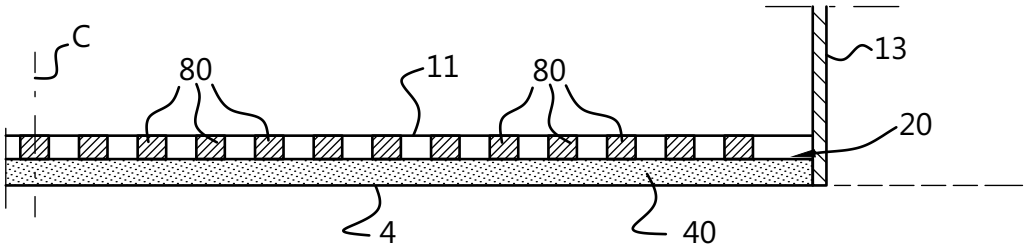

Fig. 2F

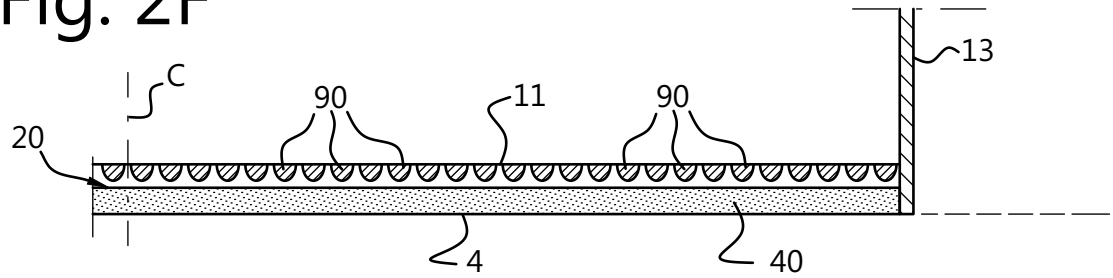

Fig. 2G

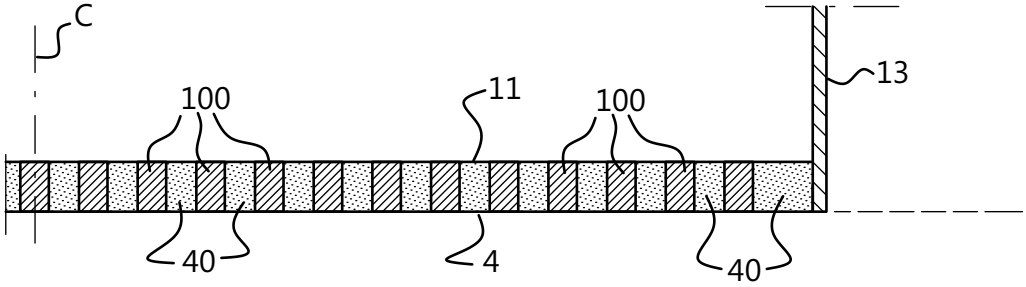

Fig. 2H

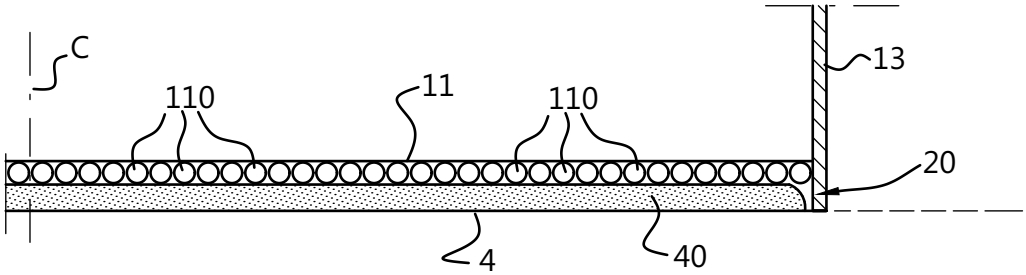

Fig. 2I

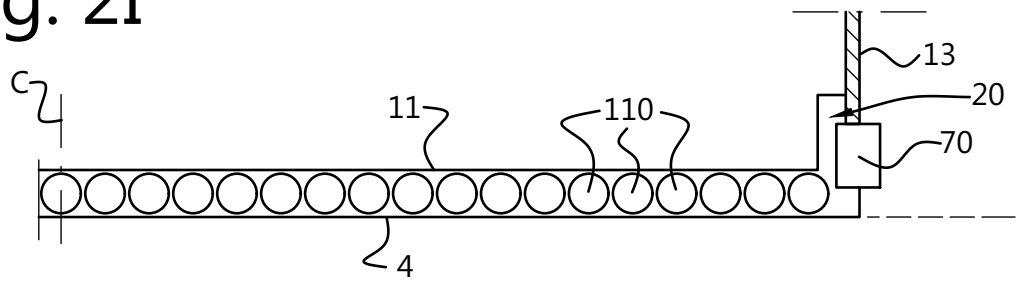

Fig. 2J

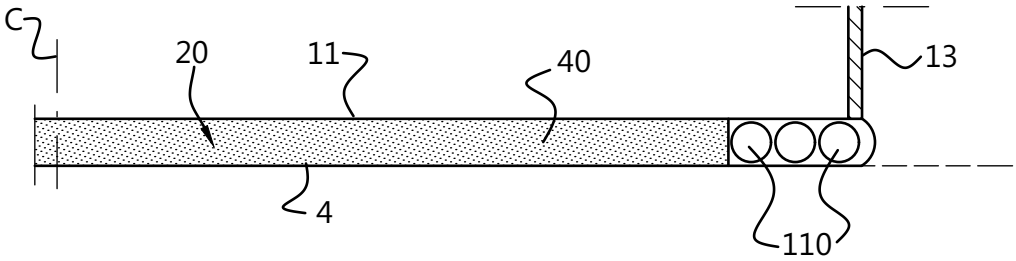

Fig. 3A

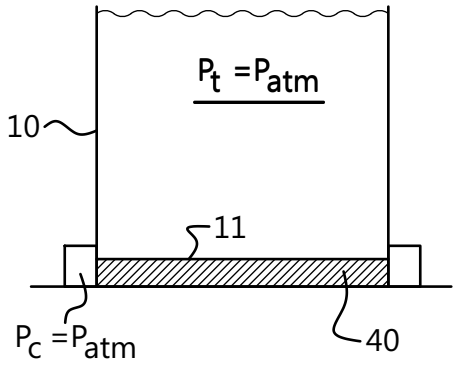

Fig. 3B

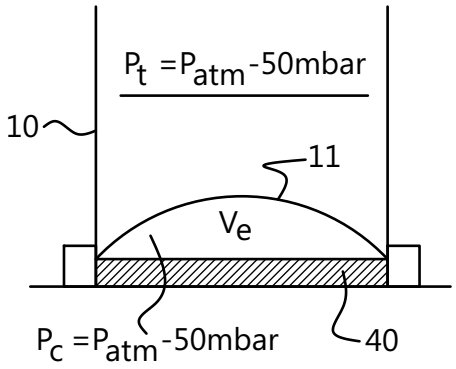

Fig. 4A

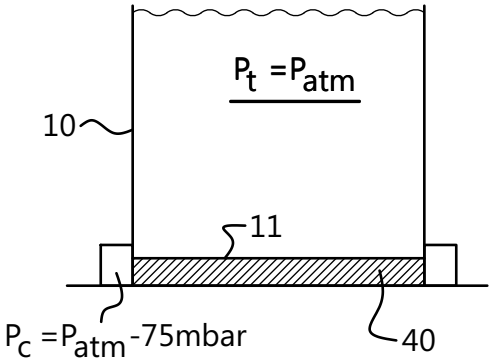

Fig. 4B

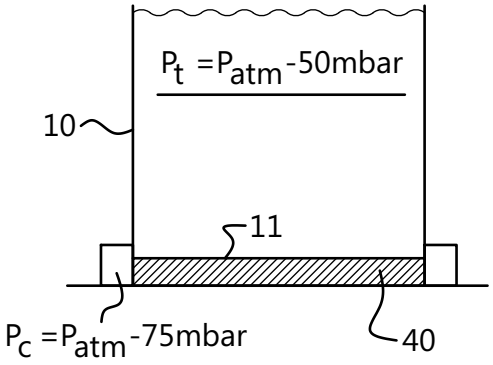

Fig. 4C

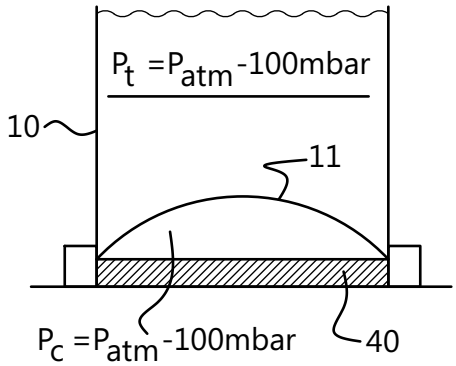

Fig. 5A

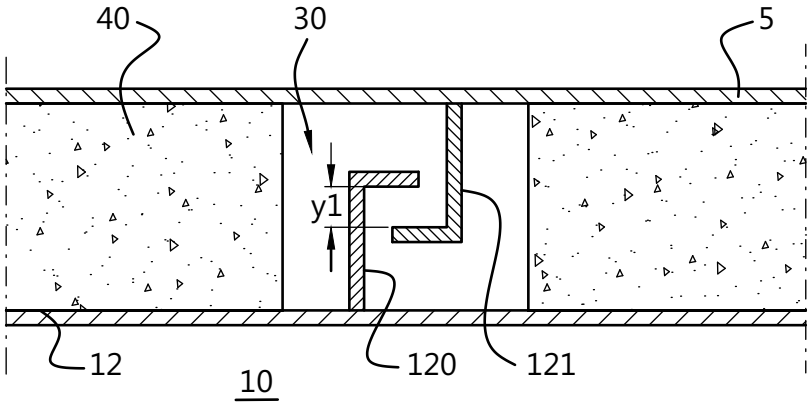

Fig. 5B

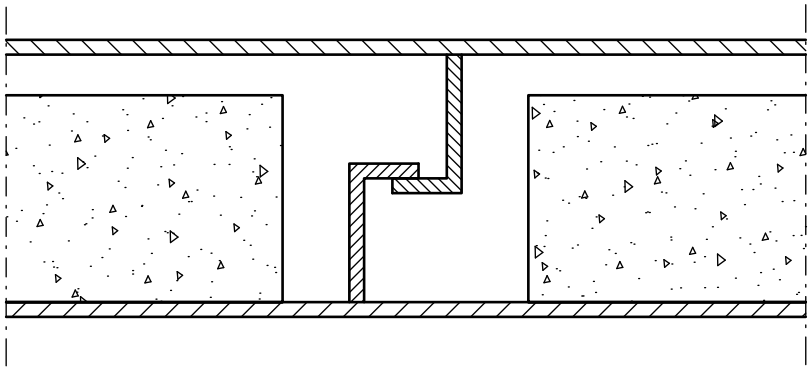

Fig. 6

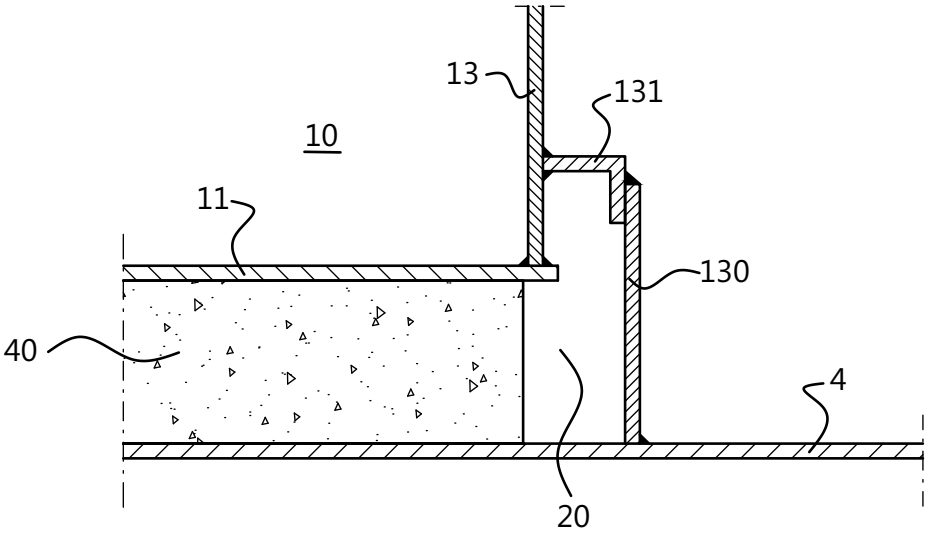

Fig. 7

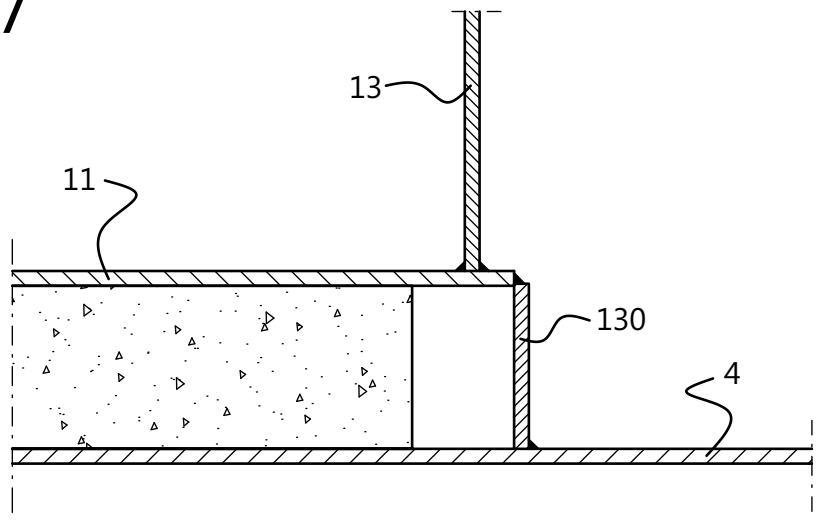

Fig. 8

