Fig. 1

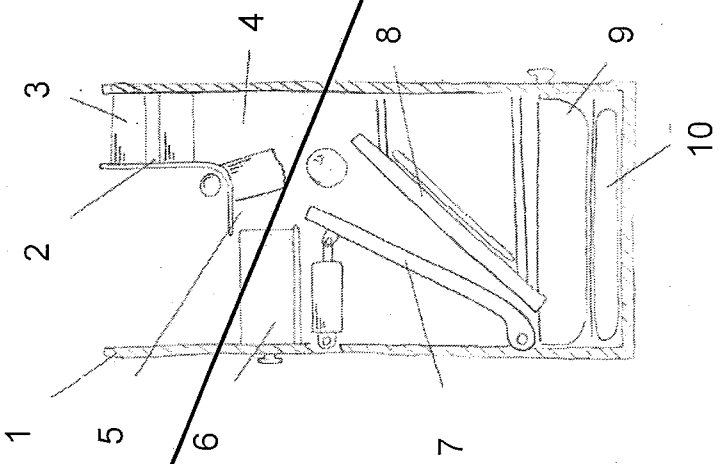

Fig. 2

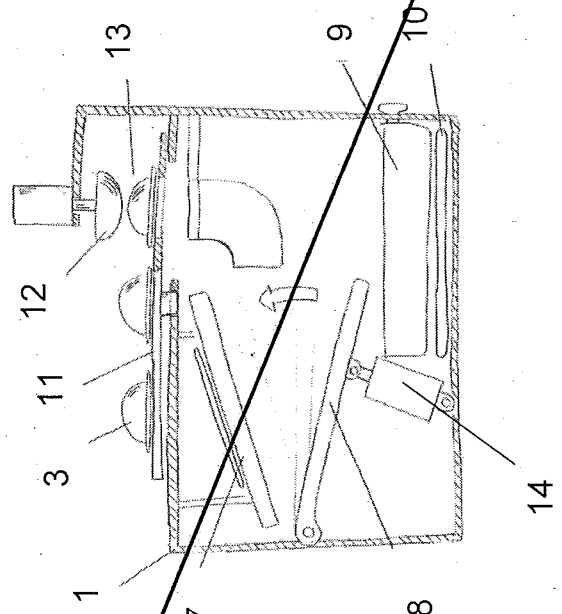

Fig. 3

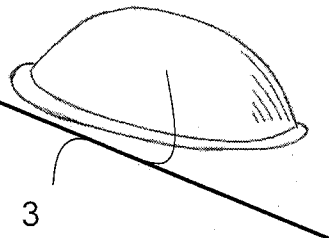

Fig. 4

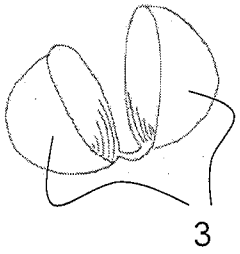

Fig. 5

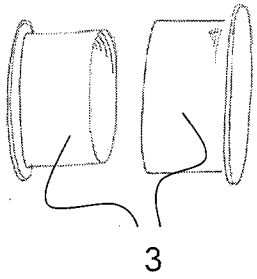

Fig. 6

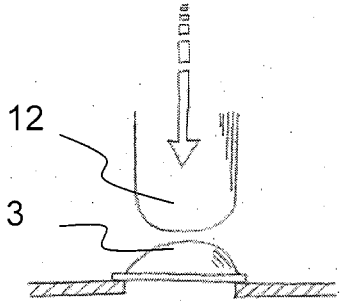

Fig. 7

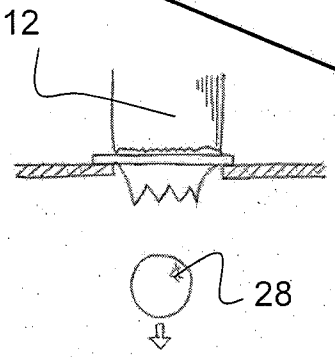

Fig. 8

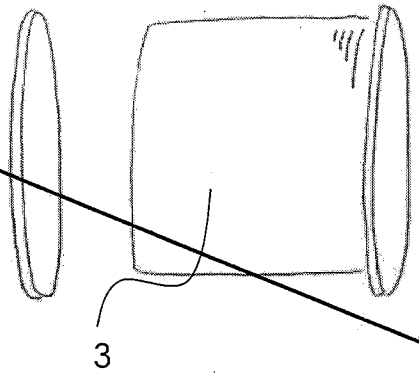

Fig. 9

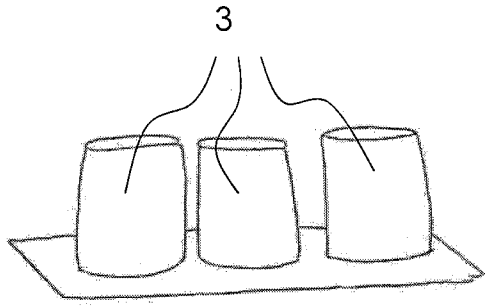

Fig. 10

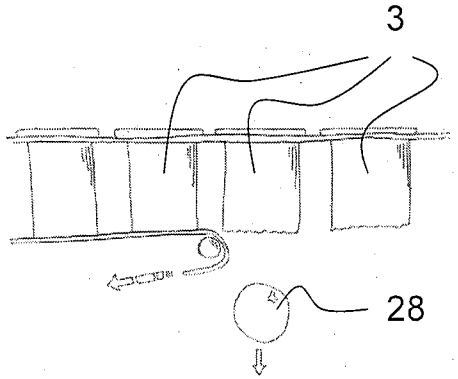

Fig. 11

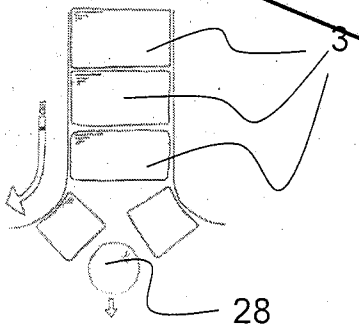

Fig. 12

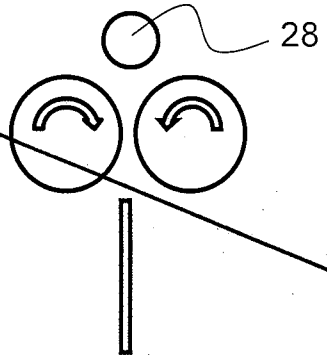

Fig. 13

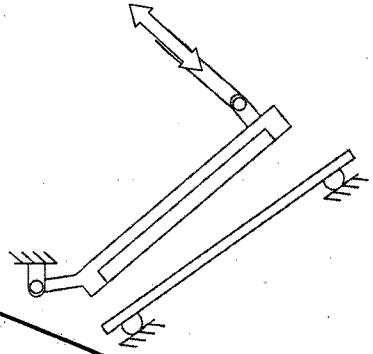

Fig. 14

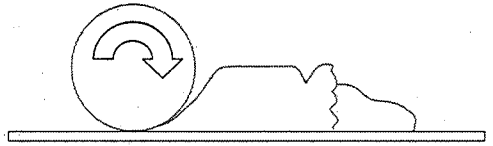

Fig. 15

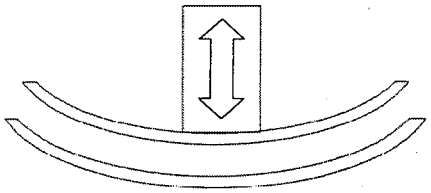

Fig. 16

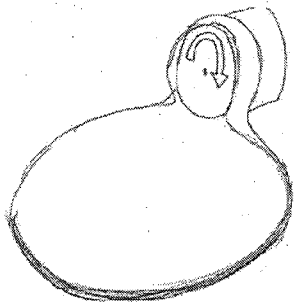

Fig. 17

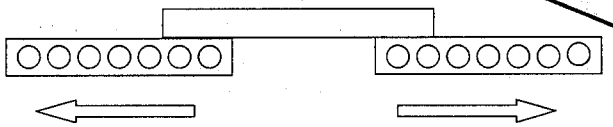

Fig. 19

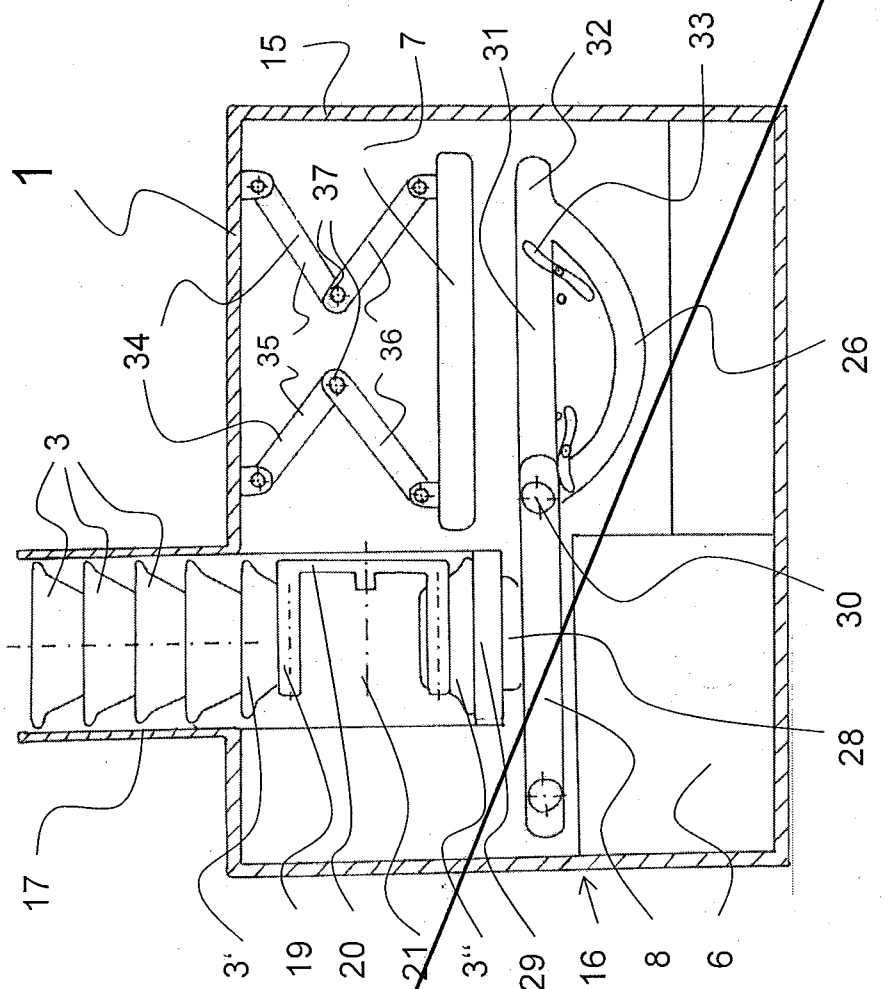
1
15
7
31
32
33
37
34
35
36
3
26
30
28
17
3'
19
20
21
3''
29
16
8
6

Fig. 18

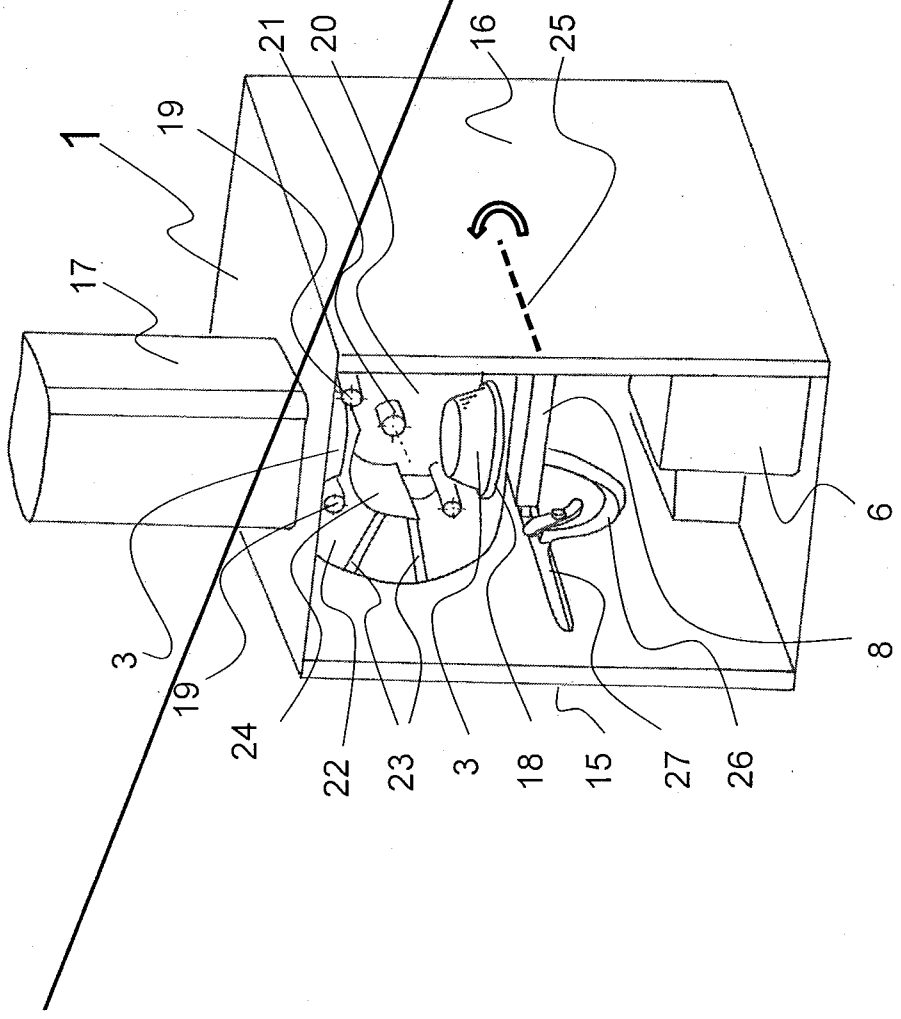
1
17
19
21
20
16
25
3
19
24
22
23
3
18
15
27
26
6
8

Fig. 20

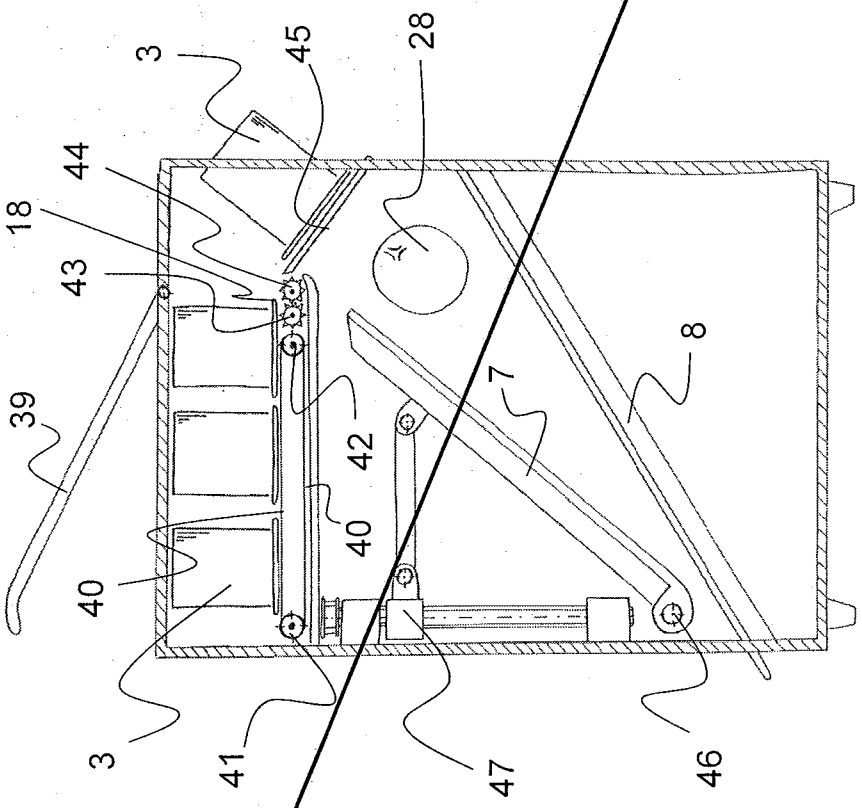

Fig. 21

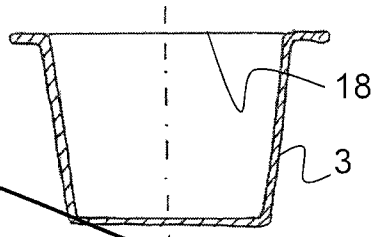

Fig. 21

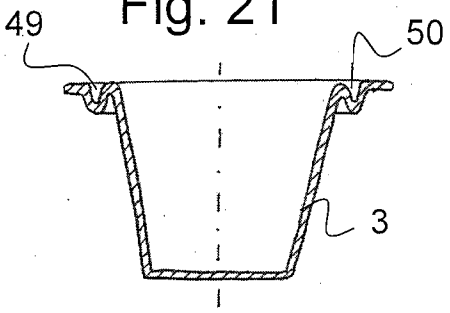

Fig. 23

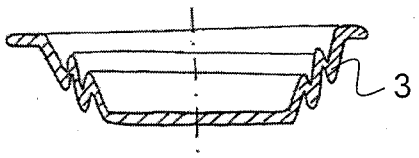

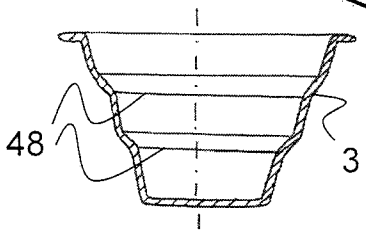

Fig. 22

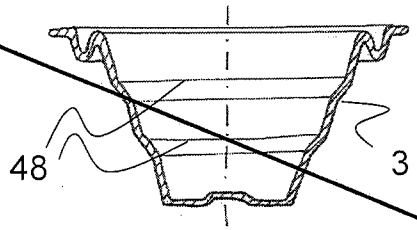

Fig. 25

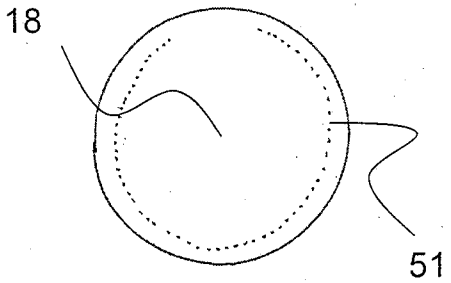

Fig. 26

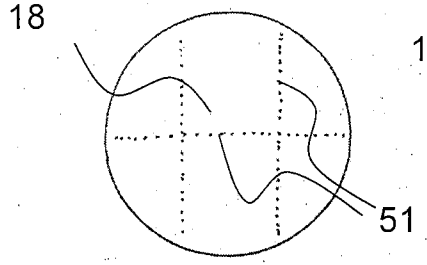

Fig. 27

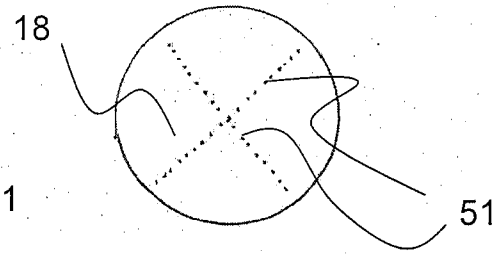

Fig. 28

Fig. 29

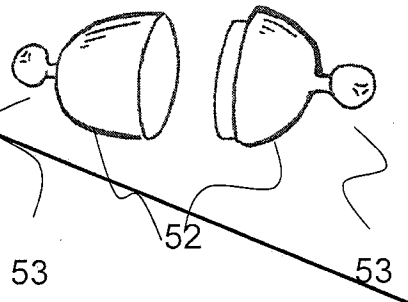

Fig. 30

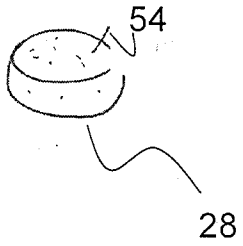

Fig. 31

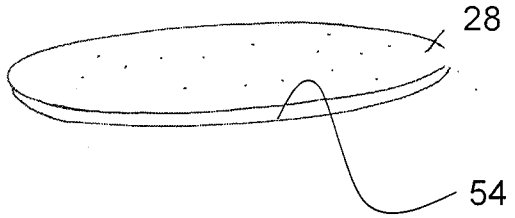

Fig. 32

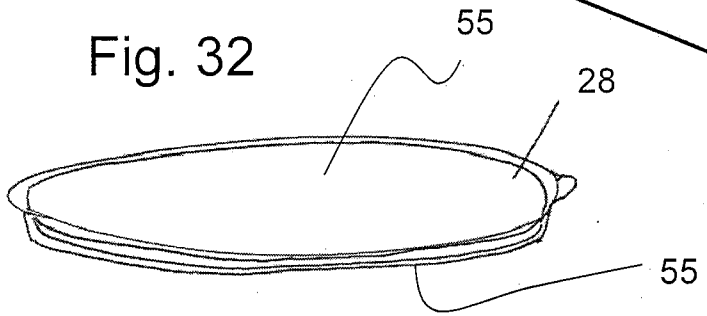

Fig. 33

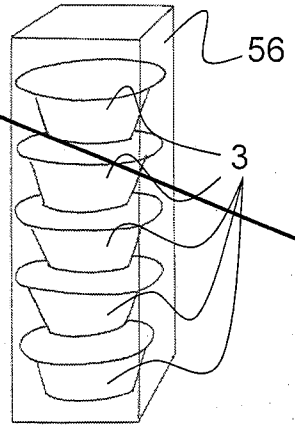

Fig. 34

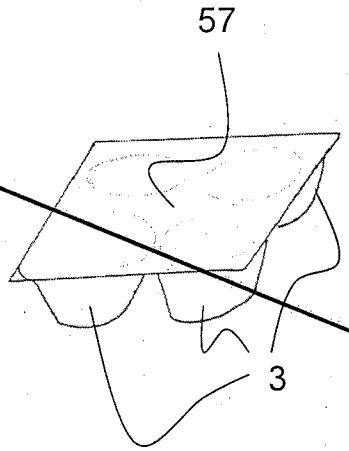

Fig. 35

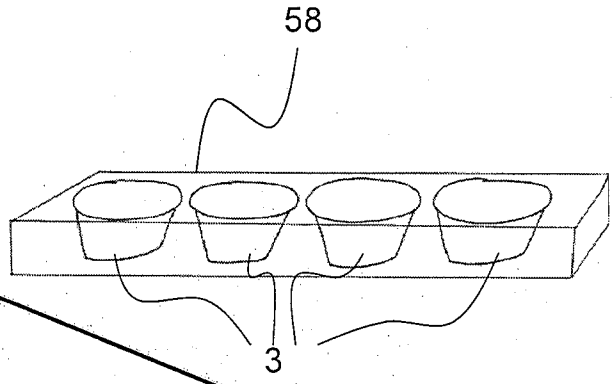

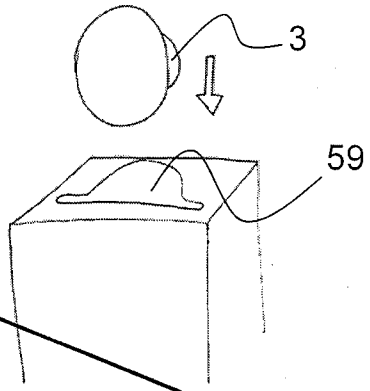

Fig. 36

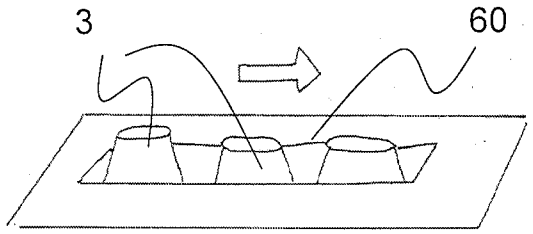

Fig. 37

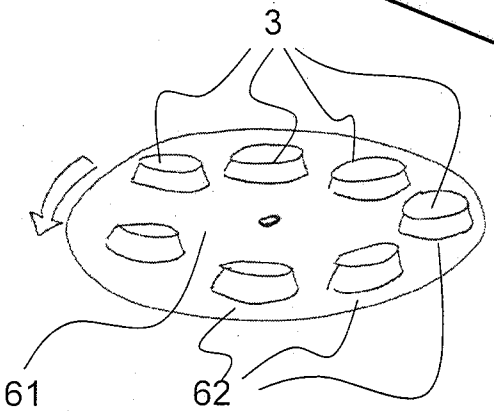

Fig. 38

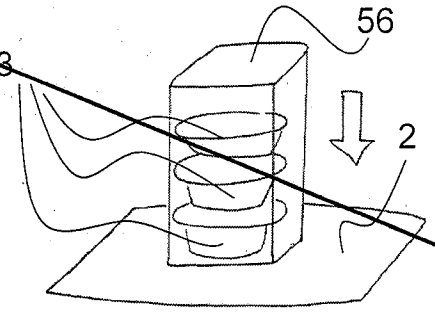

Fig. 39

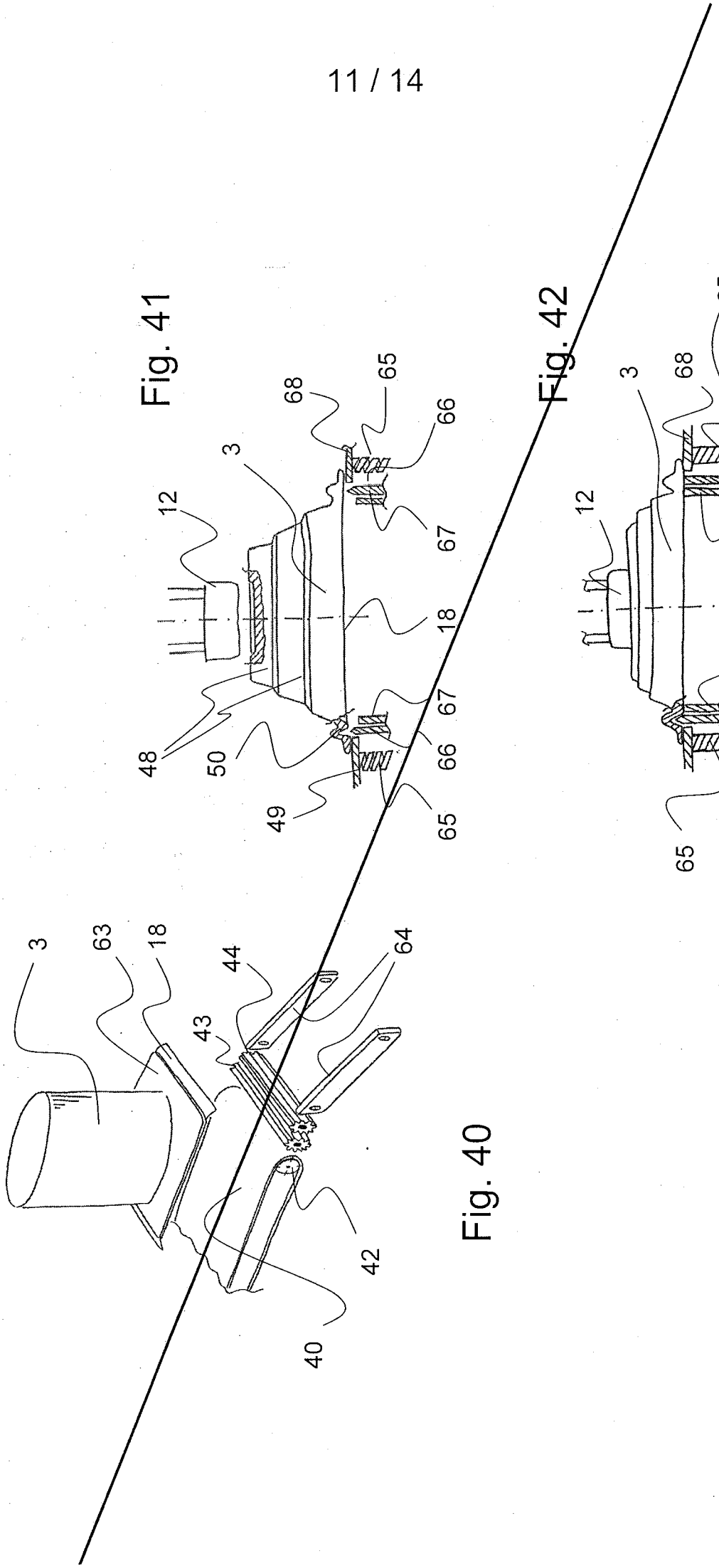

Fig. 40

Fig. 41

Fig. 42

Fig. 43

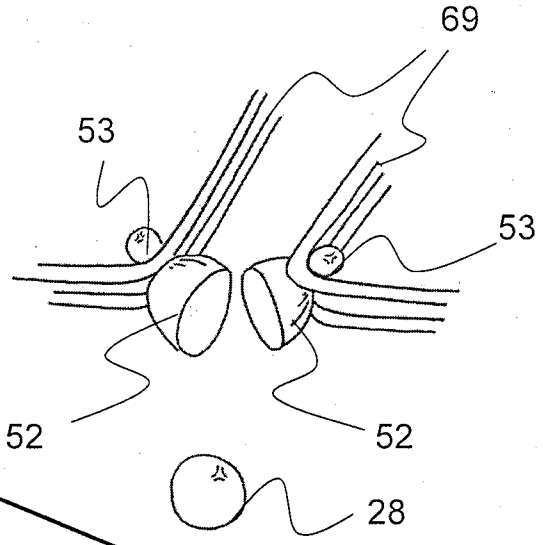

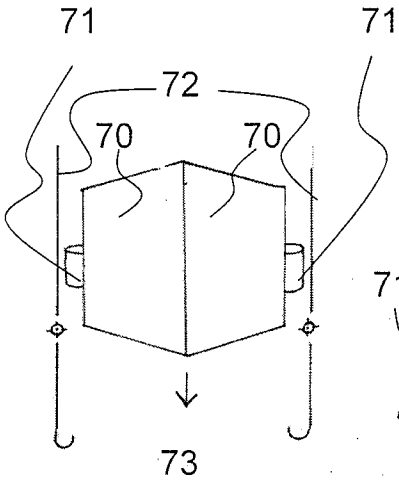

Fig. 44

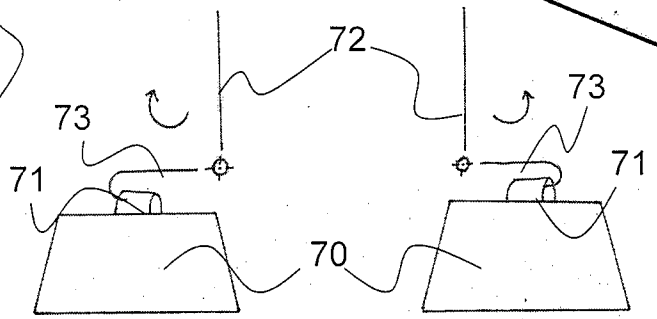

Fig. 45

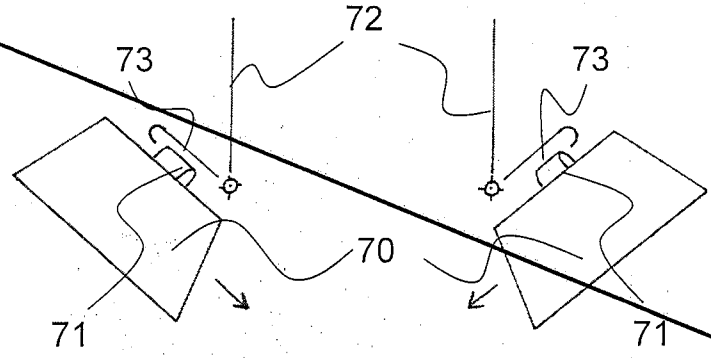

Fig. 46

Fig. 47

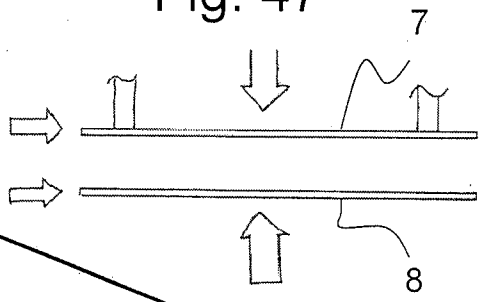

Fig. 48

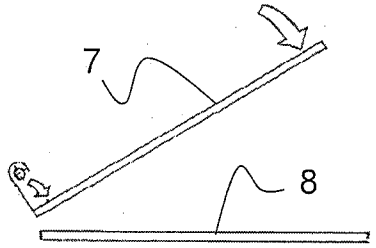

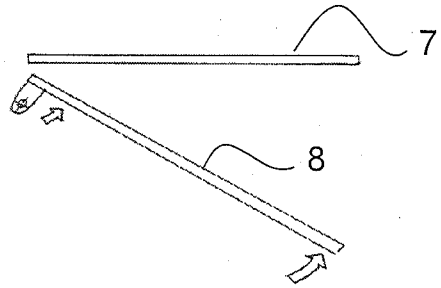

Fig. 49

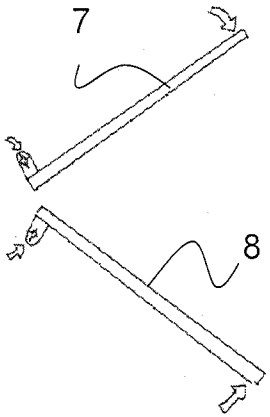

Fig. 50

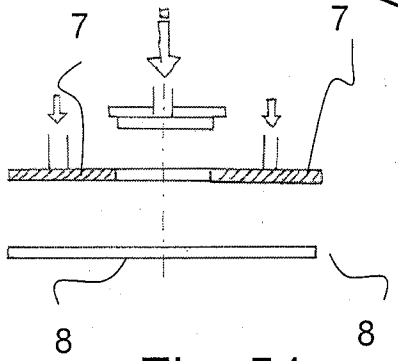

Fig. 51

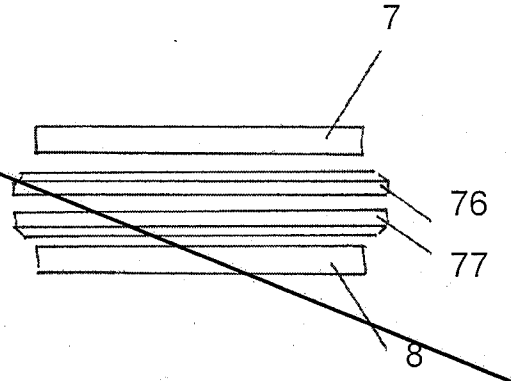

Fig. 52

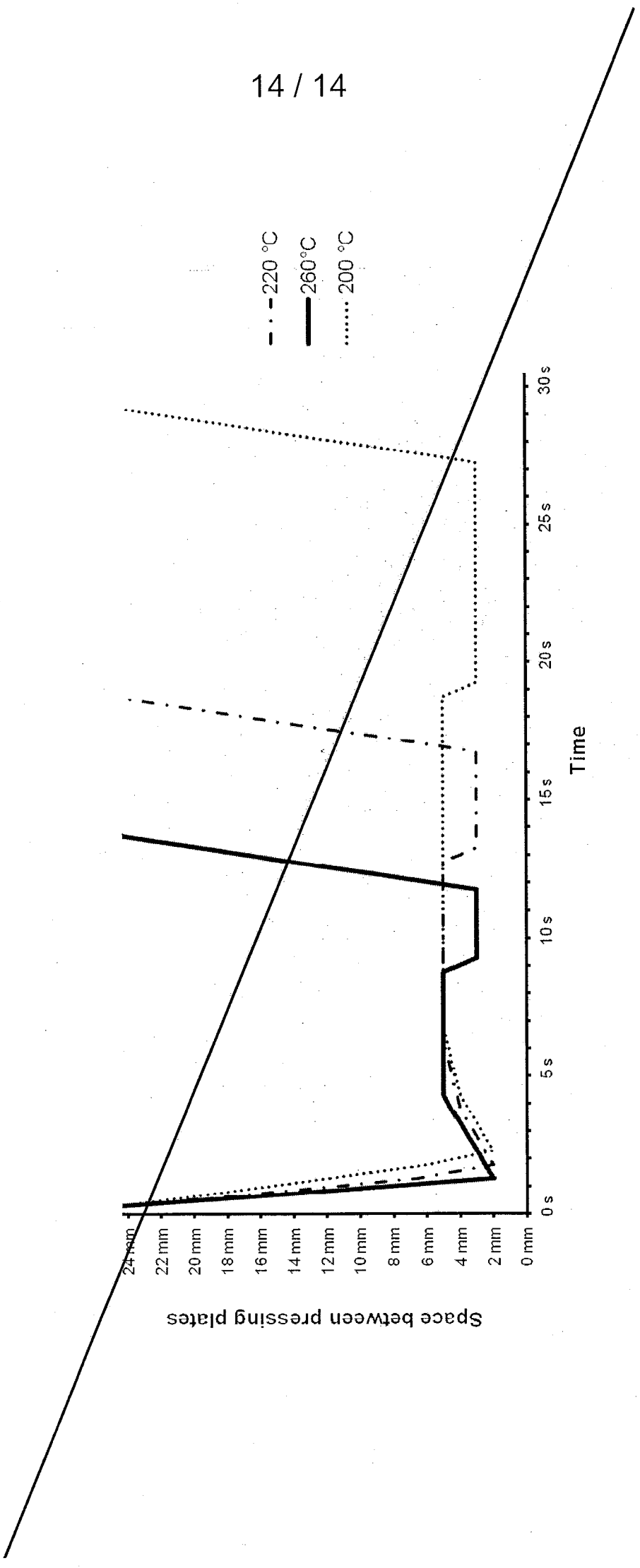
220 °C
260°C
200 °C
Space between pressing plates
24 mm
22 mm
20 mm
18 mm
16 mm
14 mm
12 mm
10 mm
8 mm
6 mm
4 mm
2 mm
0 mm
0 s
5 s
10 s
15 s
20 s
25 s
30 s
Time

Fig. 53

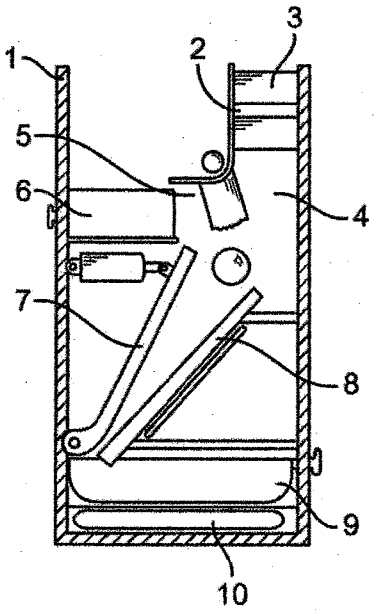

FIG. 1

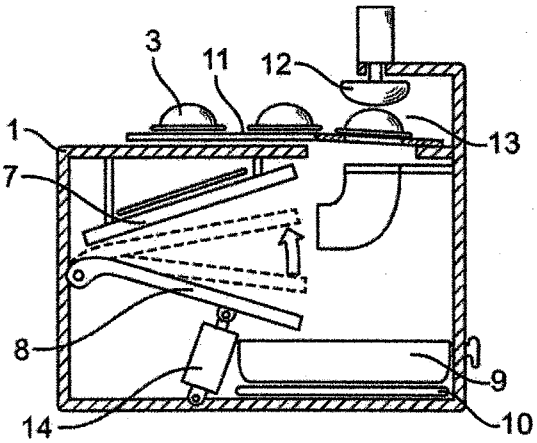

FIG. 2

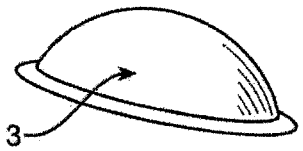

FIG. 3

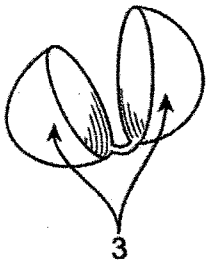

FIG. 4

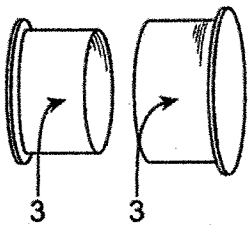

FIG. 5

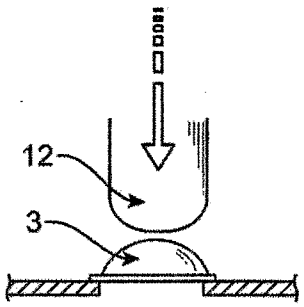

FIG. 6

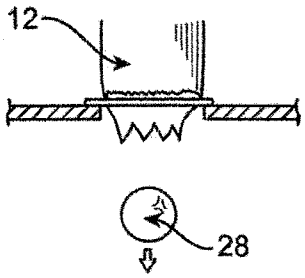

FIG. 7

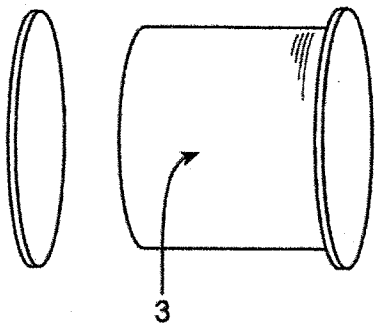

FIG. 8

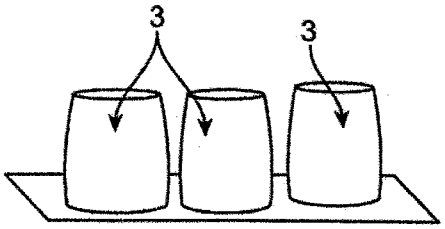

FIG. 9

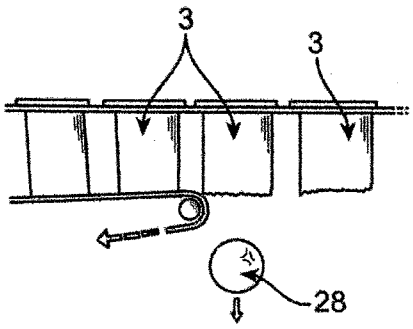

FIG. 10

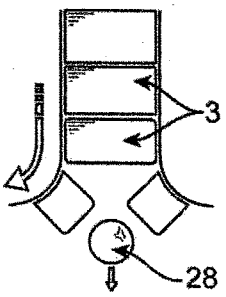

FIG. 11

Fig. 12

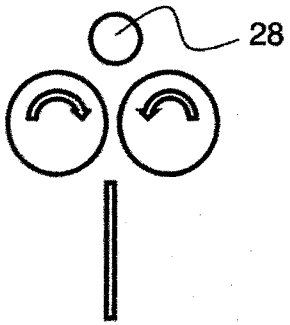

Fig. 13

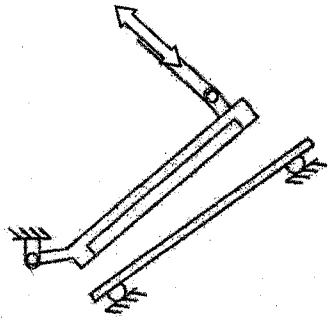

Fig. 14

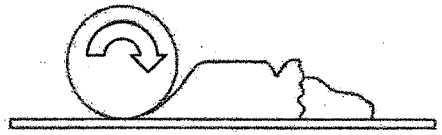

Fig. 15

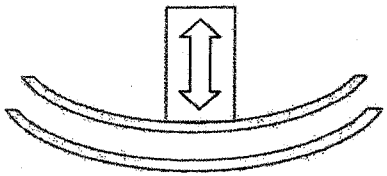

Fig. 16

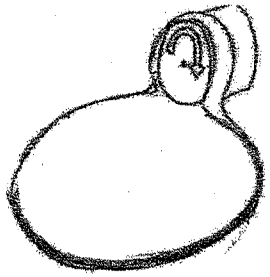

Fig. 17



Fig. 19

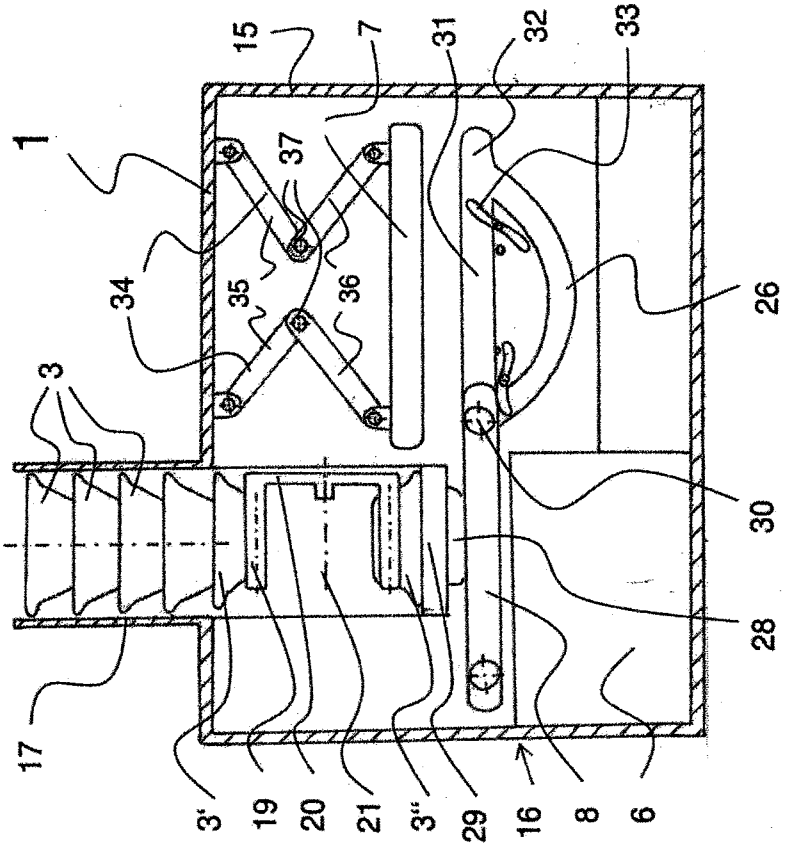
1
15
7
31
32
33
37
34
35
36
26
3
30
28
17
3'
19
20
21
3''
29
16
8
6

Fig. 18

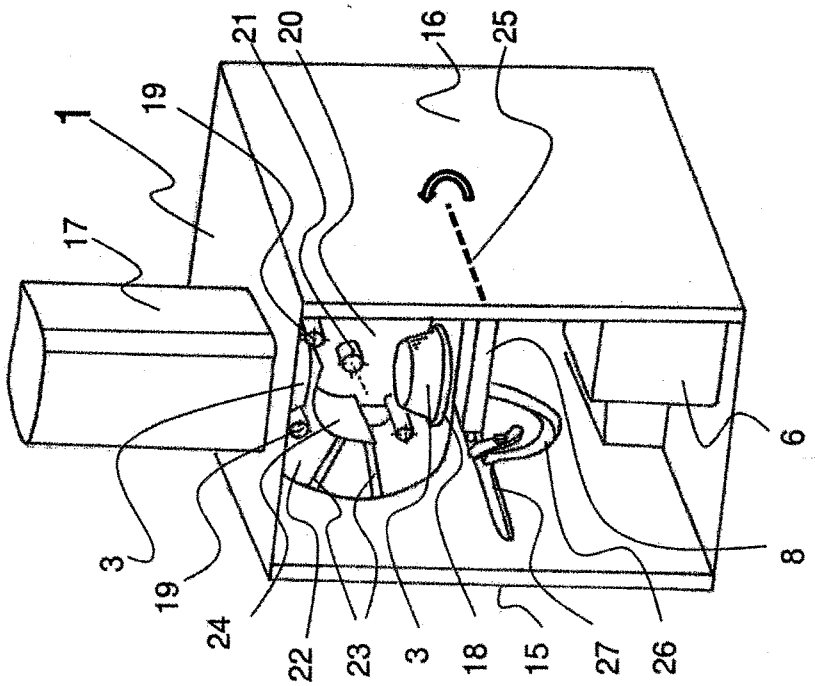
1
21
20
16
25
19
17
6
3
19
8
24
22
23
3
18
15
27
26

Fig. 20

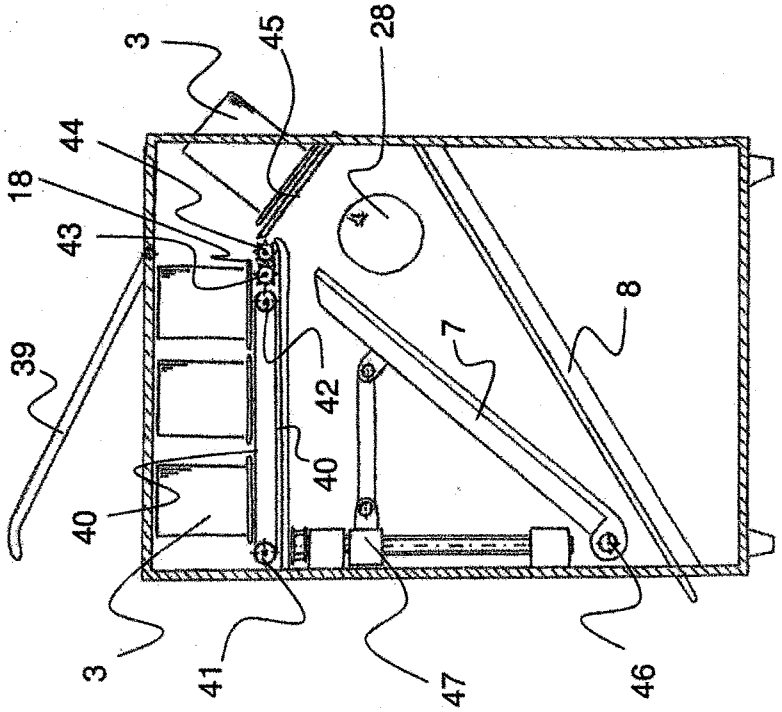

47

Fig. 21

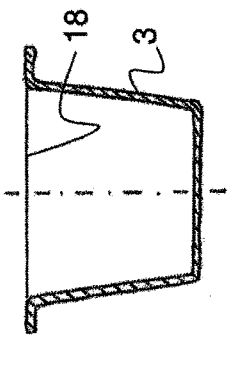

Fig. 22

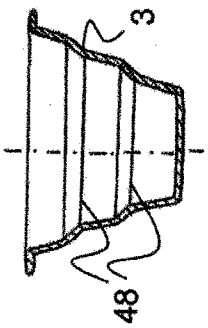

Fig. 23

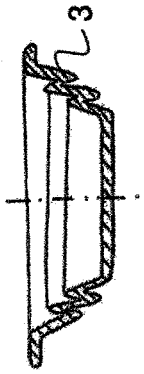

Fig. 24

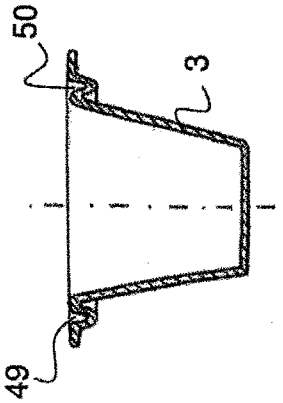

Fig. 25

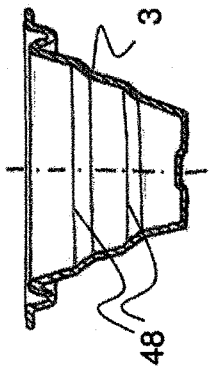

Fig. 26

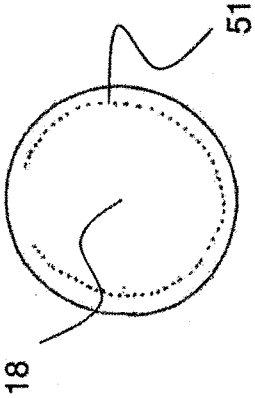

Fig. 27

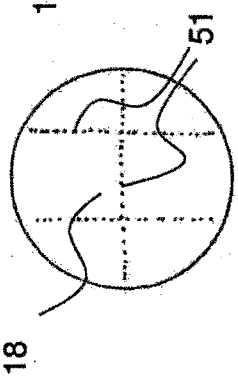

Fig. 28

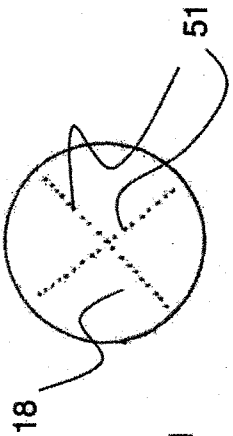

Fig. 29

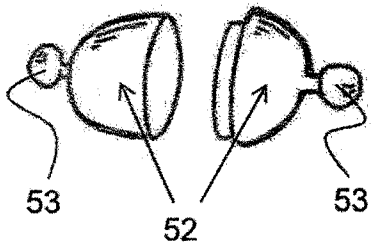

Fig. 30

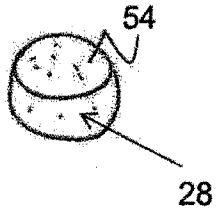

Fig. 31

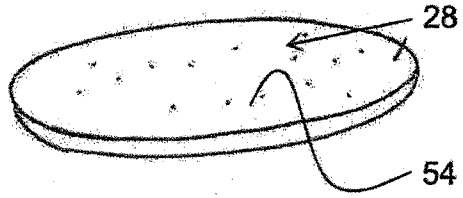

Fig. 32

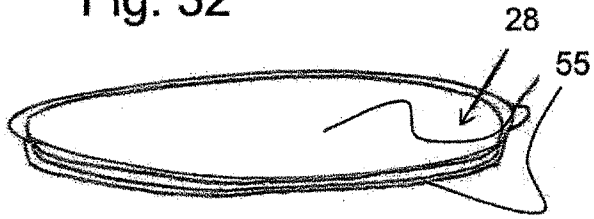

Fig. 33

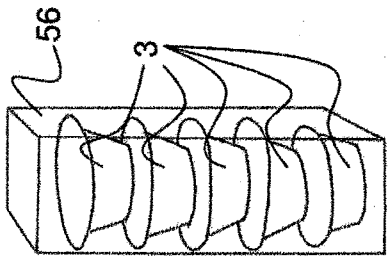

Fig. 34

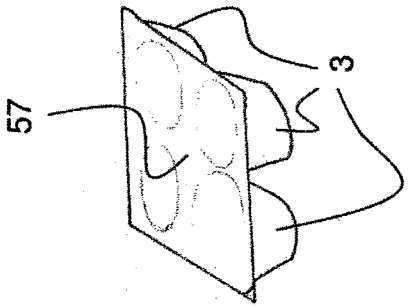

Fig. 35

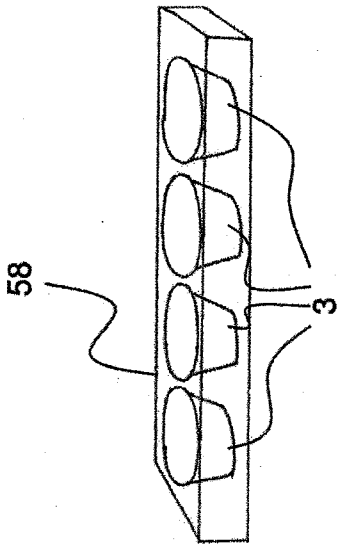

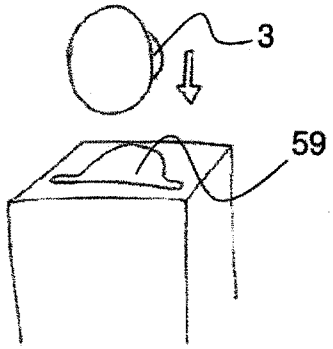

Fig. 36

Fig. 37

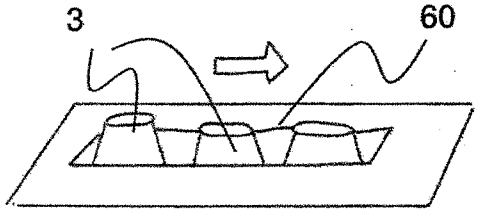

Fig. 38

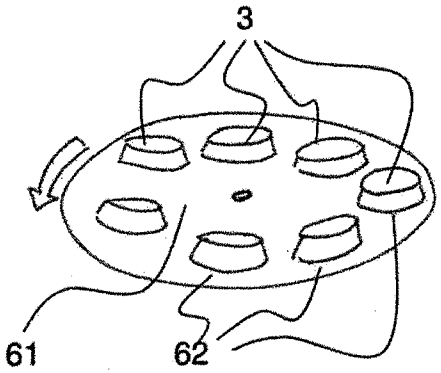

Fig. 39

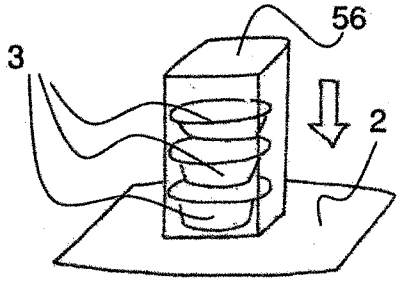

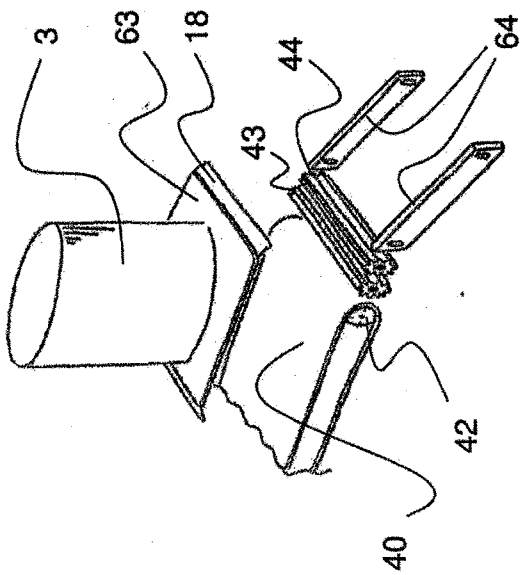

Fig. 40

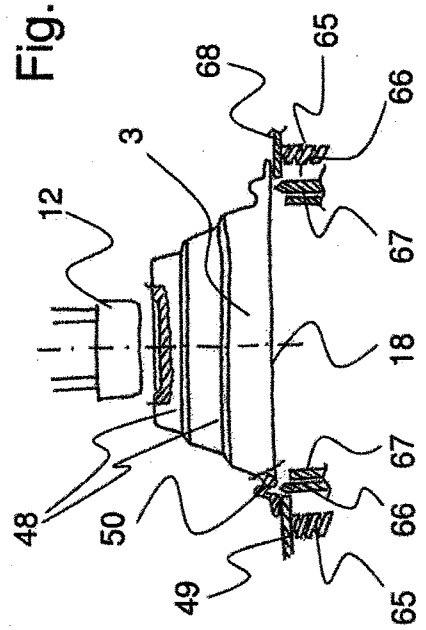

Fig. 41

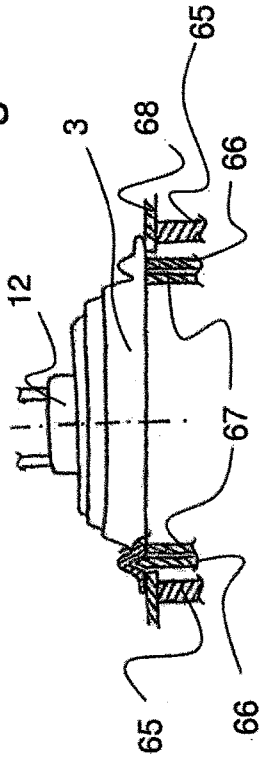

Fig. 42

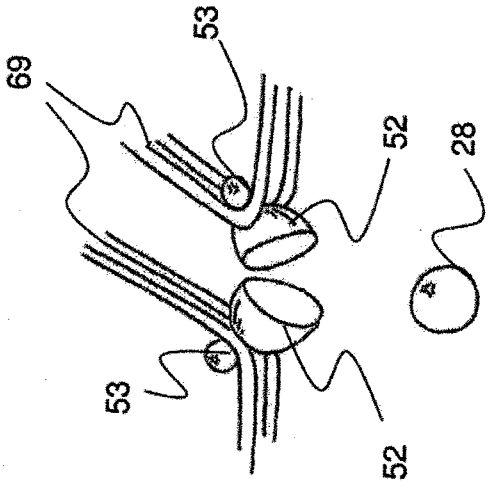

Fig. 43



Fig. 44

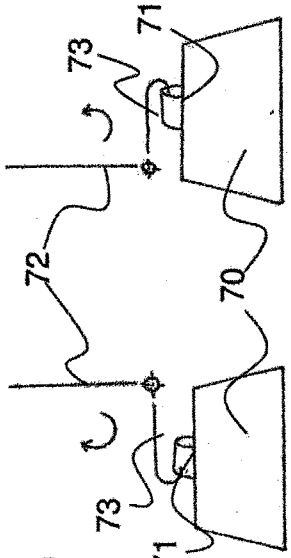

Fig. 45

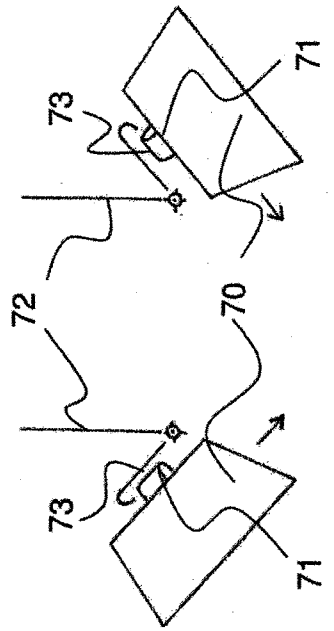

Fig. 46

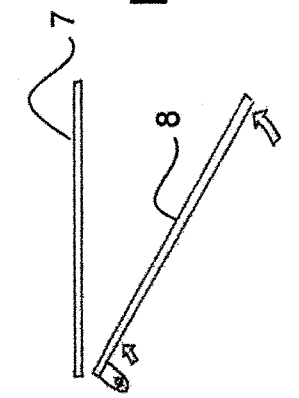

Fig. 49

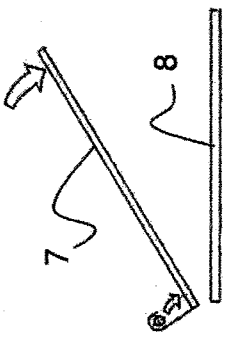

Fig. 48

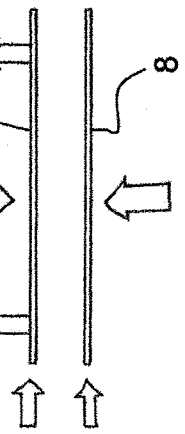

Fig. 47

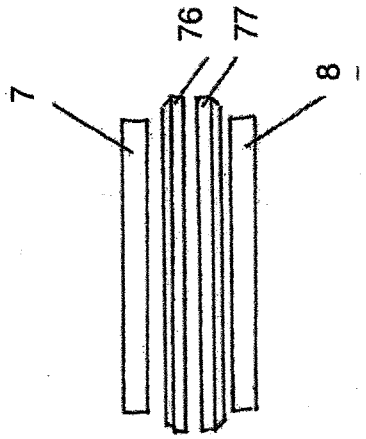

Fig. 52

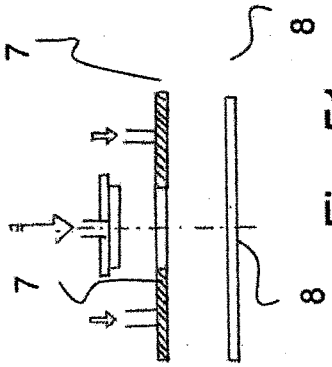

Fig. 51

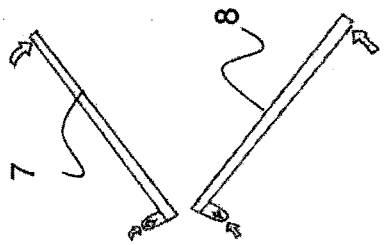

Fig. 50

Fig. 53

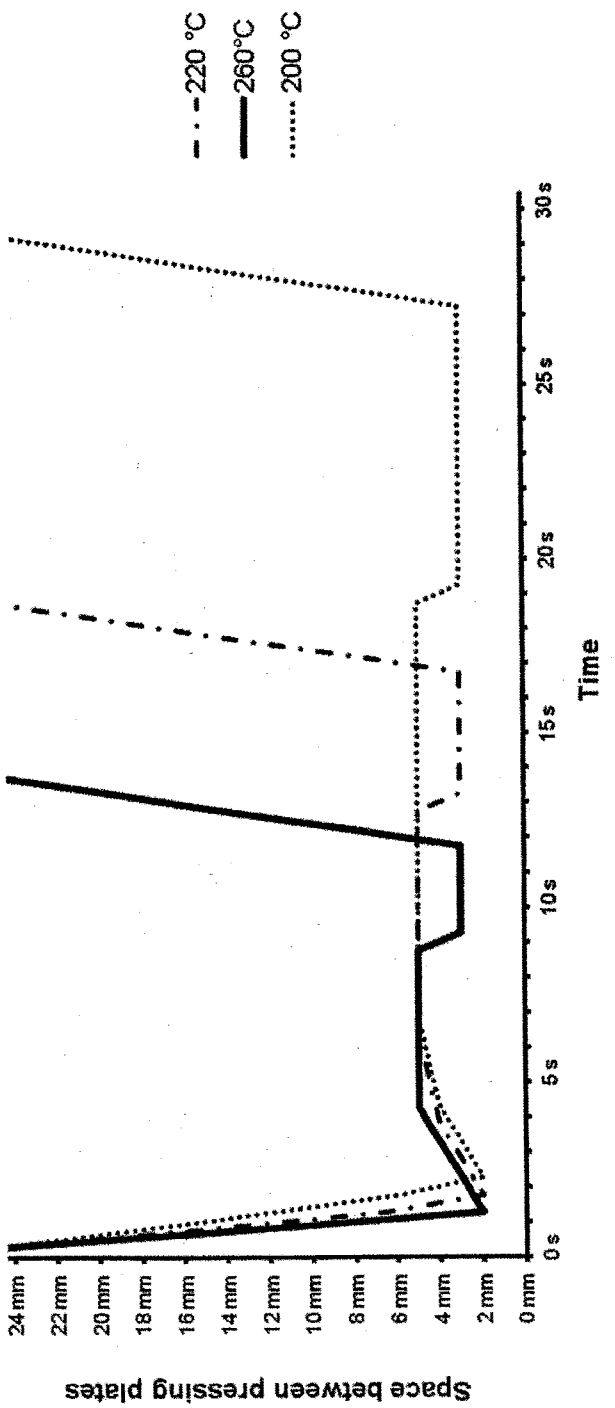
220 °C
260°C
200 °C
Space between pressing plates
24 mm
22 mm
20 mm
18 mm
16 mm
14 mm
12 mm
10 mm
8 mm
6 mm
4 mm
2 mm
0 mm
0 s
5 s
10 s
15 s
20 s
25 s
30 s
Time