(12) NACH DEM VERTRAG ÜBER DIE INTERNATIONALE ZUSAMMENARBEIT AUF DEM GEBIET DES PATENTWESENS (PCT) VERÖFFENTLICHTE INTERNATIONALE ANMELDUNG

(19) Weltorganisation für geistiges Eigentum
Internationales Büro

PCT

(43) Internationales Veröffentlichungsdatum
12. Oktober 2006 (12.10.2006)

(10) Internationale Veröffentlichungsnummer
WO 2006/105884 A1

(51) Internationale Patentklassifikation:
A47J 31/40 (2006.01)

(21) Internationales Aktenzeichen: PCT/EP2006/002768

(22) Internationales Anmeldedatum:
25. März 2006 (25.03.2006)

(25) Einreichungssprache: Deutsch

(26) Veröffentlichungssprache: Deutsch

(30) Angaben zur Priorität:
05405281.6 4. April 2005 (04.04.2005) EP

(71) Anmelder und
(72) Erfinder: **AMANN, Beatrice** [CH/CH]; Münchsteig 3, CH-8008 Zürich (CH). **ALAIMO, Maurizio** [—/CH]; Chäsiweg 23, CH-4623 Neuendorf (CH).

(74) Anwalt: **LUCHS, Willi**; Schulhausstrasse 12, CH-8002 Zürich (CH).

(81) Bestimmungsstaaten *(soweit nicht anders angegeben, für jede verfügbare nationale Schutzrechtsart)*: AE, AG, AL, AM, AT, AU, AZ, BA, BB, BG, BR, BW, BY, BZ, CA, CH, CN, CO, CR, CU, CZ, DE, DK, DM, DZ, EC, EE, EG, ES, FI, GB, GD, GE, GH, GM, HR, HU, ID, IL, IN, IS, JP, KE, KG, KM, KN, KP, KR, KZ, LC, LK, LR, LS, LT, LU, LV, LY, MA, MD, MG, MK, MN, MW, MX, MZ, NA, NG, NI, NO, NZ, OM, PG, PH, PL, PT, RO, RU, SC, SD, SE, SG, SK, SL, SM, SY, TJ, TM, TN, TR, TT, TZ, UA, UG, US, UZ, VC, VN, YU, ZA, ZM, ZW.

(84) Bestimmungsstaaten *(soweit nicht anders angegeben, für jede verfügbare regionale Schutzrechtsart)*: ARIPO (BW, GH, GM, KE, LS, MW, MZ, NA, SD, SL, SZ, TZ, UG, ZM, ZW), eurasisches (AM, AZ, BY, KG, KZ, MD, RU,

[Fortsetzung auf der nächsten Seite]

WO 2006/105884 A1

(54) **Title:** DEVICE AND DISPOSABLE CAPSULE FOR PRODUCING LIQUID PRODUCTS, IN PARTICULAR DRINKS

(54) **Bezeichnung:** VORRICHTUNG UND WEGWERFKAPSEL ZUR ERZEUGUNG VON FLÜSSIGEN PRODUKTEN, INSBESONDERE GETRÄNKEN

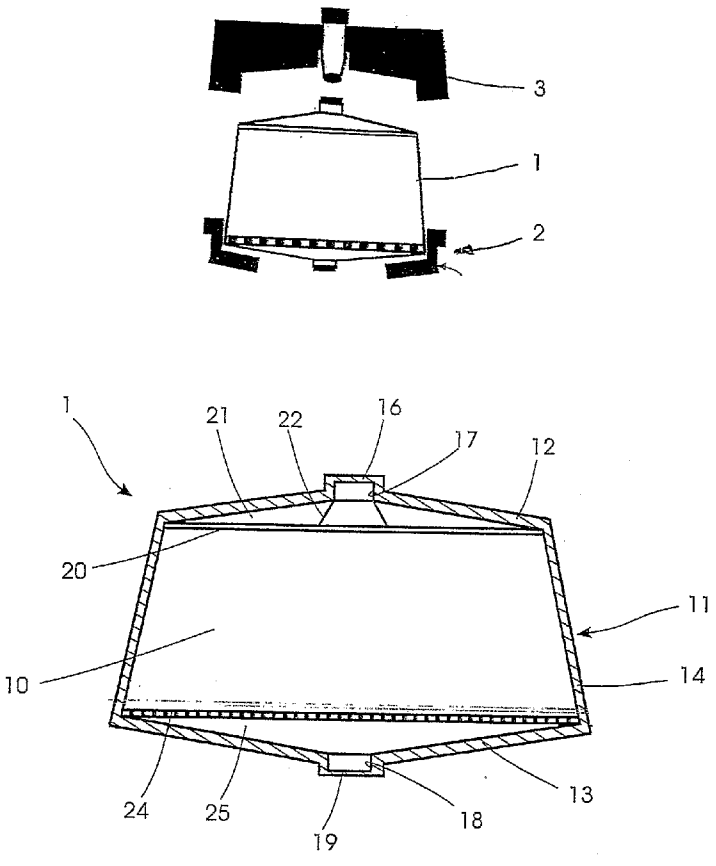

(57) **Abstract:** The invention relates to a device for producing liquid products, in particular drinks. According to the invention, an infusion module (3) is used to extract or dissolve a powder or granulate which are contained in a disposable capsule (1) in a pressurised liquid. Said disposable capsule (1) has a dimensionally stable housing (11) which forms a cavity (10) for the powder or granulate and has a front wall on the inlet side and a front wall on the outlet side (12, 13). The inlet-sided front wall (12) comprises a inlet closure which is actively connected to the infusion module (3) and the outlet-sided front wall (13) comprises an outlet closure (19) for the finished product. The inlet closure and the outlet closure (16, 19) are open due to a hydraulic effect of the liquid which is guided from the infusion module (3) under a defined pressure. As a result, no additional elements are required for piercing the disposable capsule which enables the inventive device to be constructed in a simple manner.

[Fortsetzung auf der nächsten Seite]

TJ, TM), europäisches (AT, BE, BG, CH, CY, CZ, DE, DK, EE, ES, FI, FR, GB, GR, HU, IE, IS, IT, LT, LU, LV, MC, NL, PL, PT, RO, SE, SI, SK, TR), OAPI (BF, BJ, CF, CG, CI, CM, GA, GN, GQ, GW, ML, MR, NE, SN, TD, TG).

Zur Erklärung der Zweibuchstaben-Codes und der anderen Abkürzungen wird auf die Erklärungen ("Guidance Notes on Codes and Abbreviations") am Anfang jeder regulären Ausgabe der PCT-Gazette verwiesen.

Veröffentlicht:

— *mit internationalem Recherchenbericht*

(57) Zusammenfassung: Bei einer Vorrichtung zur Erzeugung von flüssigen Produkten, insbesondere Getränken, erfolgt eine Extraktion oder Auflösung eines in einer Wegwerfkapsel (1) enthaltenen Pulvers oder Granulats durch eine unter Druck stehende Flüssigkeit mit einem Infusionsmodul (3). Diese Wegwerfkapsel (1) weist ein einen Hohlraum (10) für das Pulver oder Granulat bildendes, formstabiles Gehäuse (11) mit einer einlaufseitigen und einer auslaufseitigen Stirnwand (12, 13) auf. Der einlaufseitigen Stirnwand (12) sind ein mit dem Infusionsmodul (3) wirkverbundener Einlaufverschluss (16) und der auslaufseitigen Stirnwand (13) ein Auslaufverschluss (19) für das fertige Produkt zugeordnet. Sowohl der Einlauf- als auch der Auslaufverschluss (16, 19) werden durch hydraulische Einwirkung der vom Infusionsmodul (3) unter einem vorbestimmten Druck zugeführten Flüssigkeit geöffnet. Somit sind keine zusätzlichen Mittel zum Durchstechen der Wegwerfkapsel notwendig. Dies ermöglicht einen einfachen Aufbau der erfindungsgemässen Vorrichtung.