(12) 特許協力条約に基づいて公開された国際出願

(19) 世界知的所有権機関
国際事務局

(43) 国際公開日
2008 年11 月13 日 (13.11.2008)

PCT

(10) 国際公開番号
WO 2008/136351 A1

(51) 国際特許分類:
C08L 83/05 (2006.01) *G02B 1/04* (2006.01)
C08L 83/07 (2006.01)

(21) 国際出願番号: PCT/JP2008/057932

(22) 国際出願日: 2008 年4 月24 日 (24.04.2008)

(25) 国際出願の言語: 日本語

(26) 国際公開の言語: 日本語

(30) 優先権データ:
特願2007-116784 2007 年4 月26 日 (26.04.2007) JP

(71) 出願人 (米国を除く全ての指定国について): 日立化成工業株式会社 (HITACHI CHEMICAL COMPANY, LTD.) [JP/JP]; 〒1630449 東京都新宿区西新宿二丁目１番１号 Tokyo (JP).

(72) 発明者; および
(75) 発明者/出願人 (米国についてのみ): 吉田 明弘 (YOSHIDA, Akihiro) [JP/JP]; 〒3004247 茨城県つくば市和台４８日立化成工業株式会社内 Ibaraki (JP). 富山 健男 (TOMIYAMA, Takeo) [JP/JP]; 〒3004247 茨城県つくば市和台４８日立化成工業株式会社内 Ibaraki (JP). 小林 真悟 (KOBAYASHI, Shingo) [JP/JP]; 〒3004247 茨城県つくば市和台４８日立化成工業株式会社内 Ibaraki (JP). 田中 祥子 (TANAKA, Shouko) [JP/JP]; 〒3004247 茨城県つくば市和台４８日立化成工業株式会社内 Ibaraki (JP). 鈴木 実 (SUZUKI, Minoru) [JP/JP]; 〒2908567 千葉県市原市五井南海岸１４番地日立化成工業株式会社内 Chiba (JP). 椎名 大 (SHIINA, Masaru) [JP/JP]; 〒2908567 千葉県市原市五井南海岸１４番地日立化成工業株式会社内 Chiba (JP).

(74) 代理人: 長谷川 芳樹, 外(HASEGAWA, Yoshiki et al.); 〒1040061 東京都中央区銀座一丁目１０番６号銀座ファーストビル 創英国際特許法律事務所 Tokyo (JP).

(81) 指定国 (表示のない限り、全ての種類の国内保護が可能): AE, AG, AL, AM, AO, AT, AU, AZ, BA, BB, BG, BH, BR, BW, BY, BZ, CA, CH, CN, CO, CR, CU, CZ, DE, DK, DM, DO, DZ, EC, EE, EG, ES, FI, GB, GD, GE, GH, GM, GT, HN, HR, HU, ID, IL, IN, IS, JP, KE, KG, KM, KN, KP, KR, KZ, LA, LC, LK, LR, LS, LT, LU, LY, MA, MD, ME, MG, MK, MN, MW, MX, MY, MZ, NA, NG, NI,

[続葉有]

(54) Title: THERMOSETTING RESIN COMPOSITION AND OPTICAL MEMBER USING CURED PRODUCT OF THE THERMOSETTING RESIN COMPOSITION

(54) 発明の名称: 熱硬化性樹脂組成物及びその硬化物を用いた光学部材

[図1]

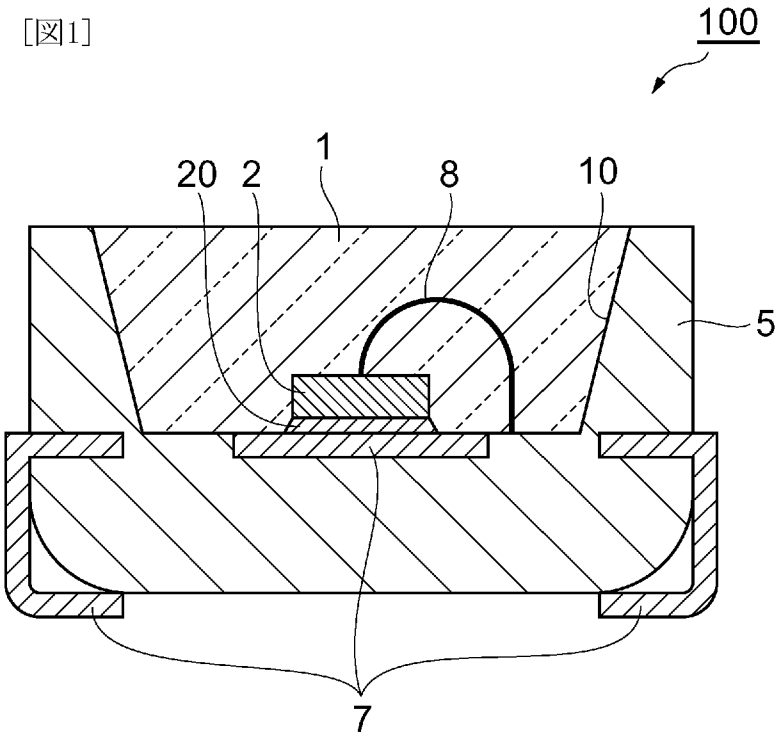

(57) Abstract: Disclosed is a thermosetting resin composition containing a compound (A) having an organic group with 2 or more carbon atoms and a hydrosilyl group, a compound (B) having a carbon-carbon double bond, and a hydrosilylation catalyst (C). This thermosetting resin composition is in a liquid state at 25°C.

(57) 要約: 本発明の熱硬化性樹脂組成物は、（Ａ）炭素数が２以上の有機基及びヒドロシリル基を含む化合物と、（Ｂ）炭素－炭素二重結合を含む化合物と、（Ｃ）ヒドロシリル化触媒と、を含有し、２５℃で液体であるものである。

WO 2008/136351 A1

NO, NZ, OM, PG, PH, PL, PT, RO, RS, RU, SC, SD, SE, SG, SK, SL, SM, SV, SY, TJ, TM, TN, TR, TT, TZ, UA, UG, US, UZ, VC, VN, ZA, ZM, ZW.

(84) 指定国 (表示のない限り、全ての種類の広域保護が可能): ARIPO (BW, GH, GM, KE, LS, MW, MZ, NA, SD, SL, SZ, TZ, UG, ZM, ZW), ユーラシア (AM, AZ, BY, KG, KZ, MD, RU, TJ, TM), ヨーロッパ (AT, BE, BG, CH, CY, CZ, DE, DK, EE, ES, FI, FR, GB, GR, HR, HU, IE, IS, IT, LT, LU, LV, MC, MT, NL, NO, PL, PT, RO, SE, SI, SK, TR), OAPI (BF, BJ, CF, CG, CI, CM, GA, GN, GQ, GW, ML, MR, NE, SN, TD, TG).

添付公開書類:
— 国際調査報告書