(12) 特許協力条約に基づいて公開された国際出願

(19) 世界知的所有権機関
国際事務局

(43) 国際公開日
2015年1月8日(08.01.2015)

WIPO | PCT

(10) 国際公開番号
WO 2015/001906 A1

(51) 国際特許分類:
G03F 1/66 (2012.01) *H01L 21/027* (2006.01)
B65D 85/86 (2006.01) *H01L 21/673* (2006.01)

(21) 国際出願番号: PCT/JP2014/064980

(22) 国際出願日: 2014年6月5日(05.06.2014)

(25) 国際出願の言語: 日本語

(26) 国際公開の言語: 日本語

(30) 優先権データ:
特願 2013-139795 2013年7月3日(03.07.2013) JP

(71) 出願人: 村田機械株式会社 (MURATA MACHINERY, LTD.) [JP/JP]; 〒6018326 京都府京都市南区吉祥院南落合町３番地 Kyoto (JP).

(72) 発明者: 雁部　政彦(GAMBE Masahiko); 〒4848502 愛知県犬山市大字橋爪字中島２番地　村田機械株式会社犬山事業所内 Aichi (JP).

(74) 代理人: 長谷川　芳樹, 外(HASEGAWA Yoshiki et al.); 〒1000005 東京都千代田区丸の内二丁目１番１号丸の内　ＭＹ　ＰＬＡＺＡ（明治安田生命ビル）　９階　創英国際特許法律事務所 Tokyo (JP).

(81) 指定国 (表示のない限り、全ての種類の国内保護が可能): AE, AG, AL, AM, AO, AT, AU, AZ, BA, BB, BG, BH, BN, BR, BW, BY, BZ, CA, CH, CL, CN, CO, CR, CU, CZ, DE, DK, DM, DO, DZ, EC, EE, EG, ES, FI, GB, GD, GE, GH, GM, GT, HN, HR, HU, ID, IL, IN, IR, IS, JP, KE, KG, KN, KP, KR, KZ, LA, LC, LK, LR, LS, LT, LU, LY, MA, MD, ME, MG, MK, MN, MW, MX, MY, MZ, NA, NG, NI, NO, NZ, OM, PA, PE, PG, PH, PL, PT, QA, RO, RS, RU, RW, SA, SC, SD, SE, SG, SK, SL, SM, ST, SV, SY, TH, TJ, TM, TN, TR, TT, TZ, UA, UG, US, UZ, VC, VN, ZA, ZM, ZW.

(84) 指定国 (表示のない限り、全ての種類の広域保護が可能): ARIPO (BW, GH, GM, KE, LR, LS, MW, MZ, NA, RW, SD, SL, SZ, TZ, UG, ZM, ZW), ユーラシア (AM, AZ, BY, KG, KZ, RU, TJ, TM), ヨーロッパ (AL, AT, BE, BG, CH, CY, CZ, DE, DK, EE, ES, FI, FR, GB, GR, HR, HU, IE, IS, IT, LT, LU, LV, MC, MK, MT, NL, NO, PL, PT, RO, RS, SE, SI, SK, SM, TR), OAPI (BF, BJ, CF, CG, CI, CM, GA, GN, GQ, GW, KM, ML, MR, NE, SN, TD, TG).

添付公開書類:
— 国際調査報告（条約第21条(3)）

(54) **Title**: STORAGE CONTAINER

(54) 発明の名称：保管容器

[図7]

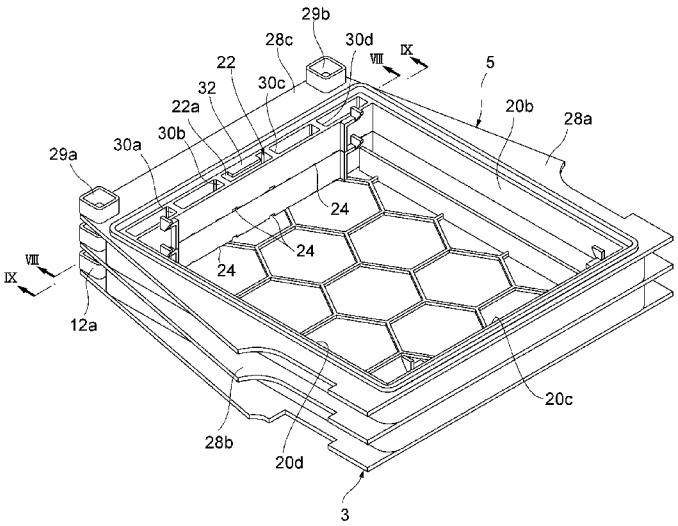

(57) **Abstract**: Provided is a storage container in which the flow velocity of a purge gas is equalized and which diffuses the purge gas over a wide area. The storage container, to which a plurality of stages of storage units (5) including product-housing housing regions (S) are disposed, includes: a supply unit that supplies the purge gas; a duct (22) that is disposed so as to be communicated throughout the plurality of storage units (5), and becomes the flow channel for the purge gas that is supplied by the supply unit; and introducing parts (24) that communicate the duct (22) and the housing regions (S) and introduce the purge gas into the housing regions (S). A diffusion member (32) is arranged in the purge gas flow channel of the duct (22).

(57) 要約: パージガスの流速の均一化を図り、パージガスを広範囲に行き渡らせる保管容器を提供する。保管容器は、物品を収容する収容領域Ｓを有する保管部５が複数段設けられており、パージガスを供給する供給部と、複数の保管部５にわたって連通して設けられ、供給部から供給されたパージガスの流路となるダクト部２２と、ダクト部２２と収容領域Ｓとを連通し、パージガスを収容領域Ｓに導入する導入部２４とを備え、ダクト部２２におけるパージガスの流路に、拡散部材３２が配置されている。

WO 2015/001906 A1