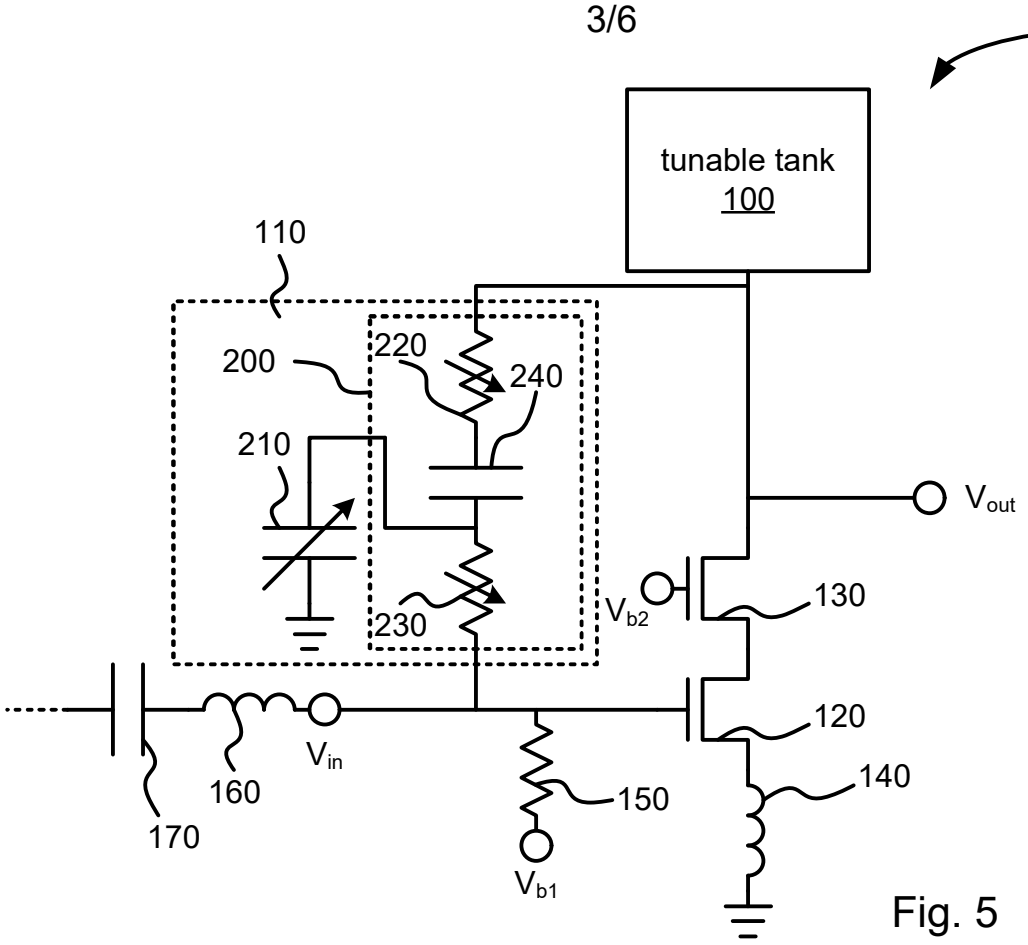
30
tunable tank
100
110
200
220
240
210
230
V_{out}
V_{b2}
130
120
140
150
160
170
V_{in}
V_{b1}

Fig. 5

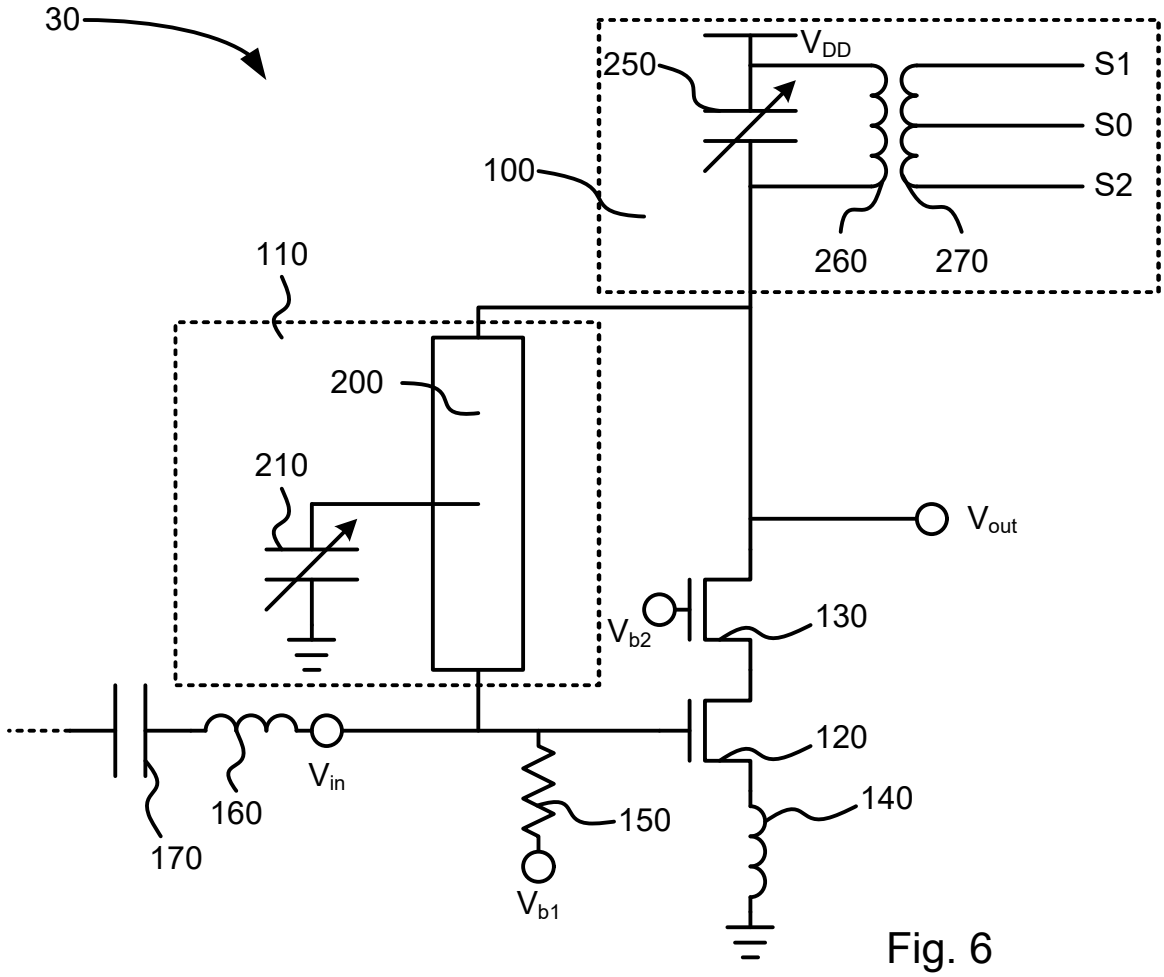
30
V_{DD}
250
S1
S0
S2
100
260
270
110
200
210
V_{out}
V_{b2}
130
120
140
150
160
170
V_{in}
V_{b1}

Fig. 6