Fig.1

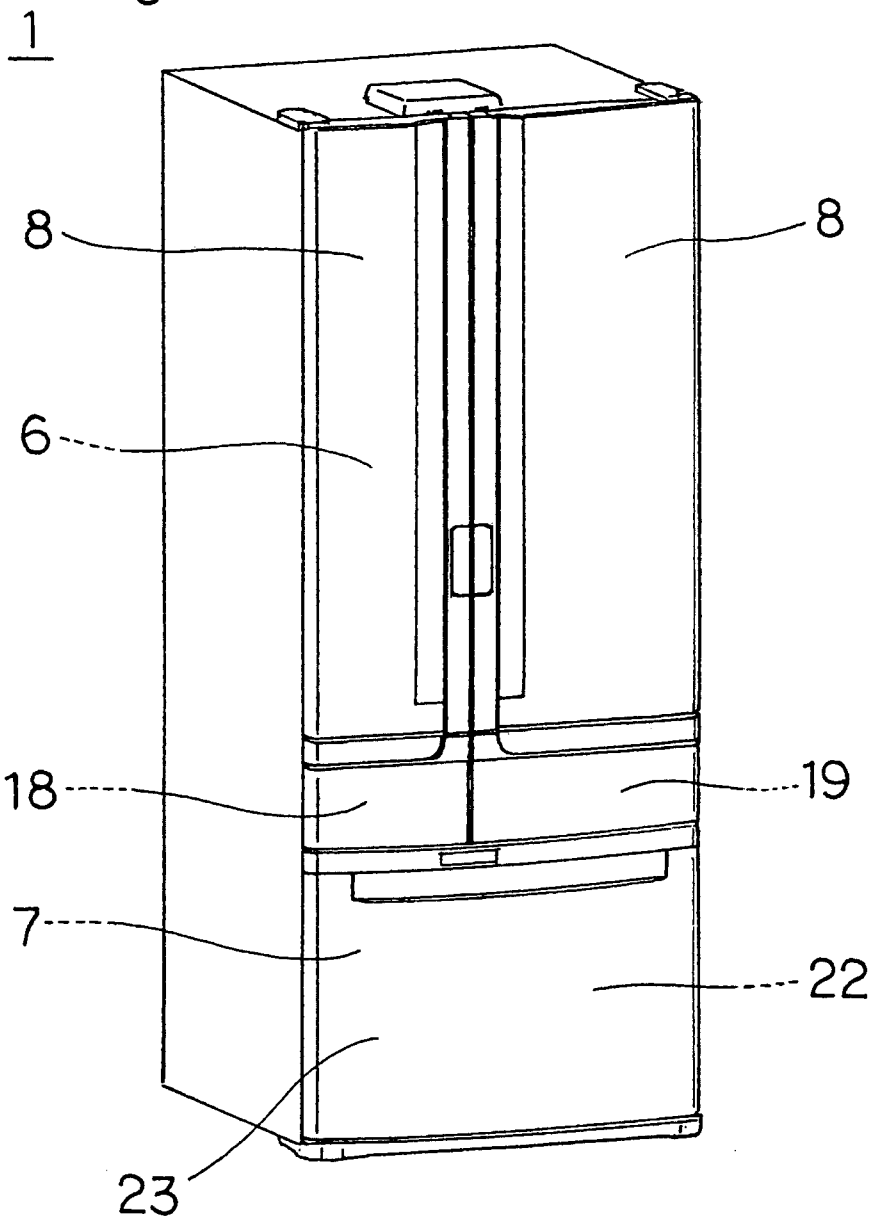

Fig.2

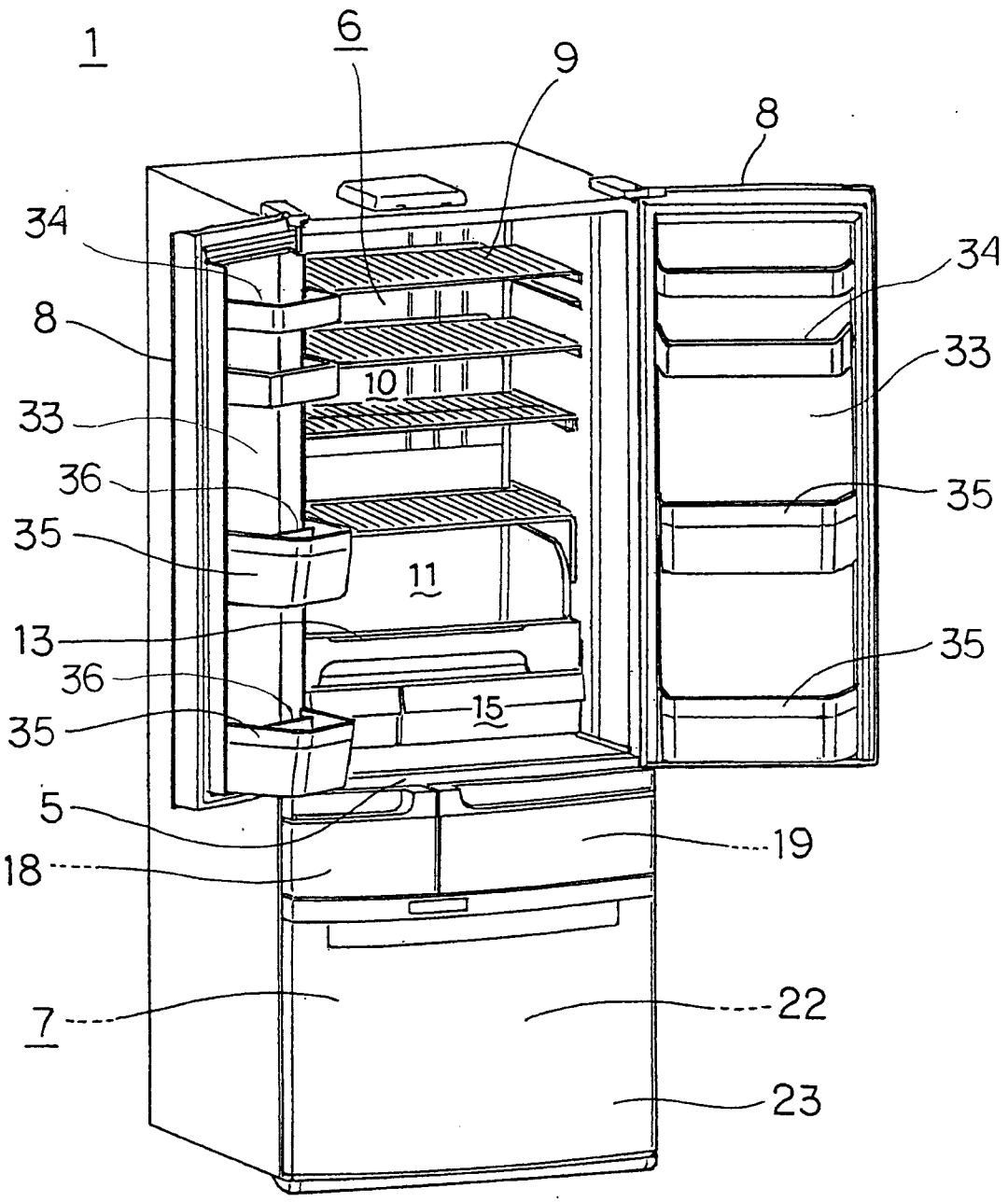

Fig.3

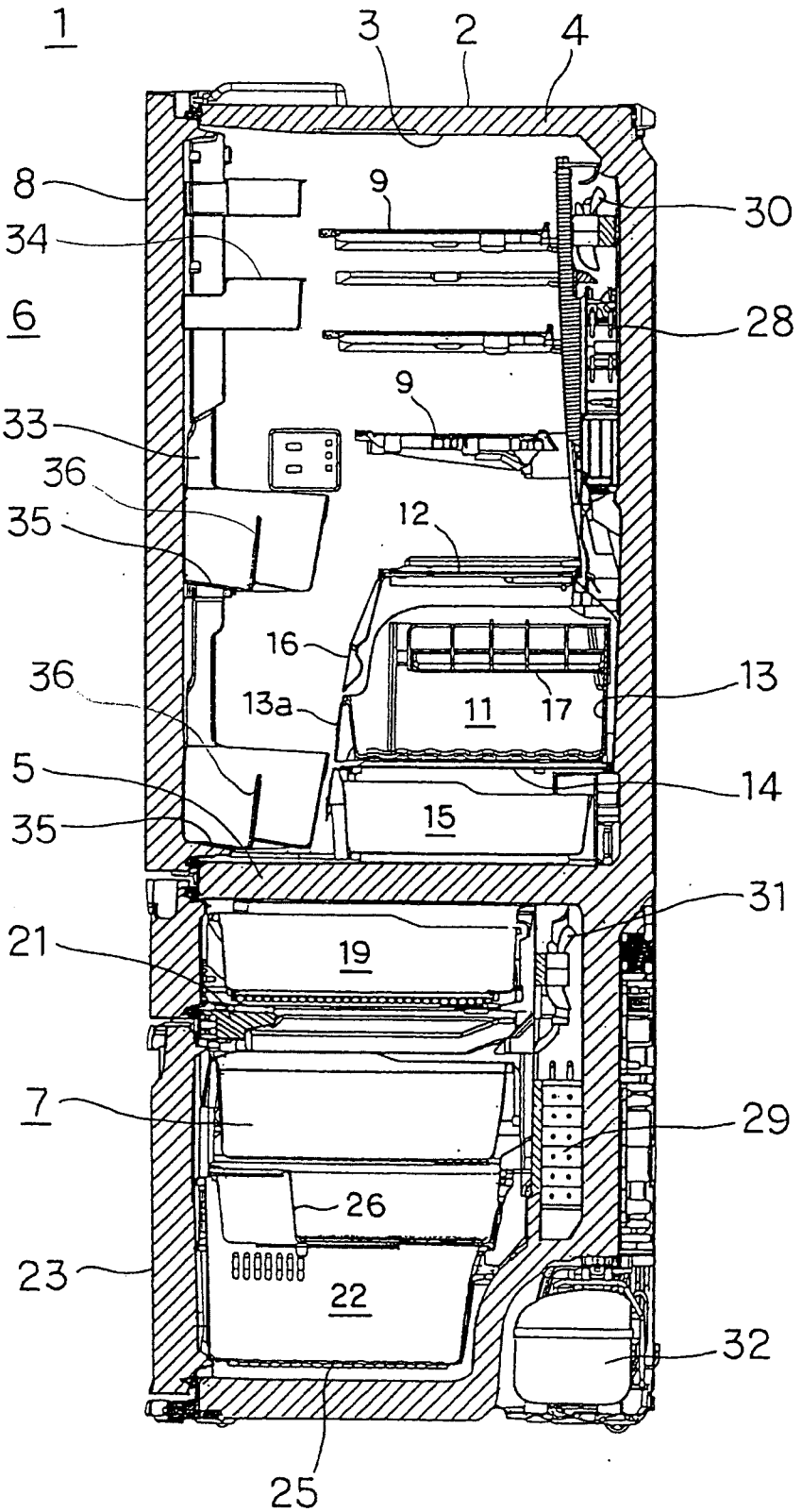
1
3
2
4
8
9
30
34
6
28
9
33
36
35
12
16
36
13a
11
17
13
5
14
35
15
31
21
19
7
29
26
23
22
32
25

Fig.4

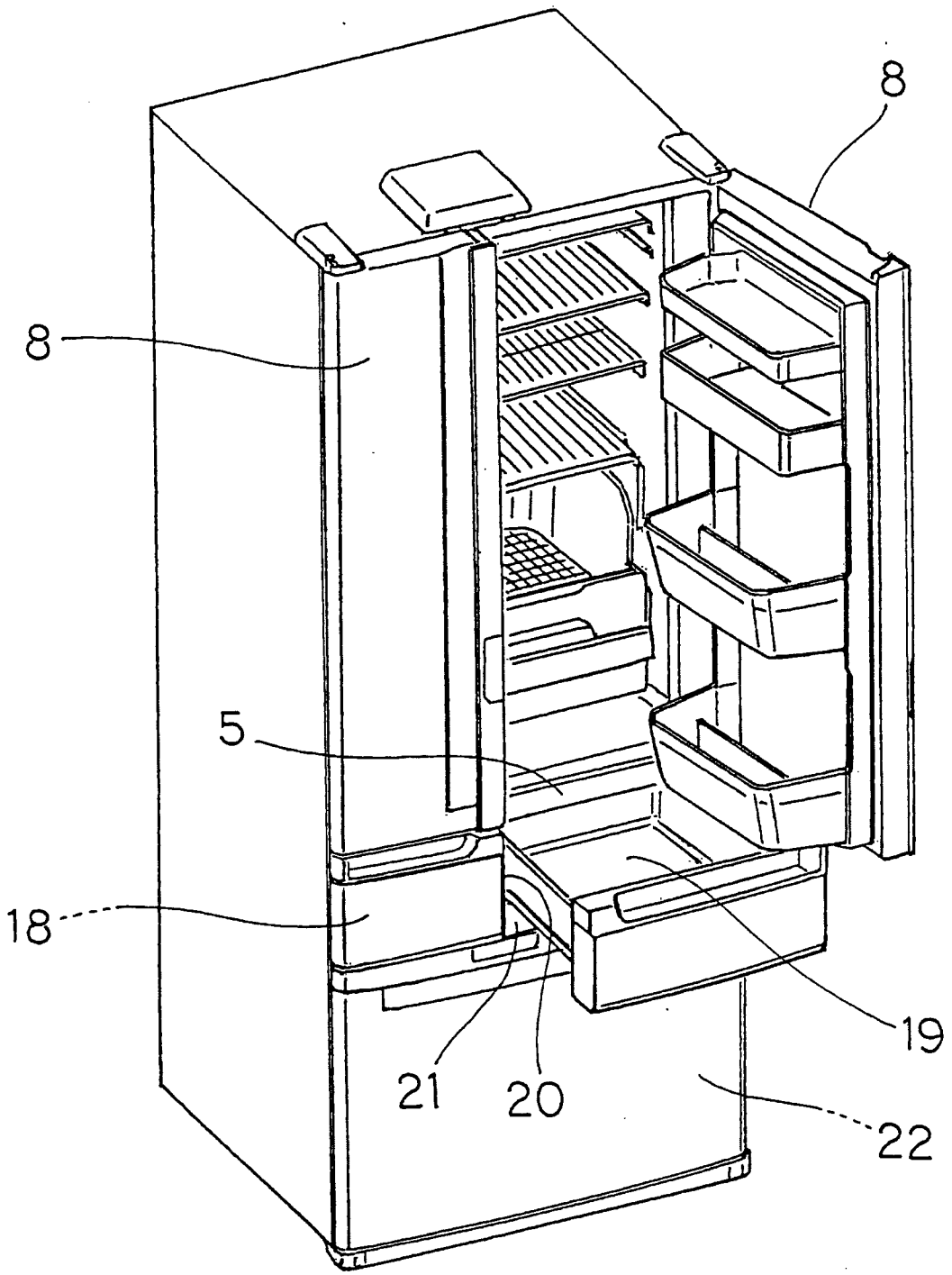

Fig.5

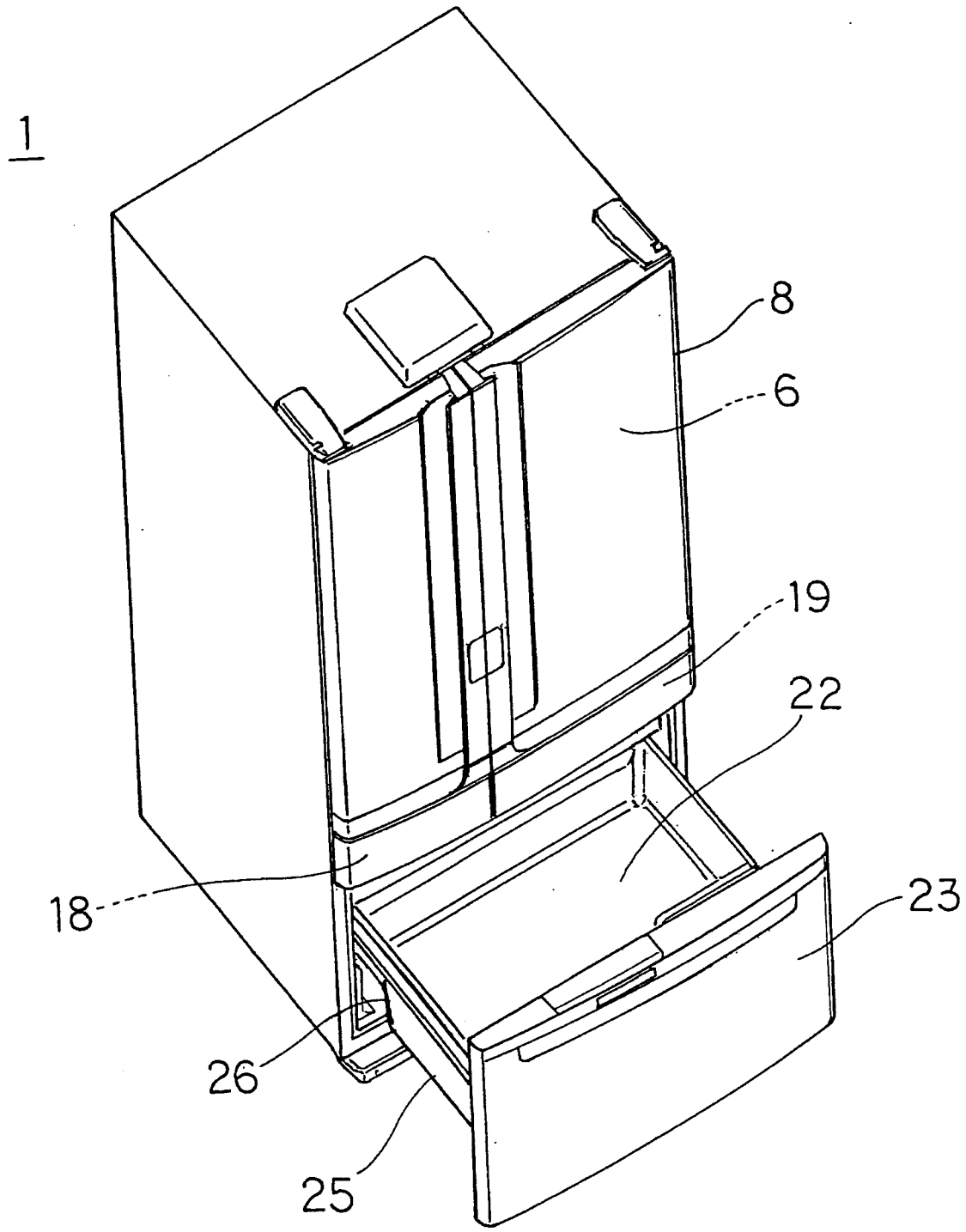

Fig.6

