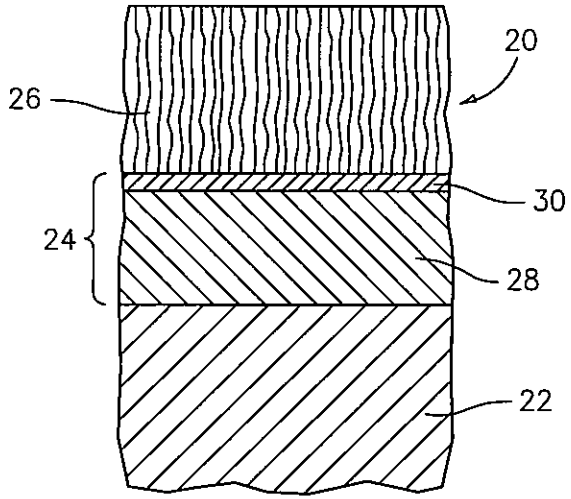
20
26
30
24
28
22

FIG. 1

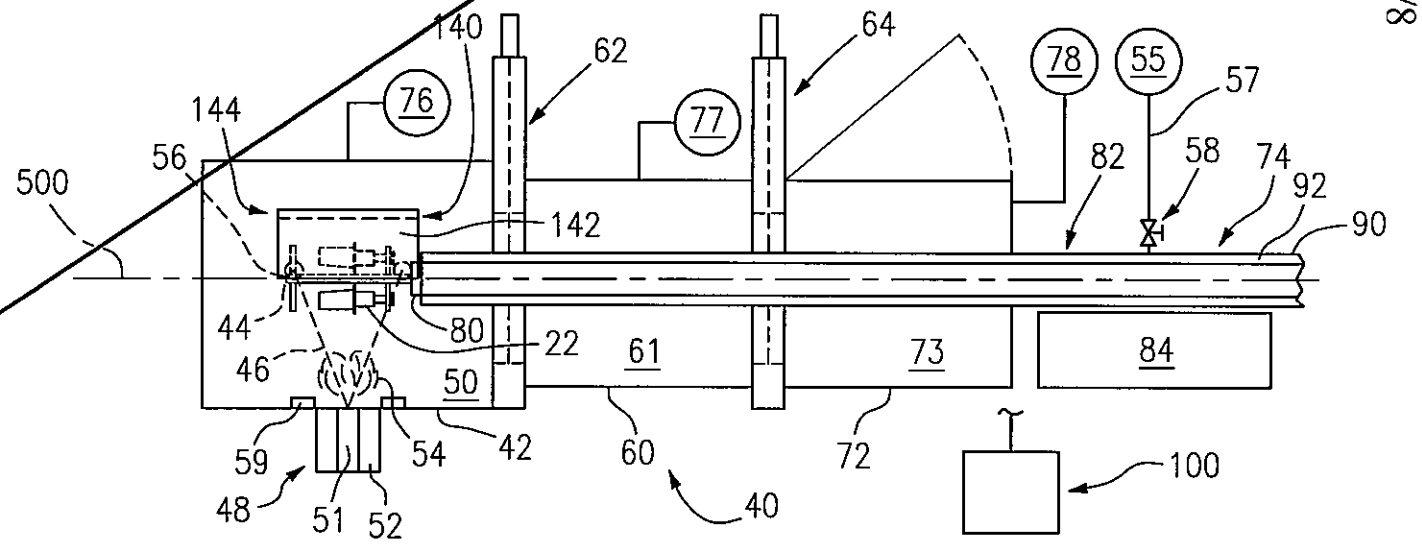
140
62
64
78
55
57
76
77
144
56
82
58
74
92
90
500
142
44
80
22
61
73
84
46
50
59
54
42
60
72
100
48
51
52
40

FIG. 2

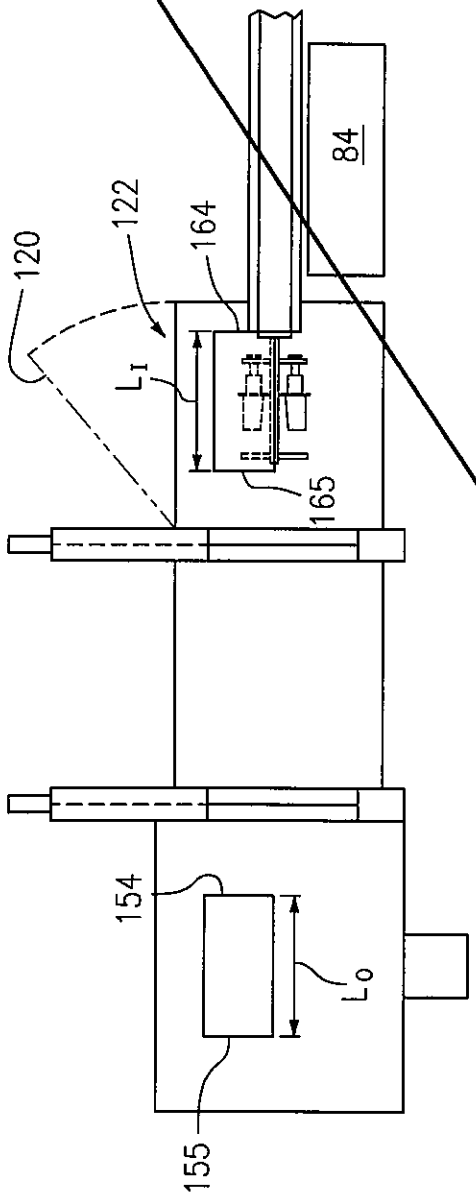
120
122
164
84
L_I
165
154
L_o
155

FIG. 3

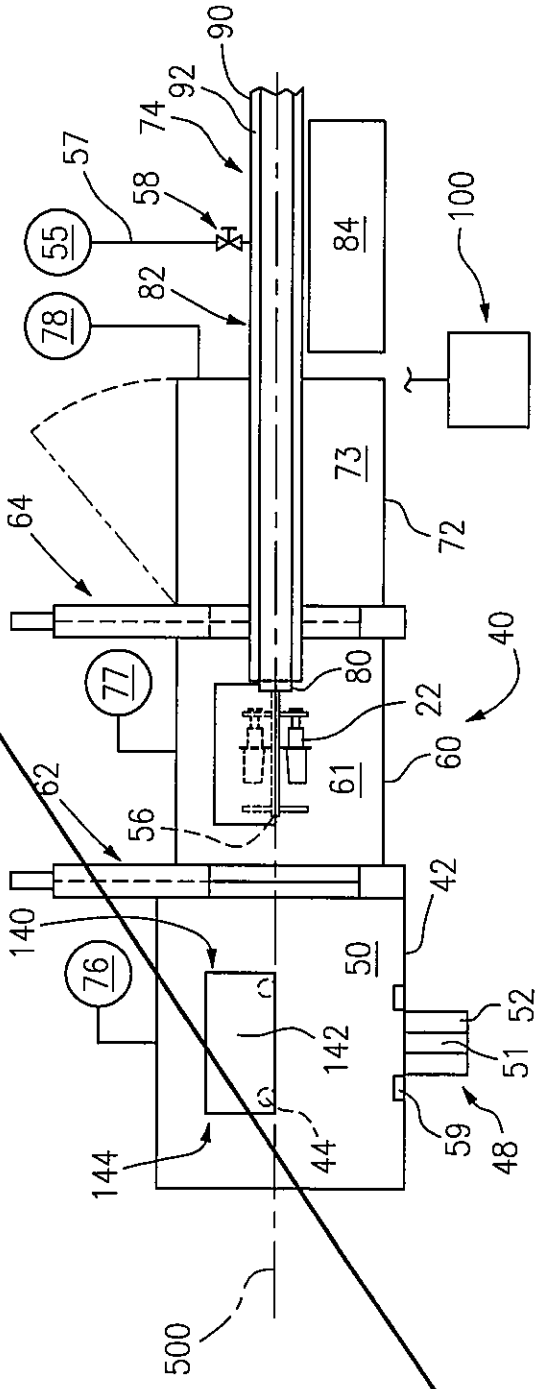
90
92
74
57
58
55
78
82
84
100
73
72
64
77
80
22
40
60
61
62
56
42
140
76
50
142
52
51
144
44
59
48
500

FIG. 4

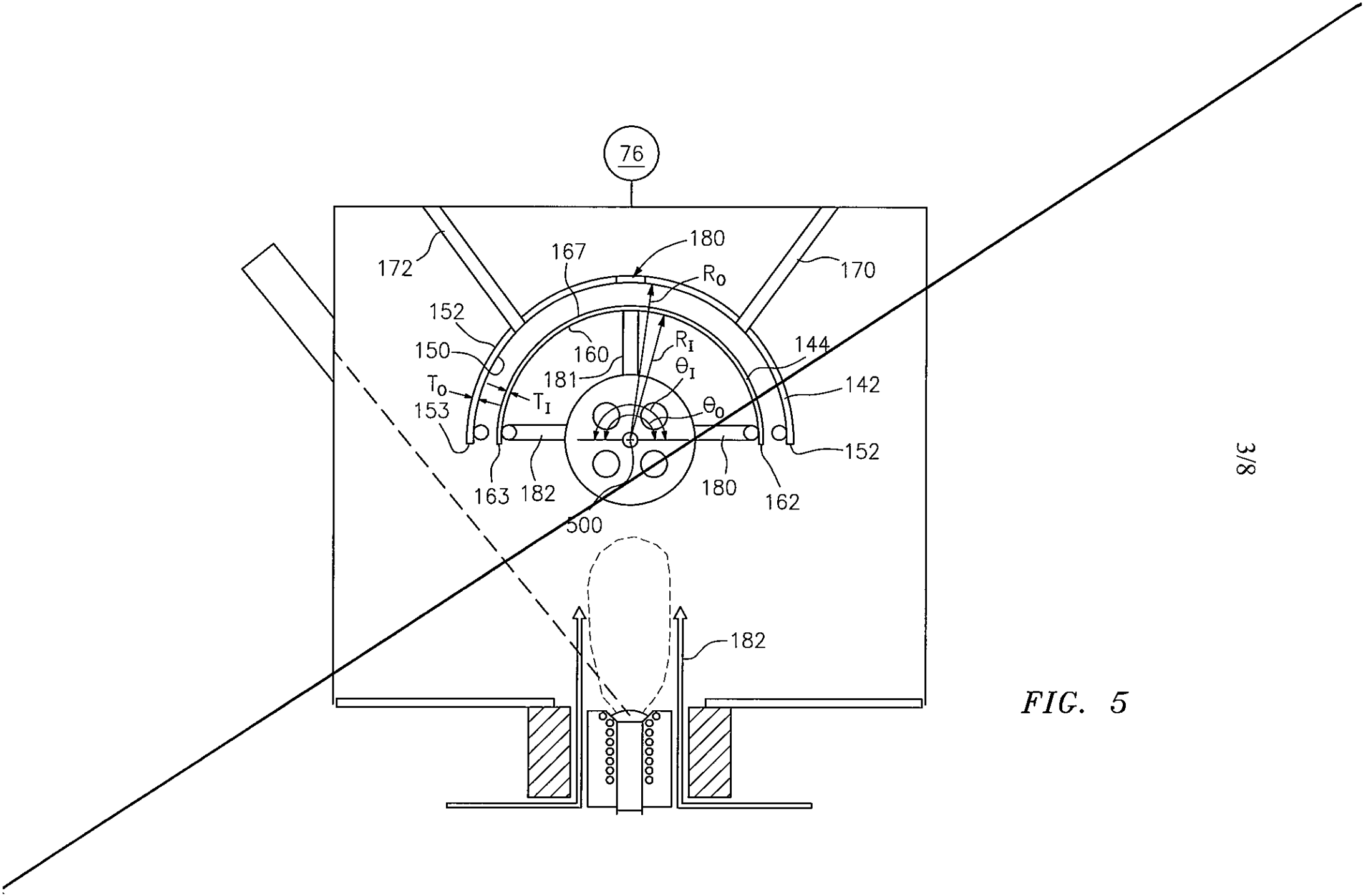
76
172
167
180
R_O
170
152
150
160
R_I
144
181
θ_I
142
T_O
T_I
153
θ_O
152
163
182
180
162
500
182

FIG. 5

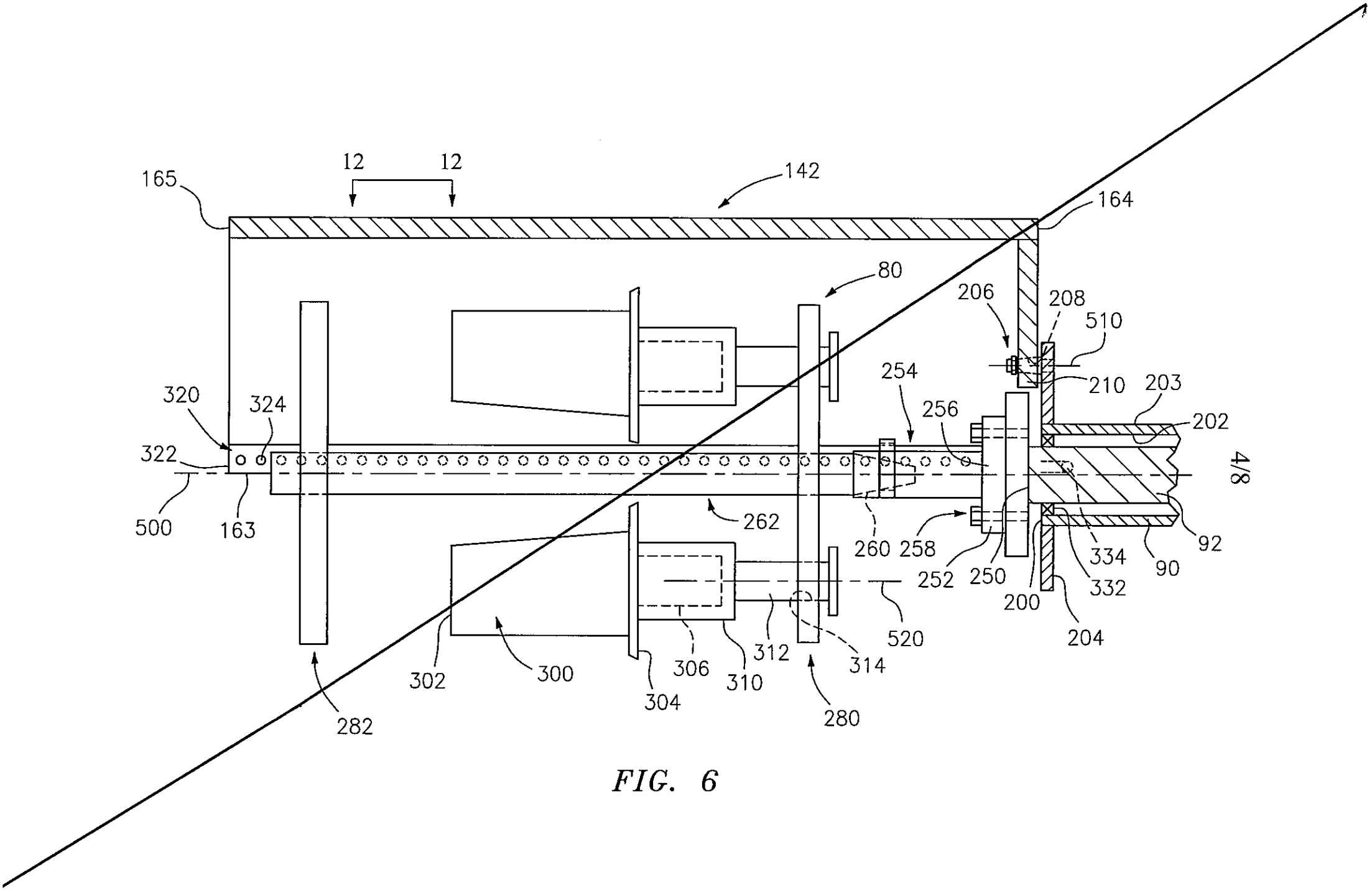
12
12
165
142
164
80
206
208
510
210
203
202
254
256
320
324
322
500
163
262
260
258
252
250
200
204
334
332
90
92
520
312
314
306
310
302
300
304
280
282

FIG. 6

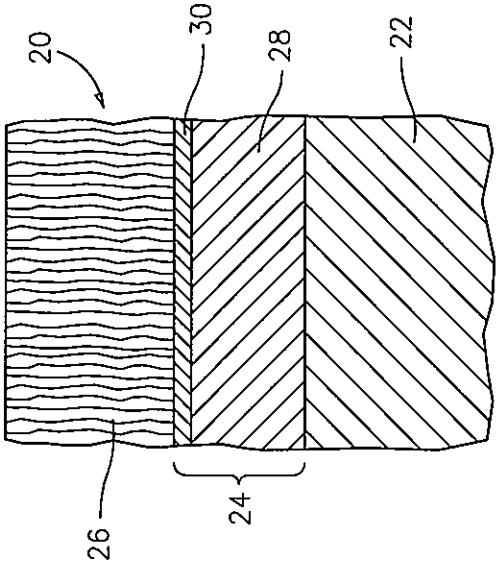
20
30
28
22
26
24

FIG. 1

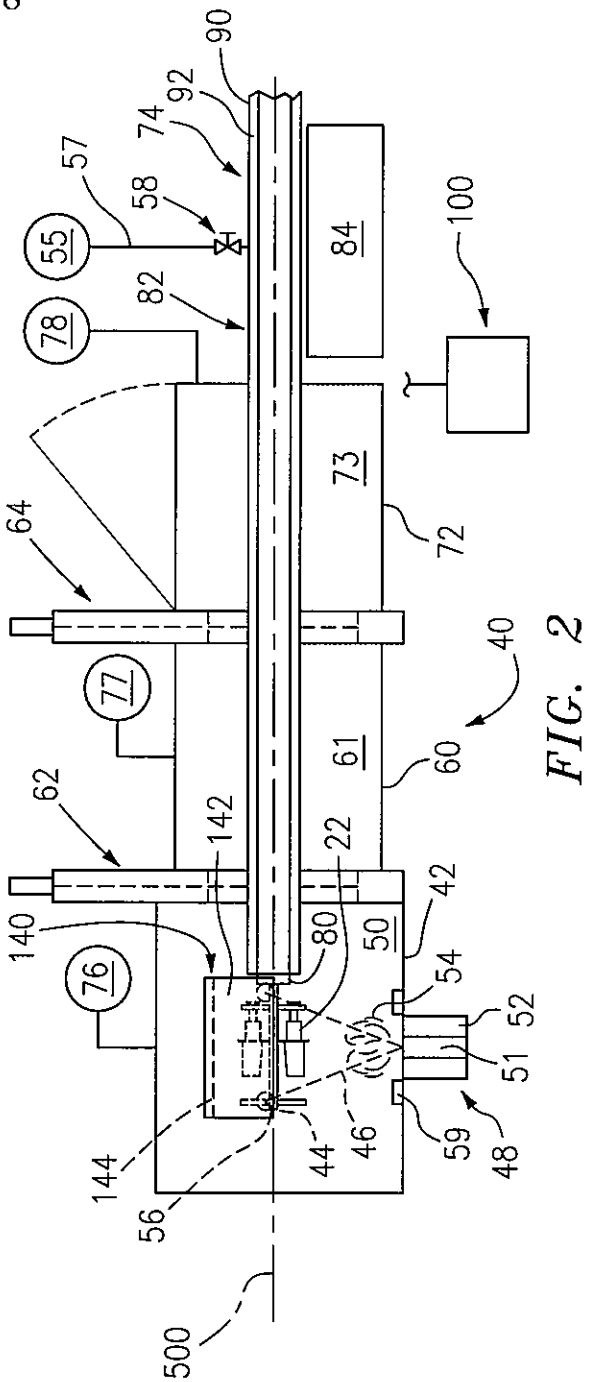
90
92
74
57
58
55
78
82
84
100
73
72
64
77
40
60
61
62
142
22
42
140
76
80
50
54
52
51
59
48
46
44
144
56
500

FIG. 2

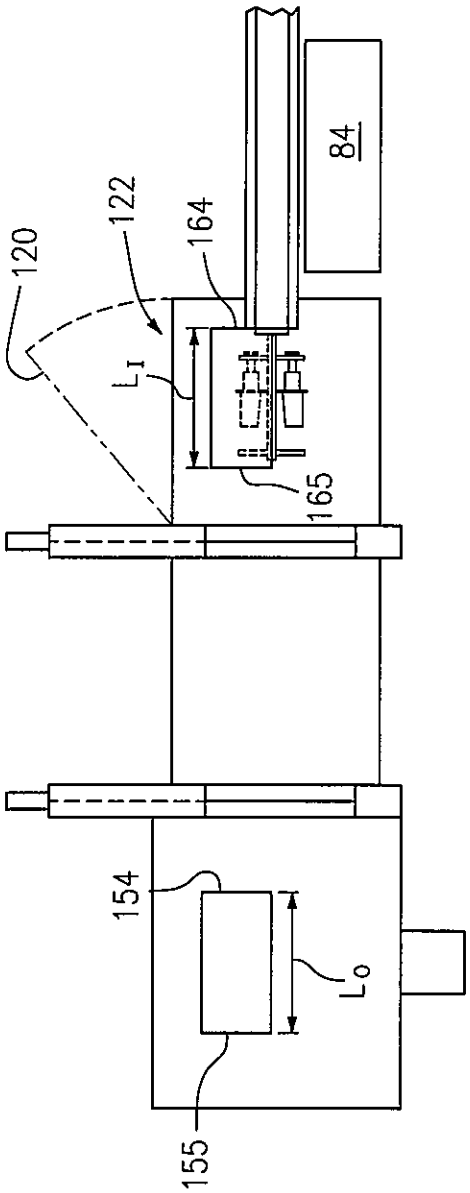
120
122
164
84
L_1
165
154
L_o
155

FIG. 3

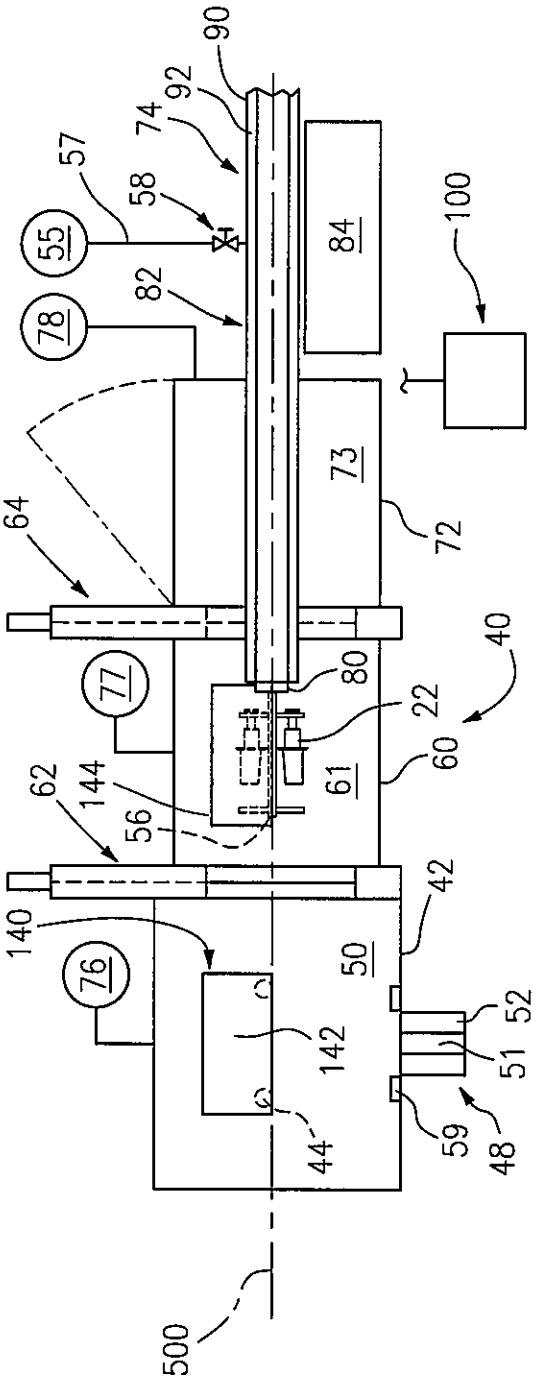
90
92
74
57
58
55
84
100
82
78
73
72
64
77
80
22
40
60
61
62
144
56
42
140
76
50
142
52
51
59
48
44
500

FIG. 4

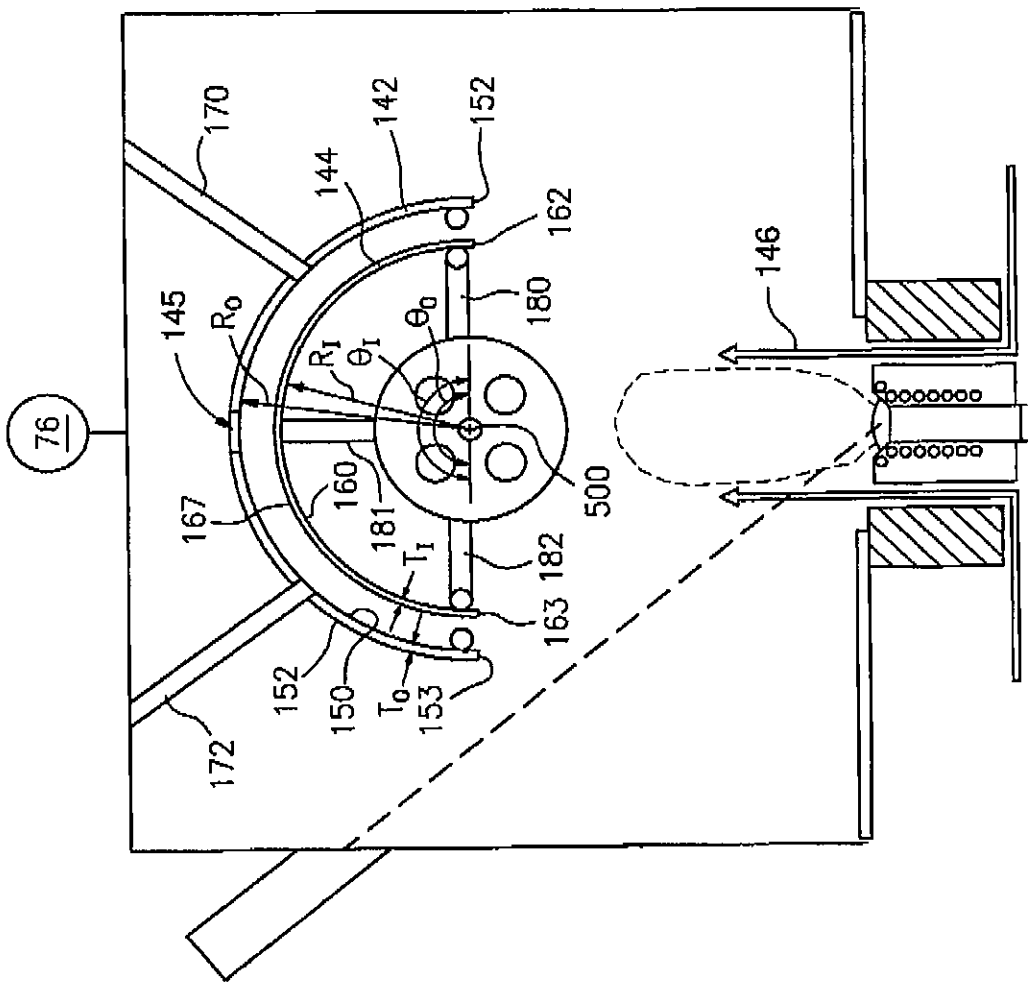
76
170
142
144
152
162
145
R_o
R_I
θ_I
θ_o
180
146
160
181
167
500
T_I
182
163
152
150
T_o
153
172

FIG. 5

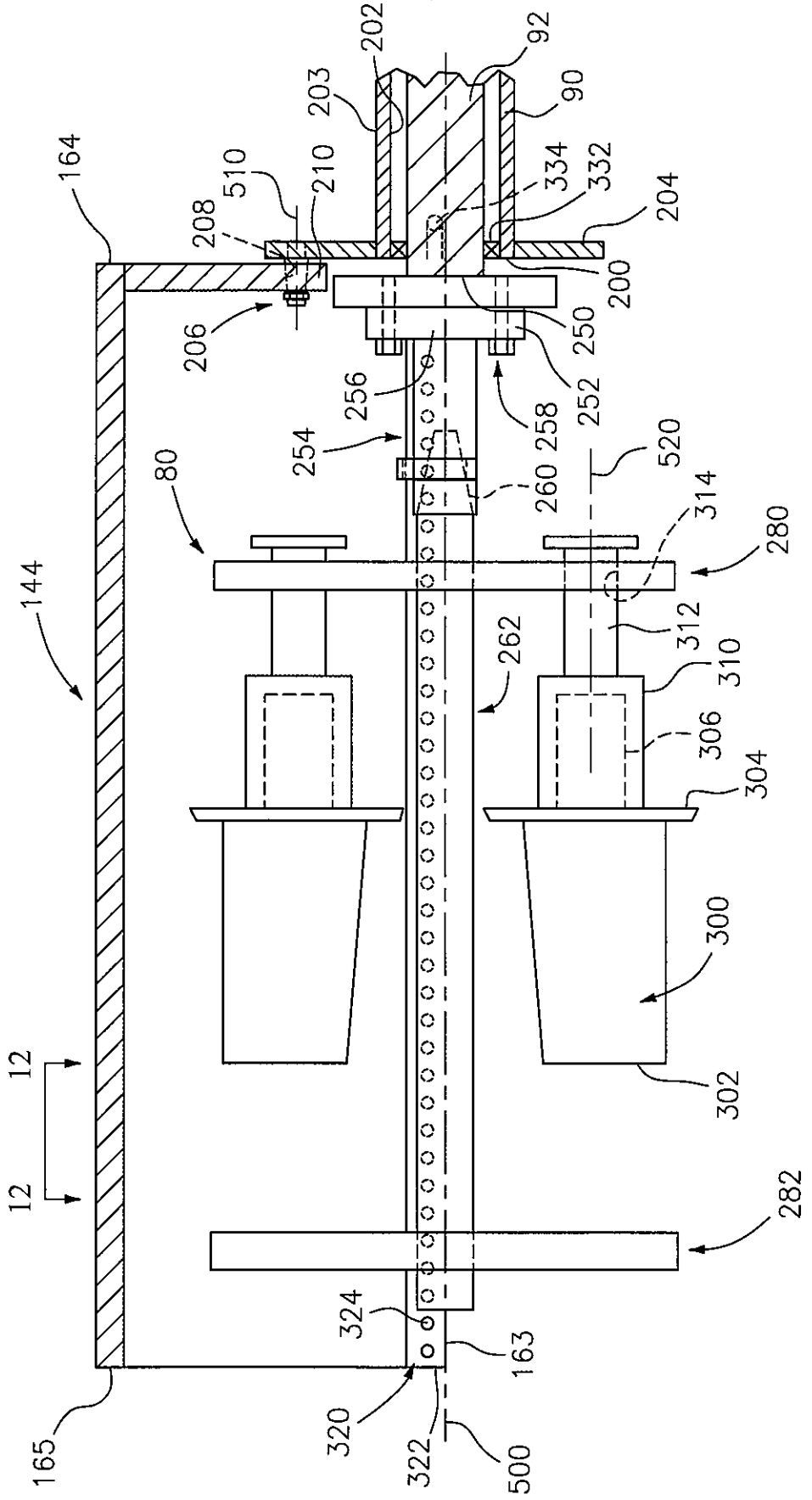
164
510
208
210
202
203
92
90
334
332
204
200
206
250
252
256
254
258
260
520
314
280
80
144
262
312
310
306
304
300
302
282
12
12
324
163
165
320
322
500

FIG. 6