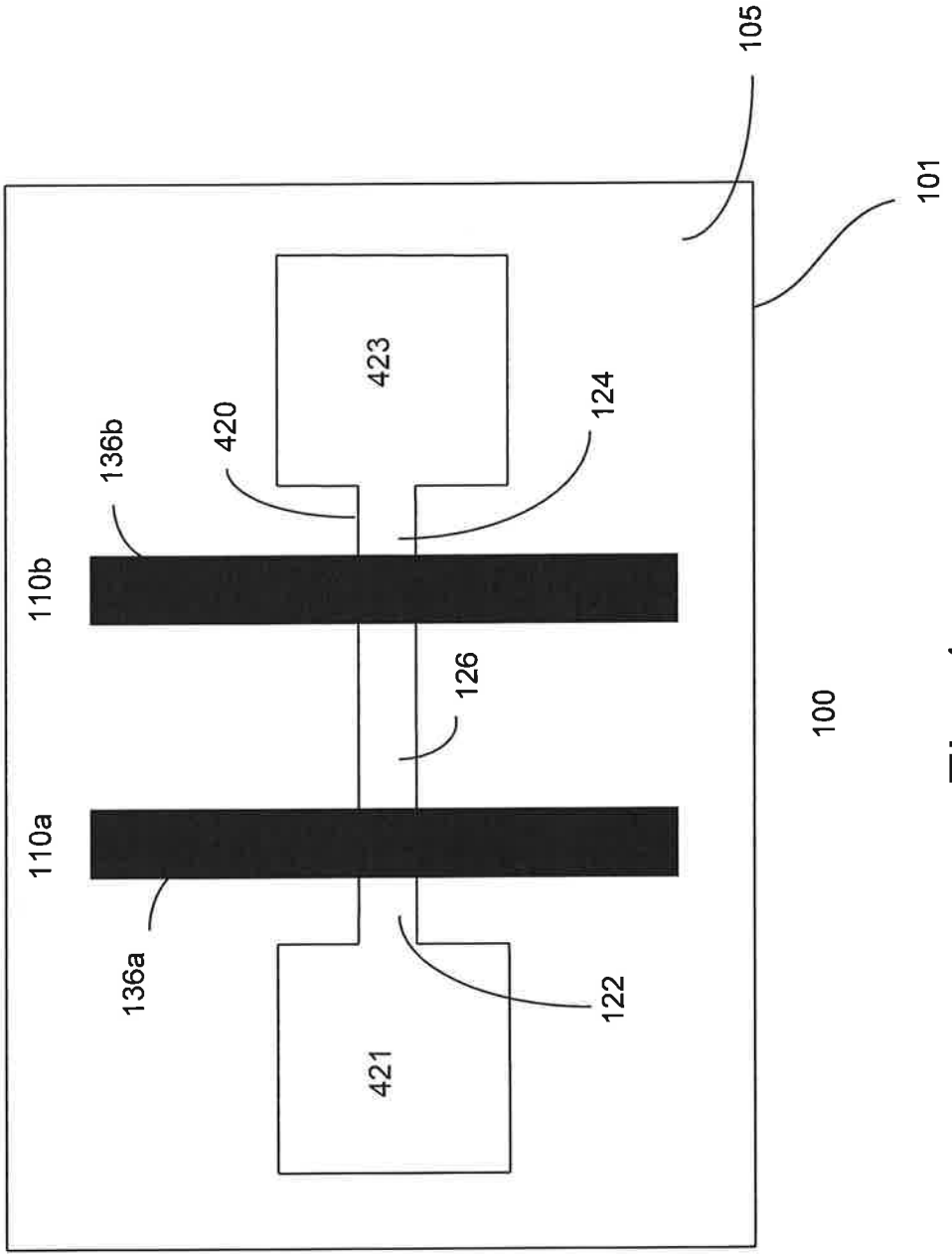

Fig. 1a

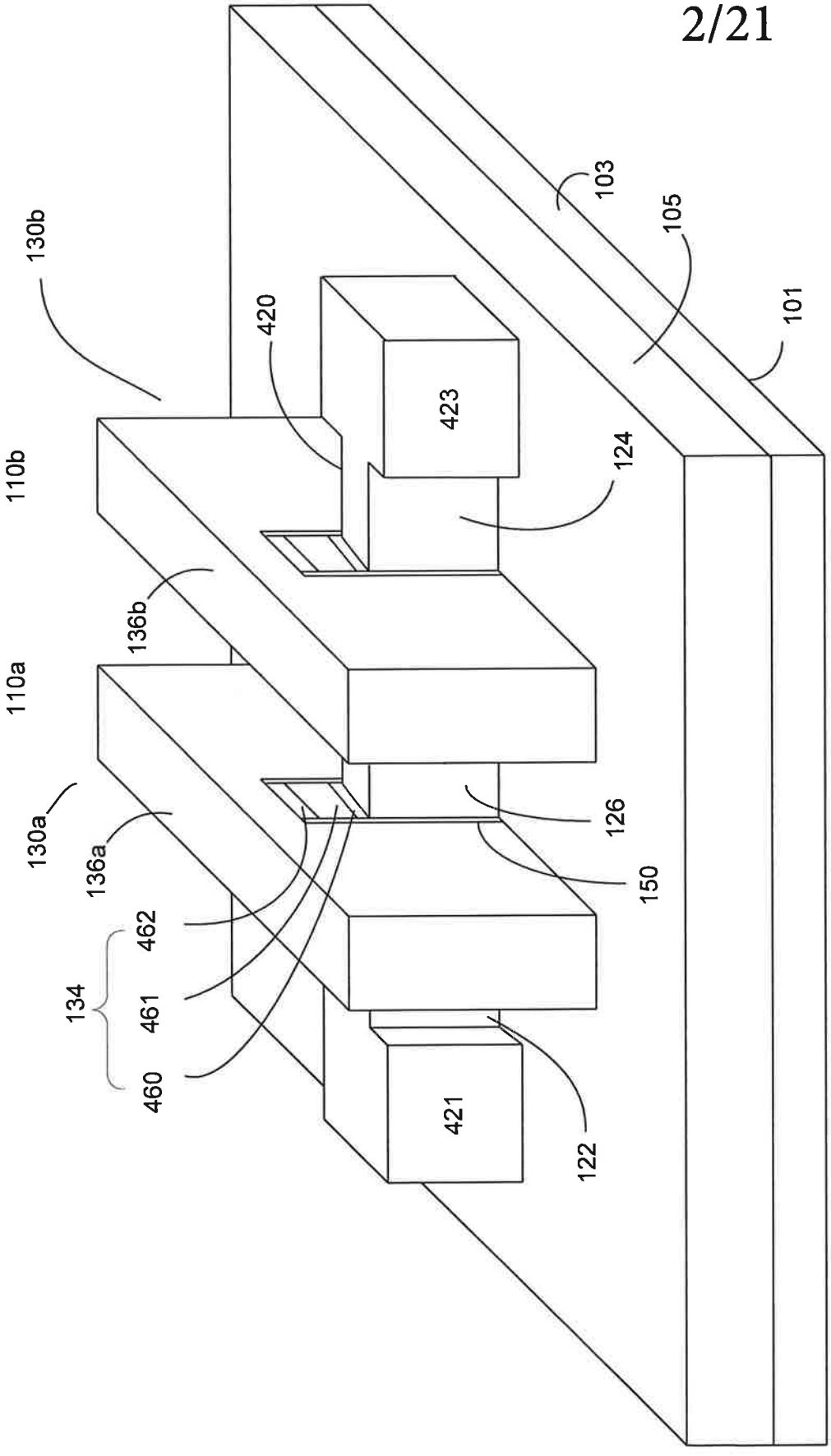
130b
110b
110a
130a
136a
136b
134
462
461
460
420
423
421
124
126
150
122
103
105
101
100

Fig. 1b

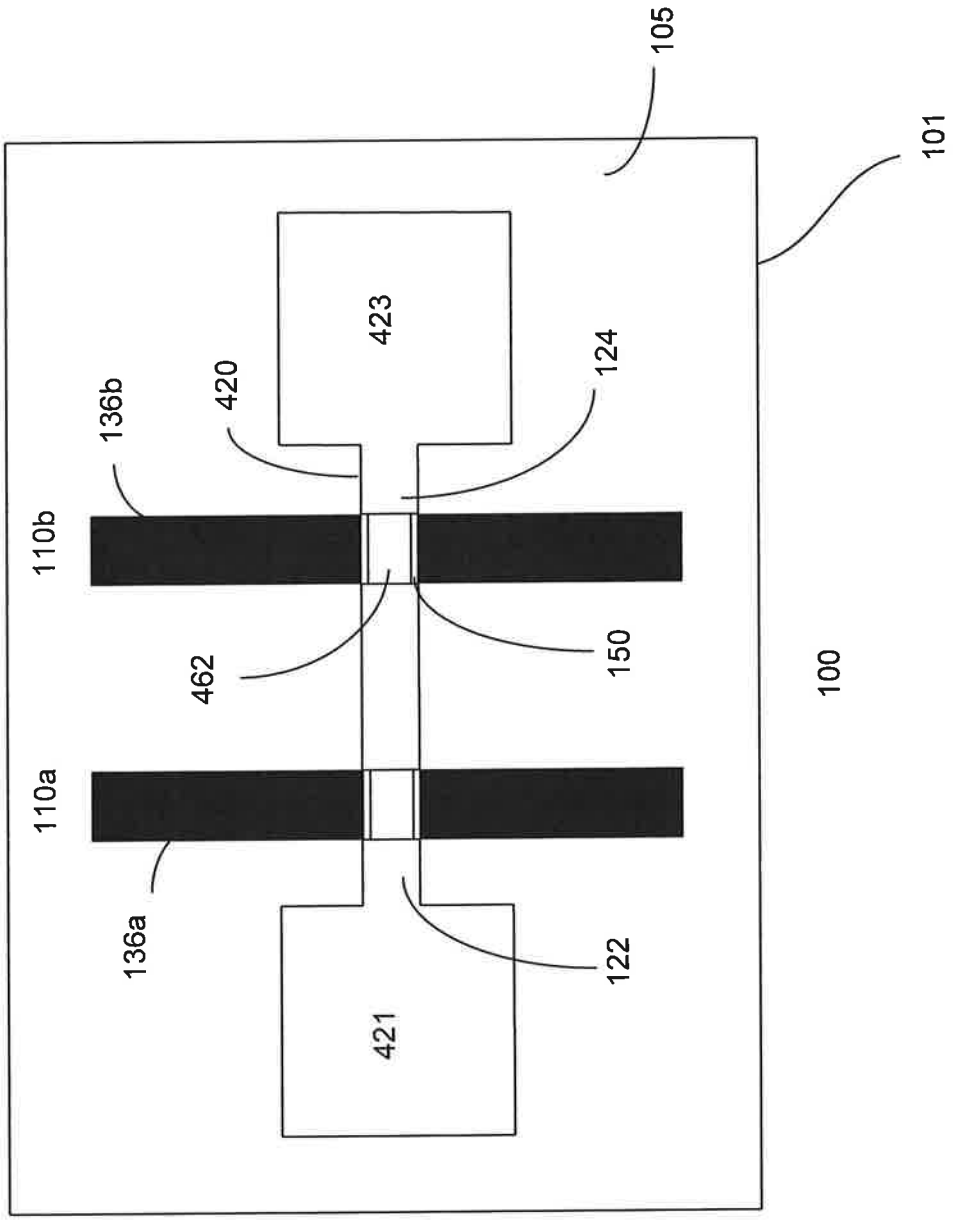

Fig. 1c

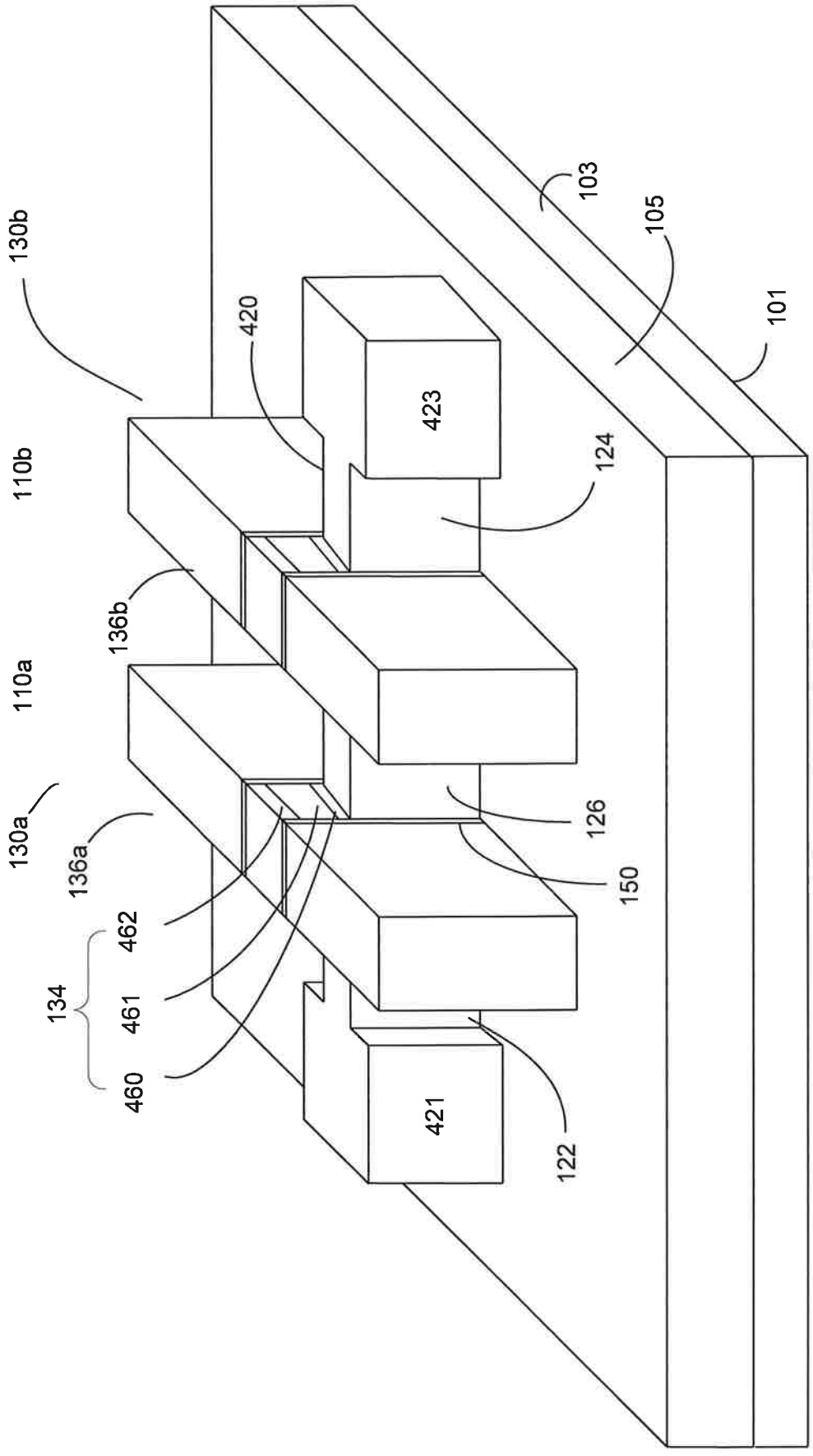
130b
110b
110a
130a
136a
136b
134
462
461
460
420
423
421
124
126
150
122
103
105
101
100

Fig. 1d

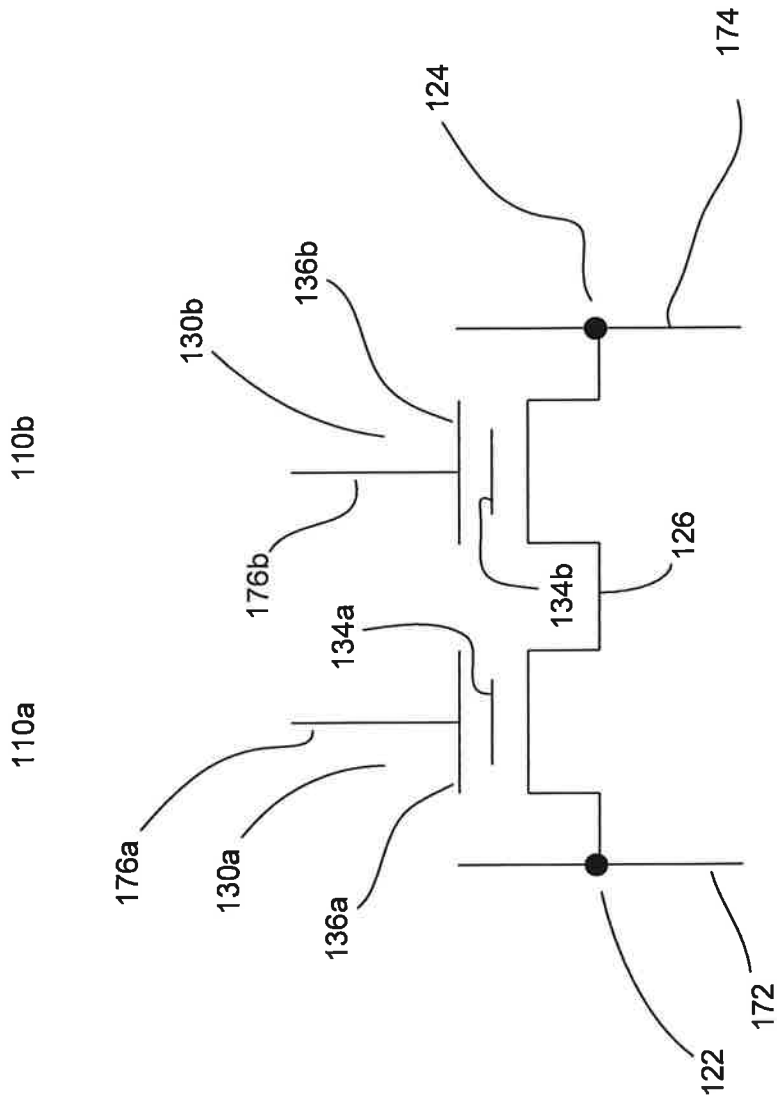
110b
130b
136b
124
174
176b
134b
126
134a
110a
176a
130a
136a
100
122
172

Fig. 2

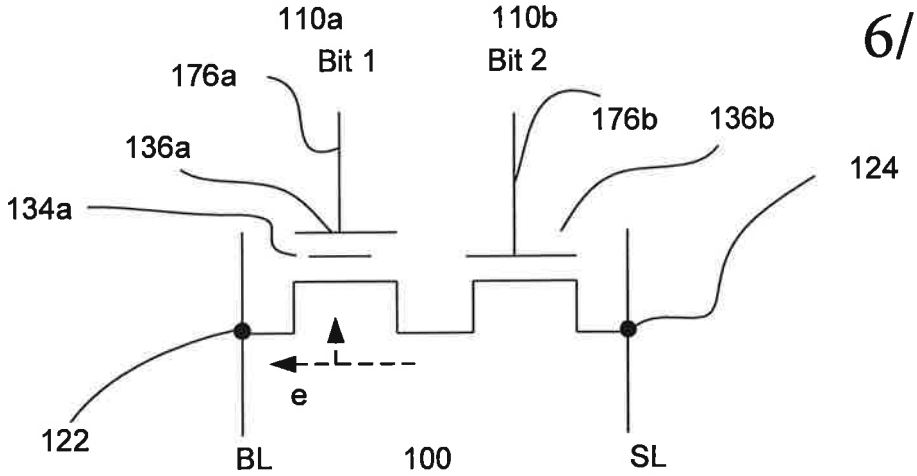

Fig. 3a

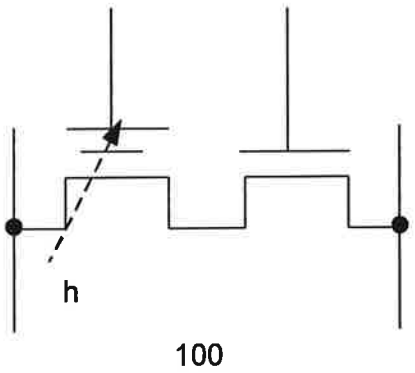

Fig. 3b

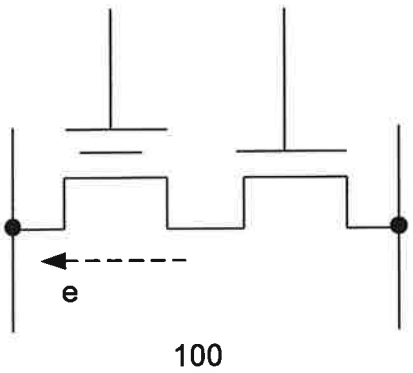

Fig. 3c

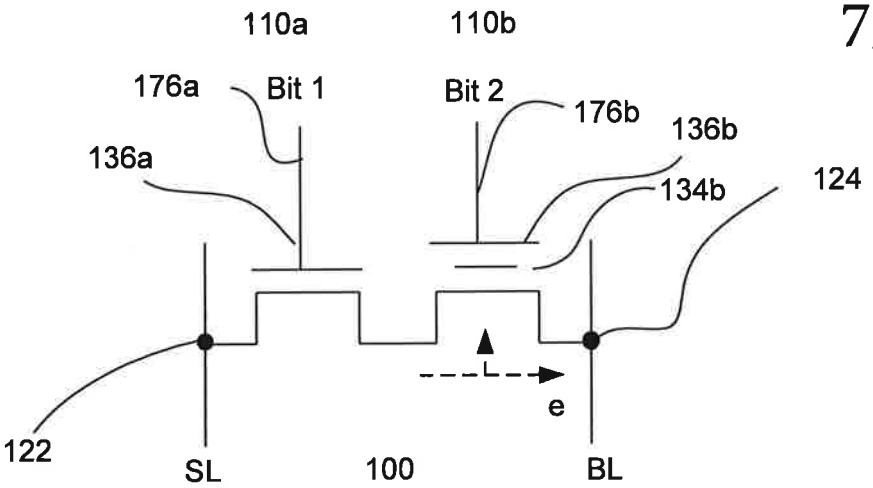

Fig. 4a

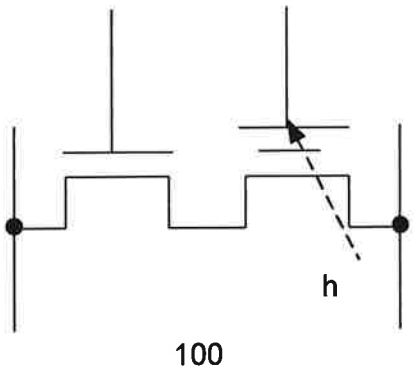

Fig. 4b

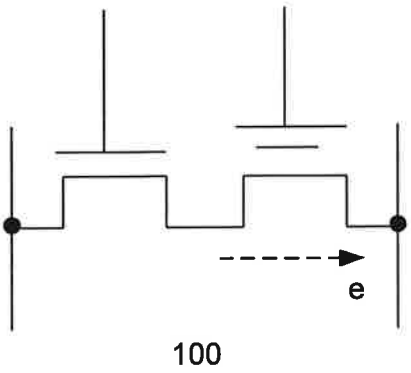

Fig. 4c

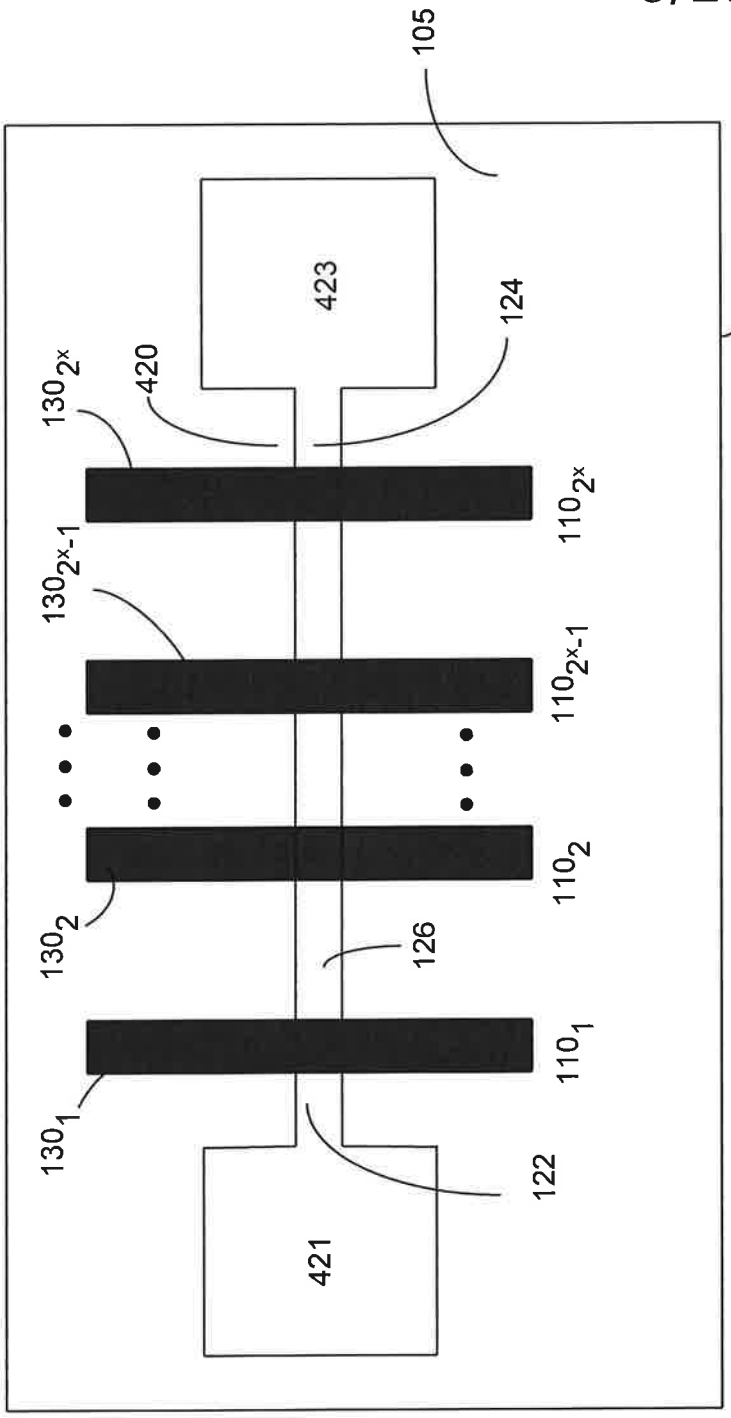
105
101
423
124
420
130_{2^x}
110_{2^x}
130_{2^x-1}
110_{2^x-1}
130_2
110_2
126
130_1
110_1
122
421
100

Fig. 5a

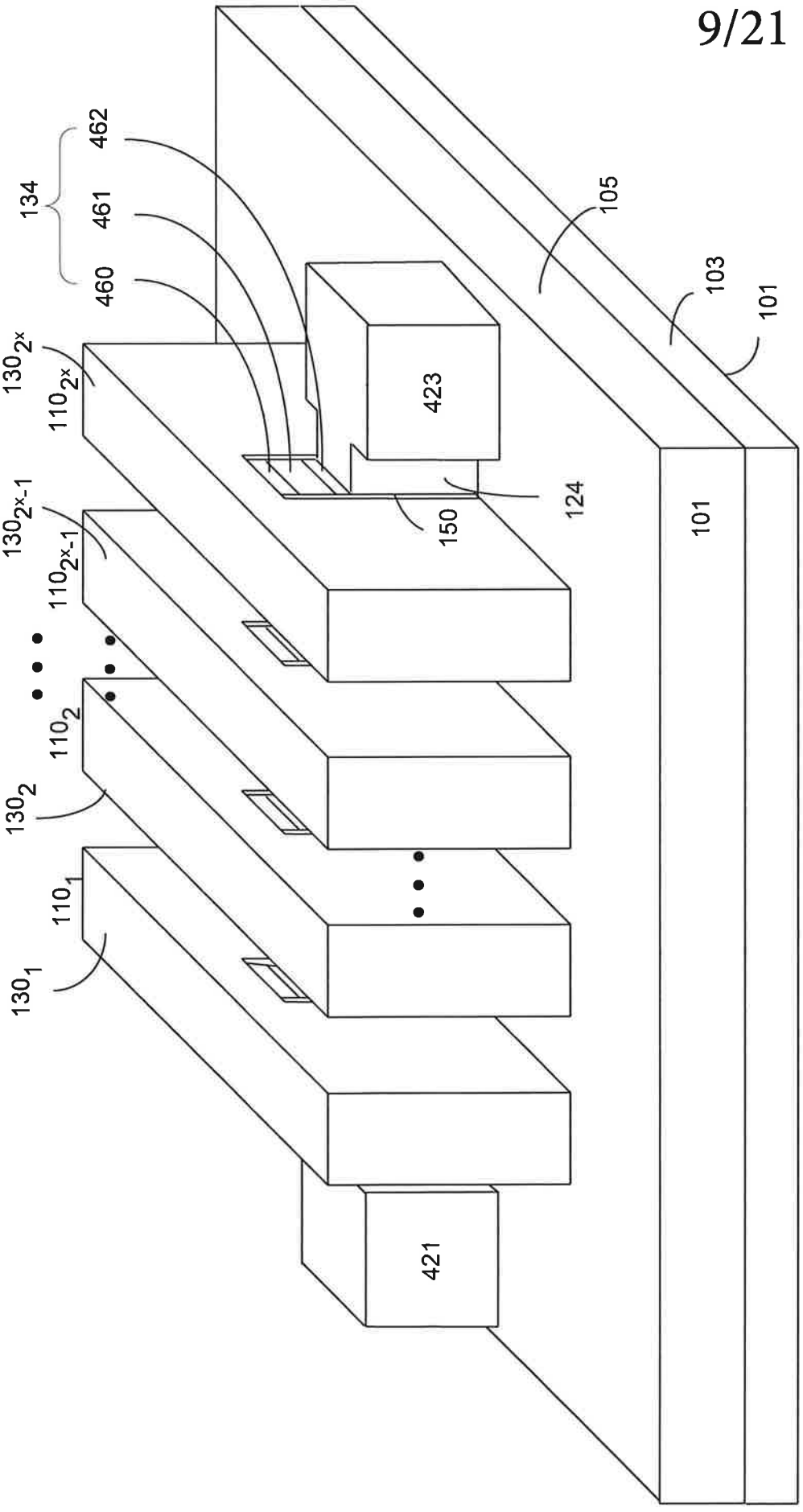
134
462
461
460
105
103
101
130_{2^x}
110_{2^x}
423
130_{2^x-1}
110_{2^x-1}
150
124
101
110_2
130_2
110_1
130_1
421
100

Fig. 5b

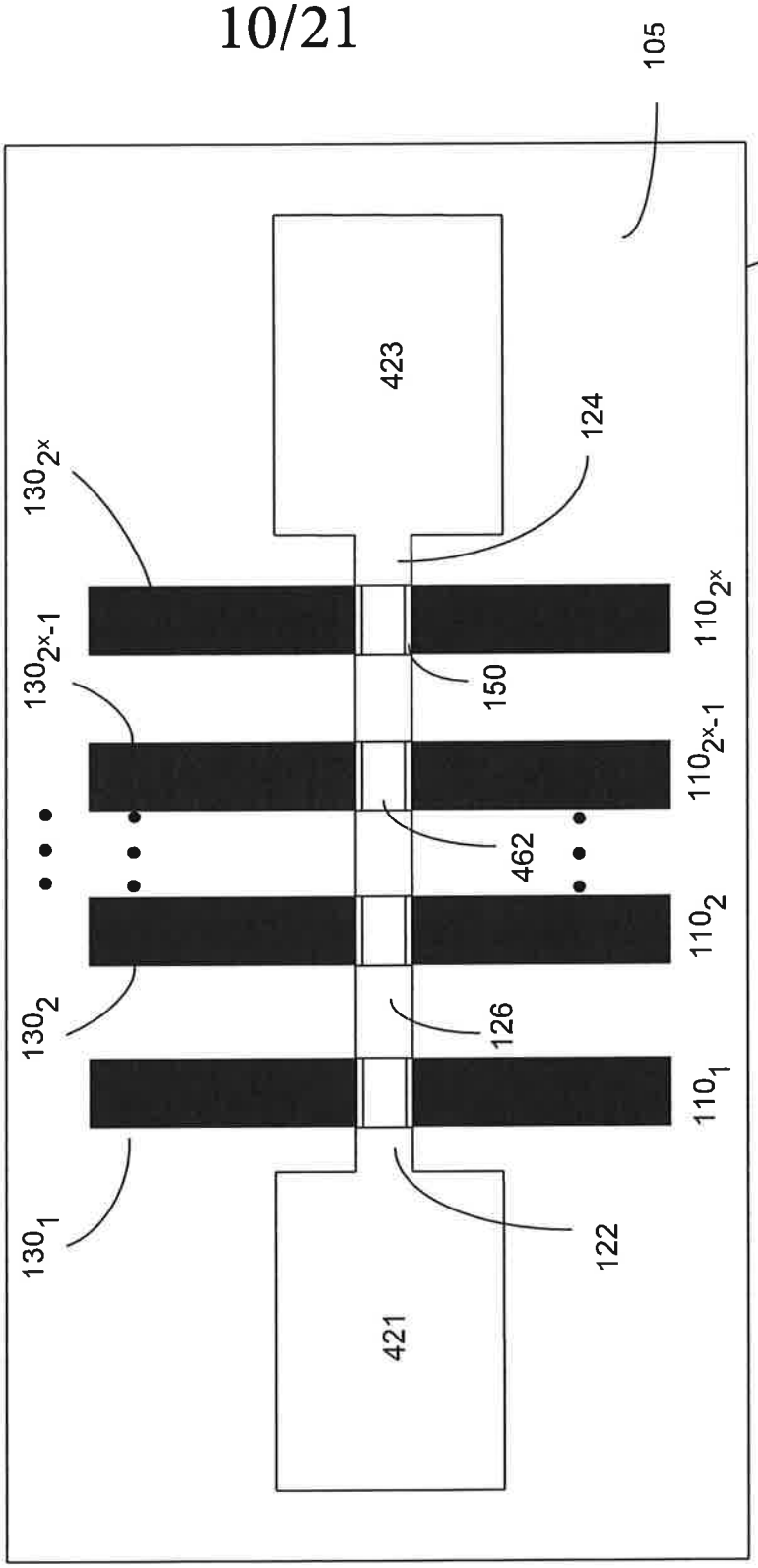
105
101
423
124
130_{2^x}
110_{2^x}
130_{2^x-1}
150
110_{2^x-1}
462
110_2
130_2
126
110_1
130_1
122
421
100

Fig. 5c

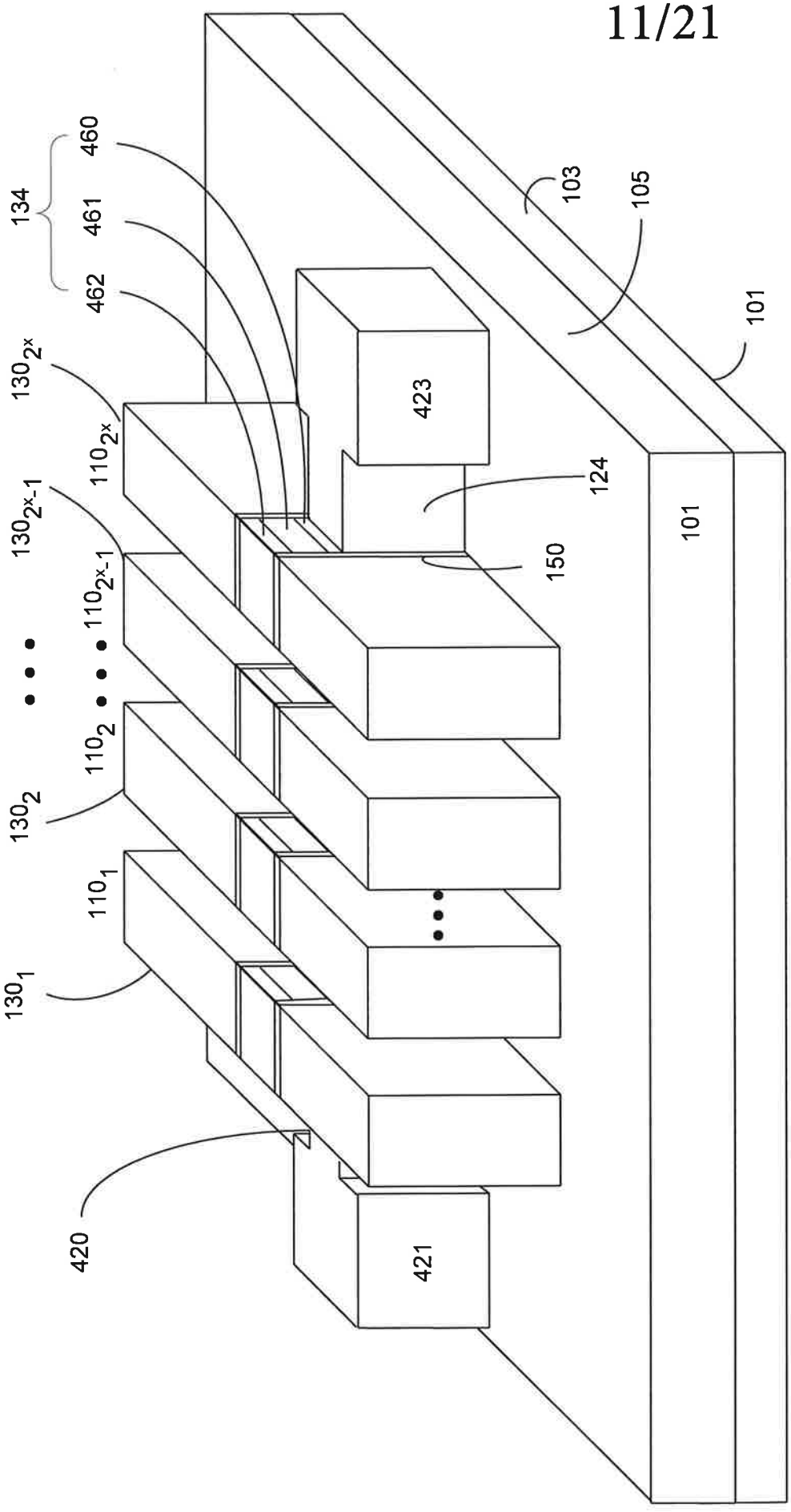
134
460
461
462
130_{2^x}
110_{2^x}
130_{2^x-1}
110_{2^x-1}
110_2
130_2
110_1
130_1
420
421
423
124
150
103
105
101
101
100

Fig. 5d

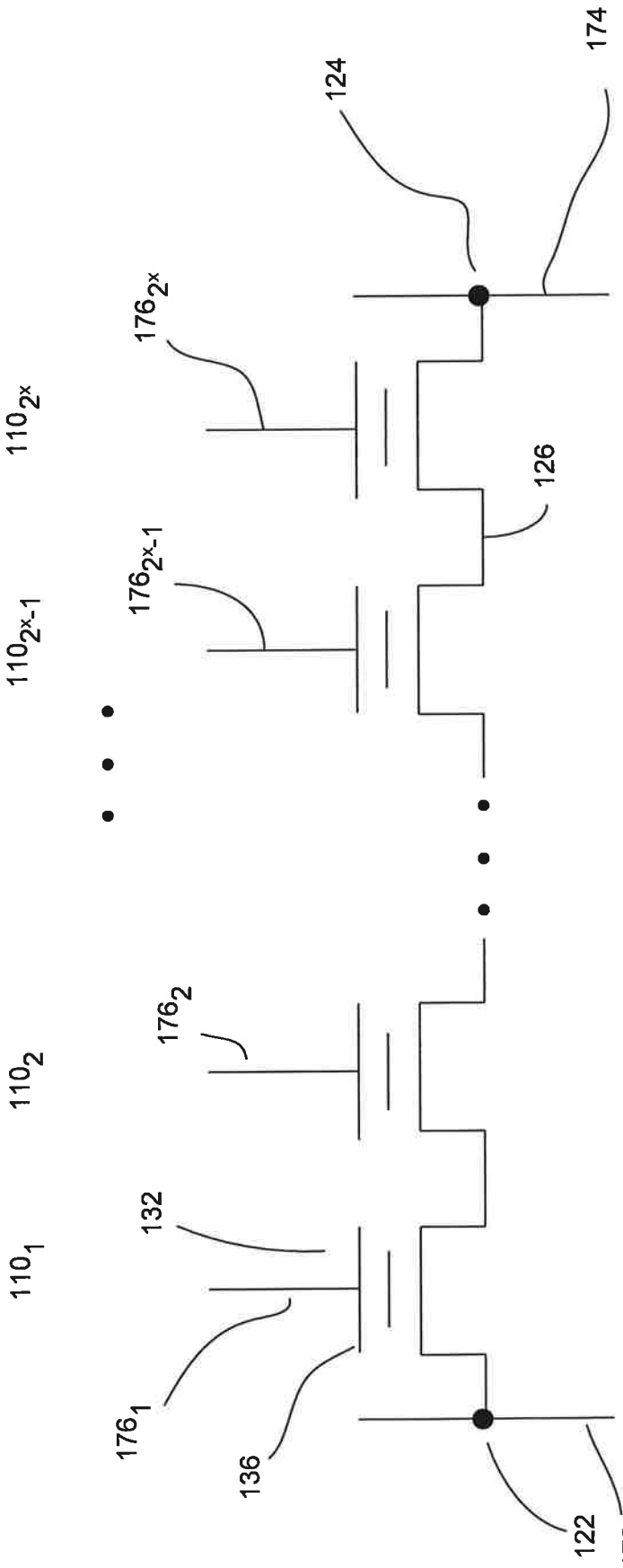
110_1
110_2
$110_{2^{x-1}}$
110_{2^x}
176_1
176_2
$176_{2^{x-1}}$
176_{2^x}
132
136
122
172
124
126
174
100

Fig. 6

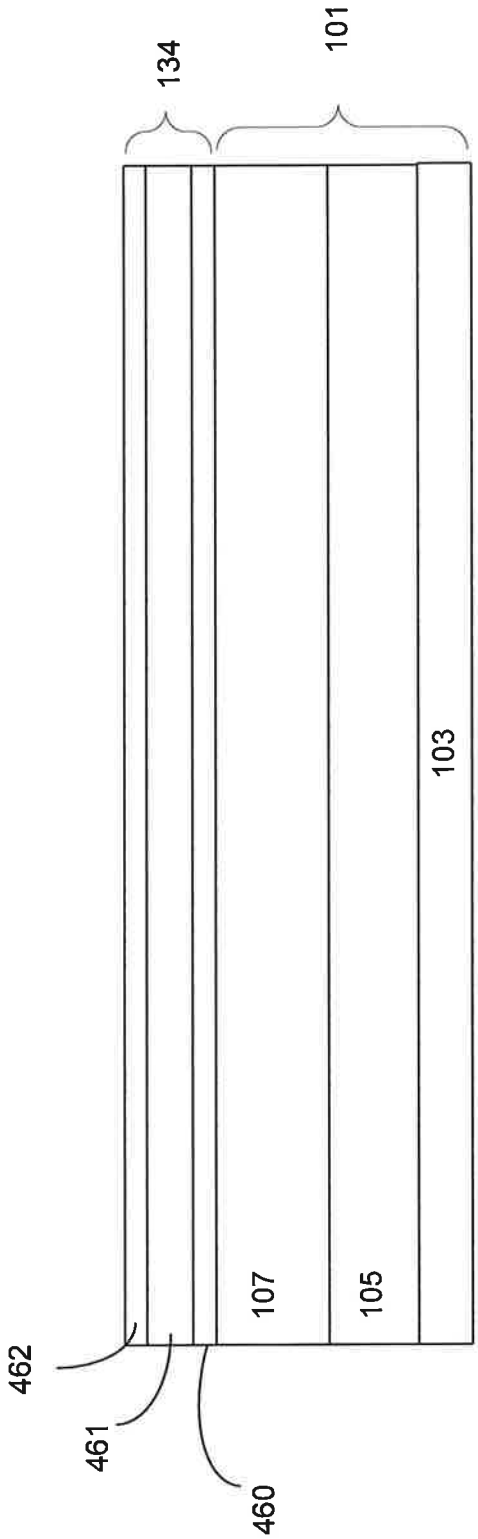

600

Fig. 7a

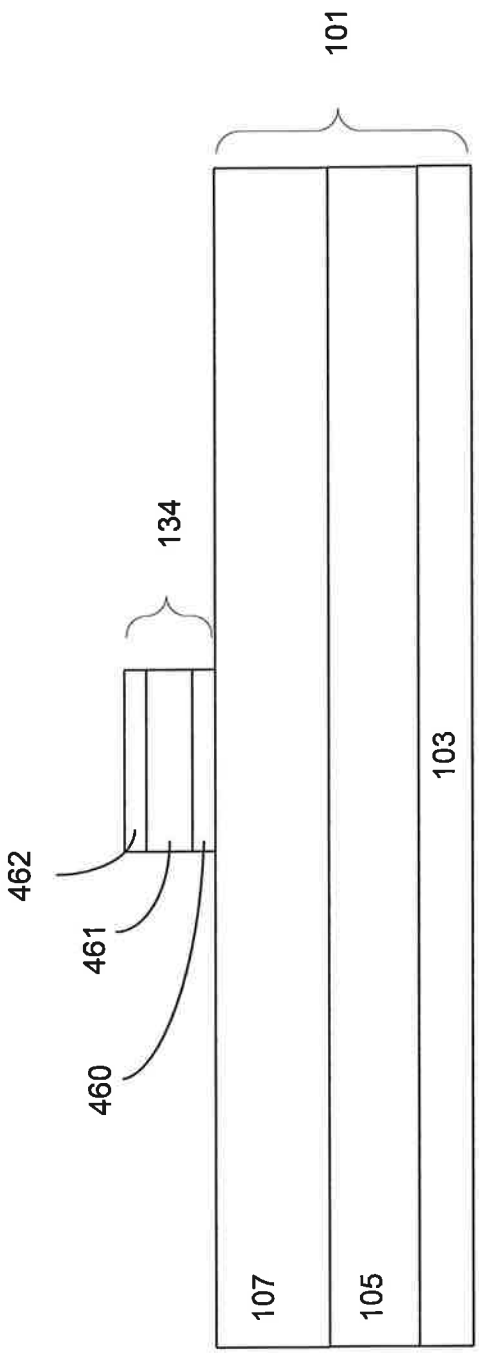

Fig. 7b

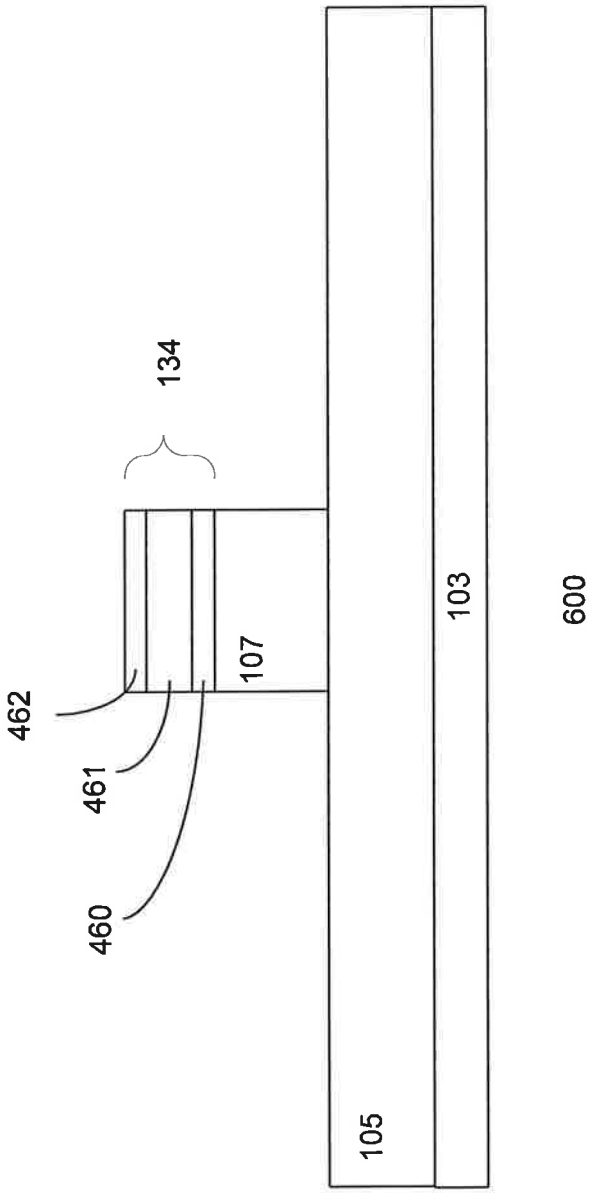

Fig. 7c

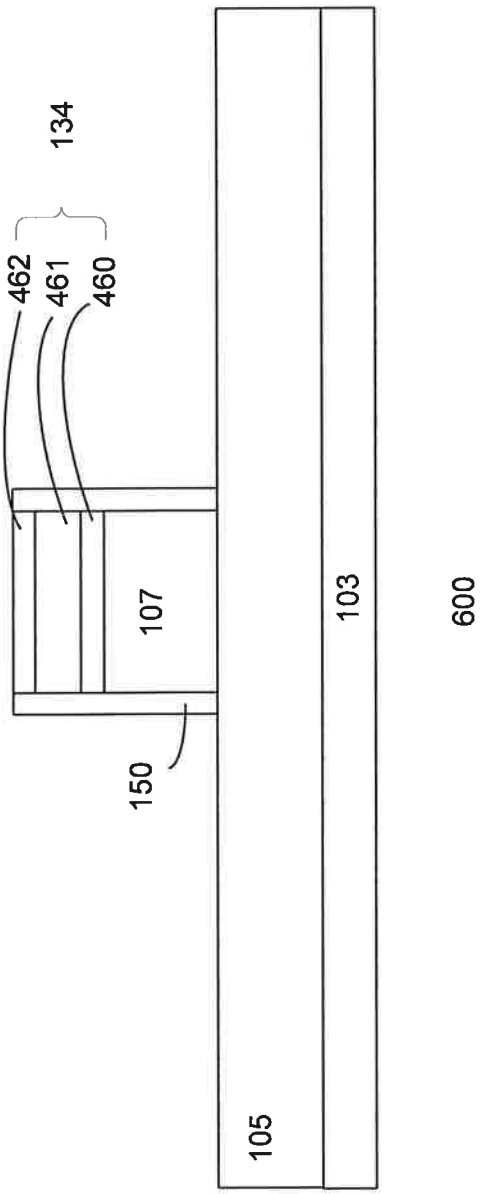

Fig. 7d

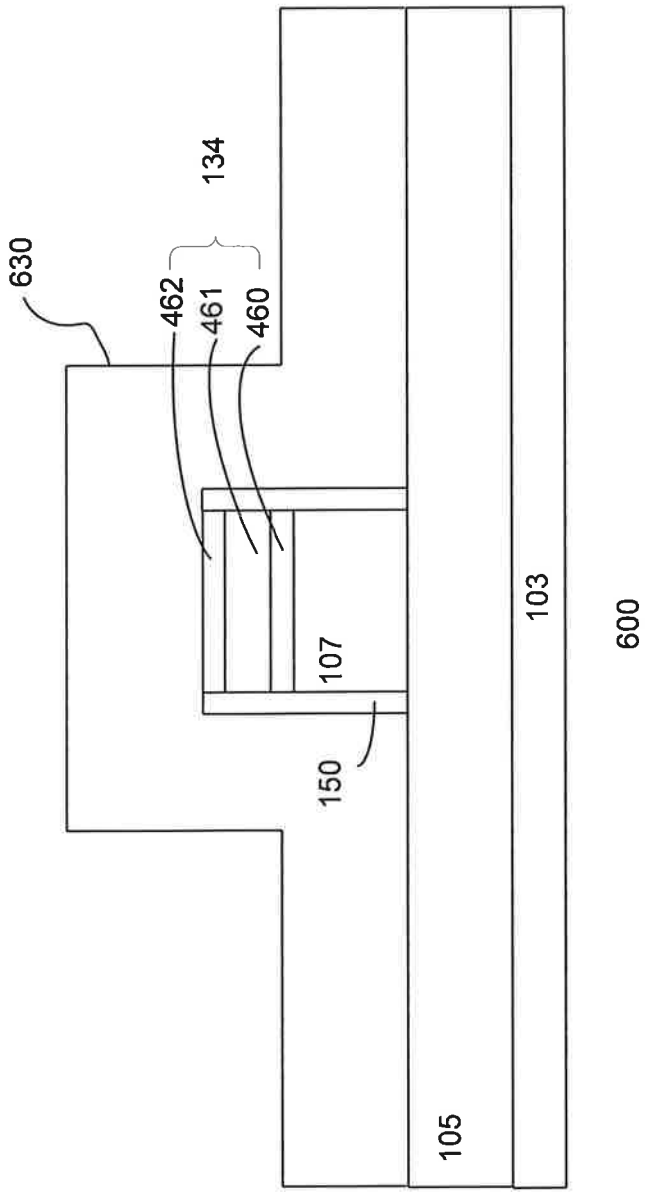

Fig. 7e

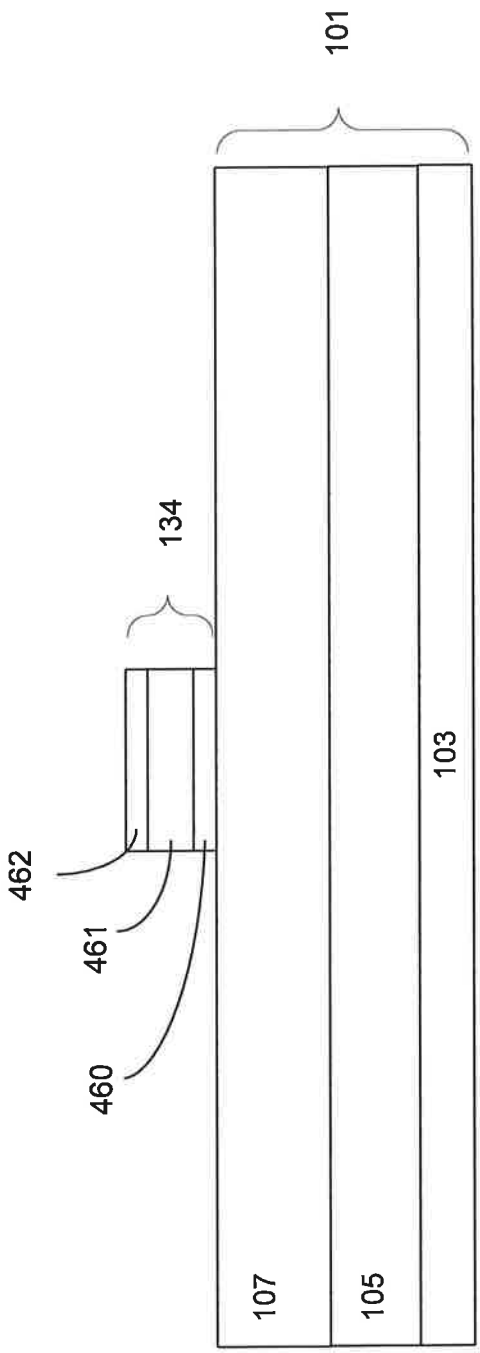

Fig. 8a

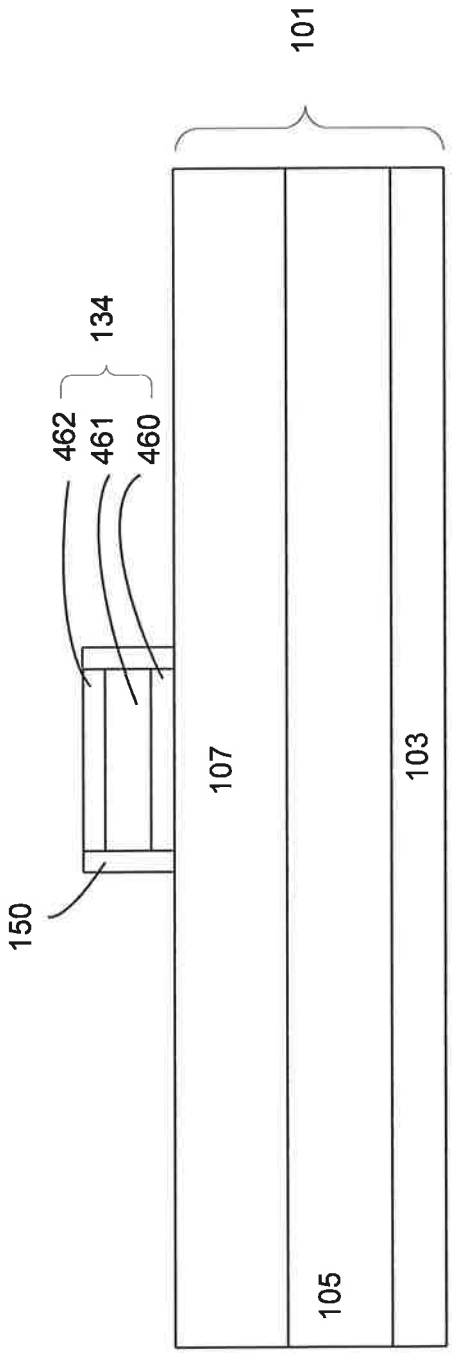

Fig. 8b

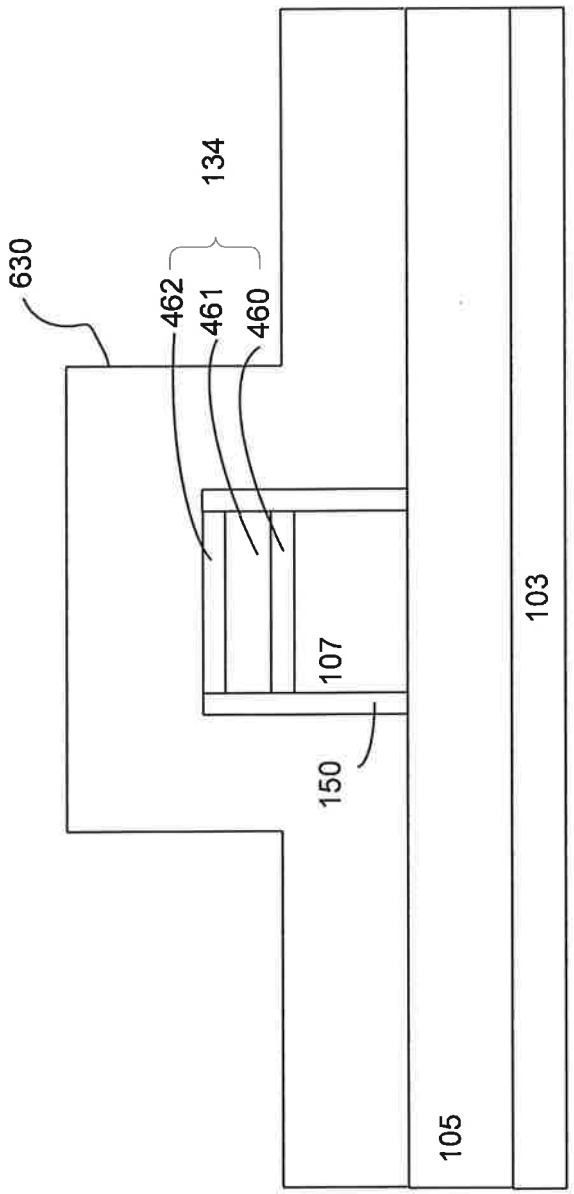

Fig. 9a

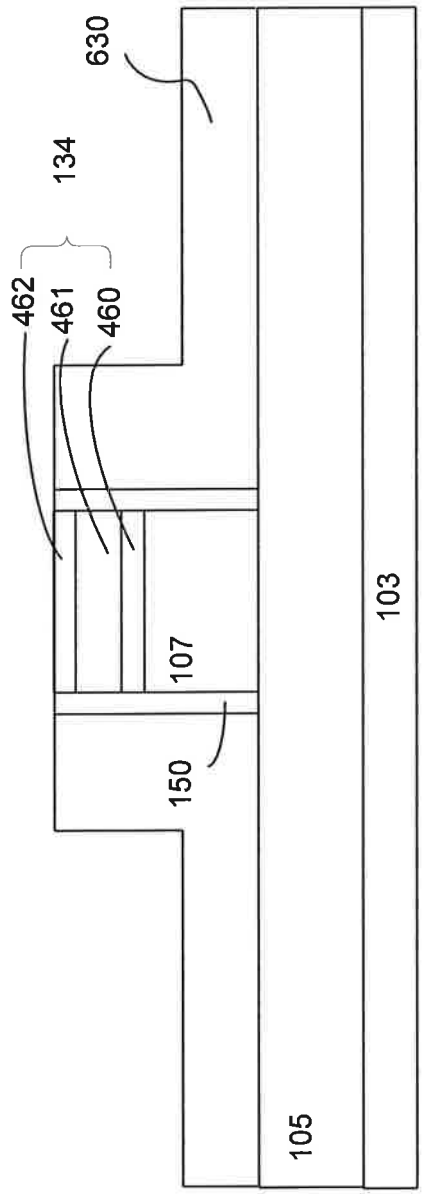

Fig. 9b