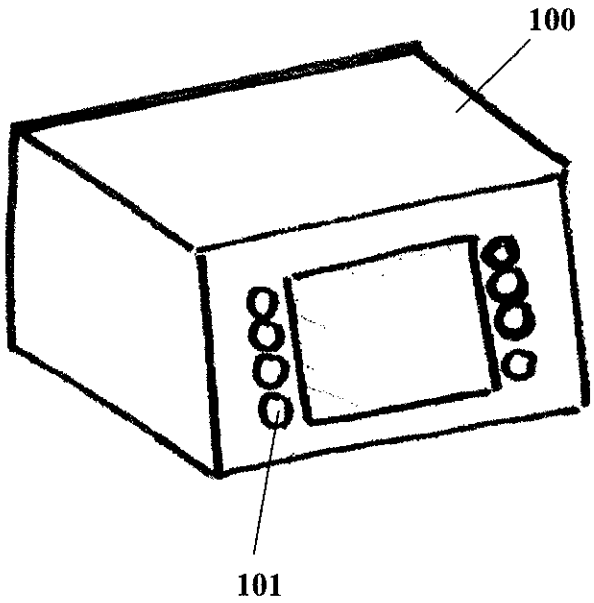

Fig. 1

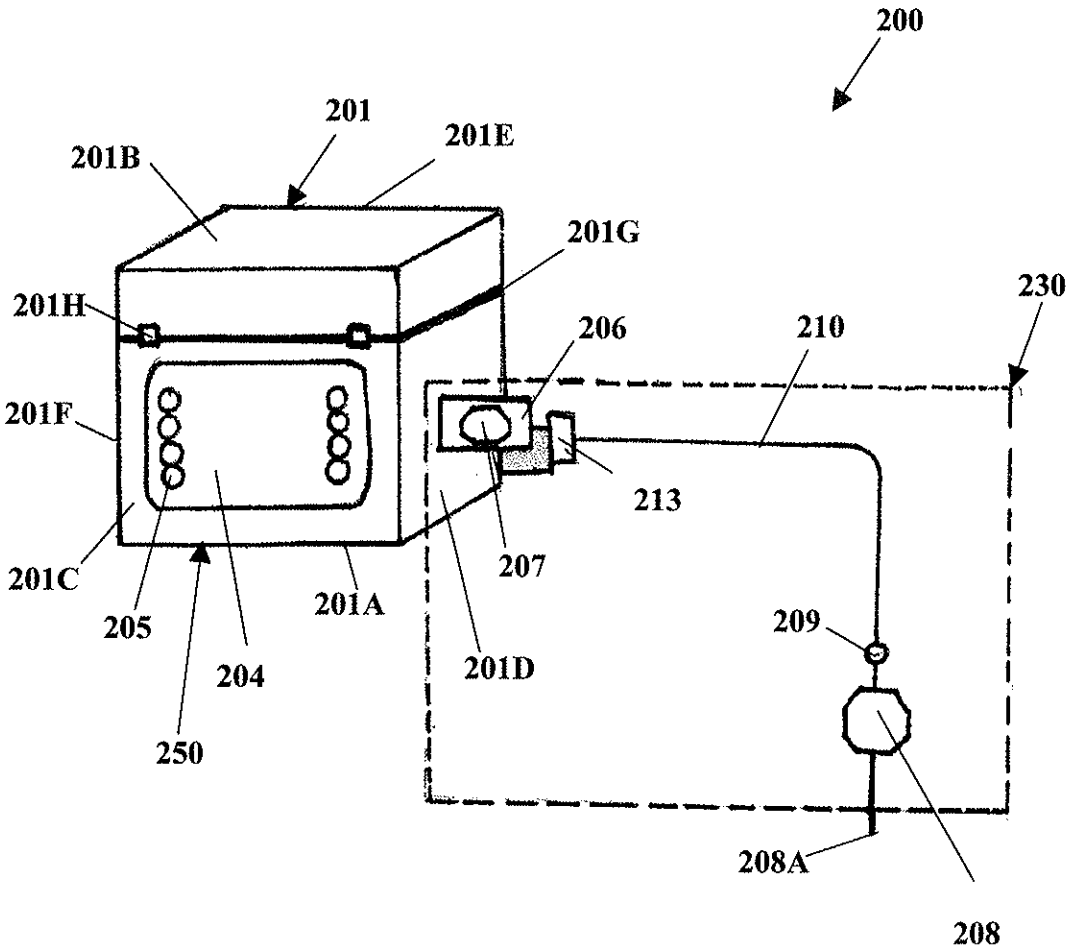
200
201
201E
201B
201G
230
201H
206
210
201F
213
201C
207
205
201A
209
204
201D
250
208A
208

Fig. 2

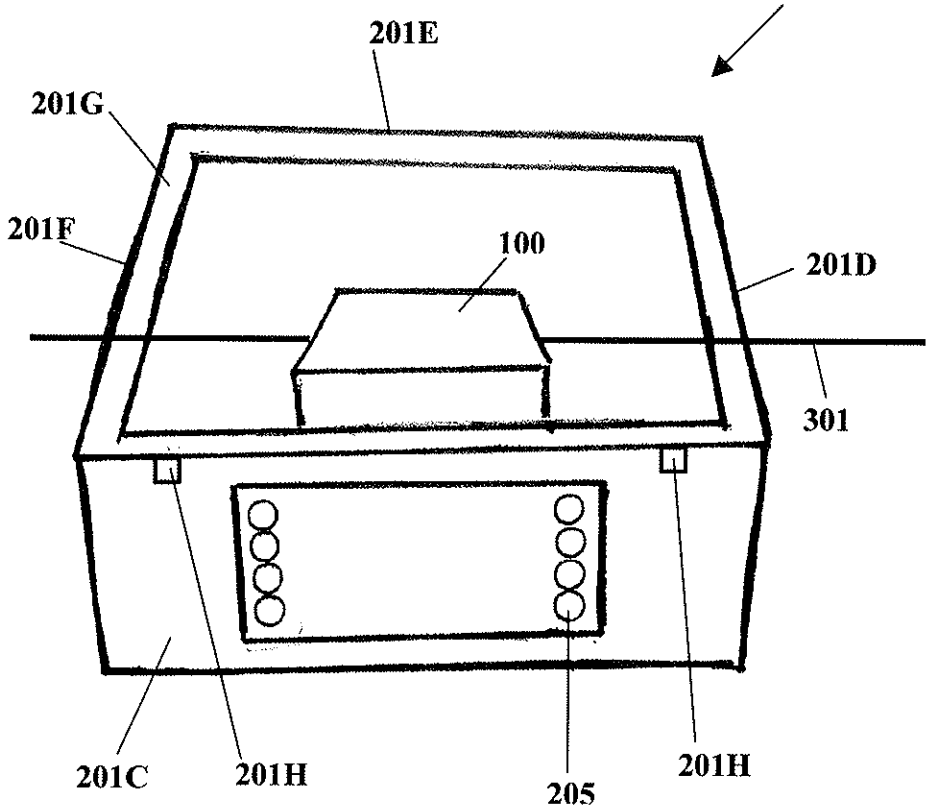

Fig. 3