(12) 특허협력조약에 의하여 공개된 국제출원

(19) 세계지식재산권기구
국제사무국

(43) 국제공개일
2026 년 2 월 19 일 (19.02.2026)

WIPO | PCT

(10) 국제공개번호
WO 2026/038601 A1

(51) 국제특허분류:
A61M 1/06 (2006.01)

(21) 국제출원번호: PCT/KR2024/013139

(22) 국제출원일: 2024 년 9 월 2 일 (02.09.2024)

(25) 출원언어: 한국어

(26) 공개언어: 한국어

(30) 우선권정보:
10-2024-0107637 2024 년 8 월 12 일 (12.08.2024) KR

(72) 발명자; 겸
(71) 출원인: 황효순 **(HWANG, Hyo Soon)** [KR/KR]; 17054 경기도 용인시 처인구 명지로 16번길 26,103동 1403호 (KR).

(74) 대리인: 특허법인이지 **(EZ INTERNATIONAL PATENT & TRADEMARK LAW OFFICE)**; 06626 서울특별시 서초구 서초대로78길 52, 6층(서초동, 강남역 인앤인빌딩) (KR).

(81) 지정국 (별도의 표시가 없는 한, 가능한 모든 종류의 국내 권리의 보호를 위하여): AE, AG, AL, AM, AO, AT, AU, AZ, BA, BB, BG, BH, BN, BR, BW, BY, BZ, CA, CH, CL, CN, CO, CR, CU, CV, CZ, DE, DJ, DK, DM, DO, DZ, EC, EE, EG, ES, FI, GB, GD, GE, GH, GM, GT, HN, HR, HU, ID, IL, IN, IQ, IR, IS, IT, JM, JO, JP, KE, KG, KH, KN, KP, KW, KZ, LA, LC, LK, LR, LS, LU, LY, MA, MD, MG, MK, MN, MU, MW, MX, MY, MZ, NA, NG, NI, NO, NZ, OM, PA, PE, PG, PH, PL, PT, QA, RO, RS, RU, RW, SA, SC, SD, SE, SG, SK, SL, ST, SV, SY, TH, TJ, TM, TN, TR, TT, TZ, UA, UG, US, UZ, VC, VN, WS, ZA, ZM, ZW.

(84) 지정국 (별도의 표시가 없는 한, 가능한 모든 종류의 역내 권리의 보호를 위하여): ARIPO (BW, CV, GH, GM, KE, LR, LS, MW, MZ, NA, RW, SC, SD, SL, ST, SZ, TZ, UG, ZM, ZW), 유라시아 (AM, AZ, BY, KG, KZ, RU, TJ, TM), 유럽 (AL, AT, BE, BG, CH, CY, CZ, DE, DK, EE, ES, FI, FR, GB, GR, HR, HU, IE, IS, IT, LT, LU, LV, MC, ME, MK, MT, NL, NO, PL, PT, RO, RS, SE, SI, SK, SM, TR), OAPI (BF, BJ, CF, CG, CI, CM, GA, GN, GQ, GW, KM, ML, MR, NE, SN, TD, TG).

공개:
— 국제조사보고서와 함께 (조약 제21조(3))

(54) Title: BREAST PUMP

(54) 발명의 명칭: 모유 착유기

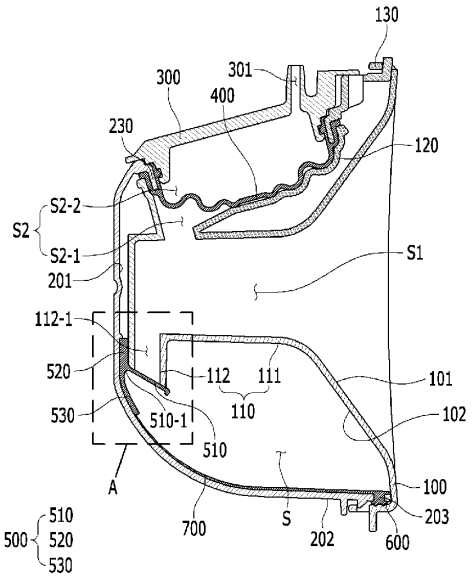

(57) Abstract: This breast pump may include a tight-contact housing, a storage housing, a flow separation membrane, and an elastic valve. The storage housing may include a concave rear surface configured to be in close contact with the breast of the mother, a front surface opposite to the rear surface, and a protrusion protruding from the center of the front surface and providing an inner space connected to a through-hole provided in the rear surface. The storage housing may be coupled to the tight-contact housing to provide a breast milk storage space on the front surface. The flow separation membrane may be for generating a negative pressure in the inner space. The elastic valve may open and close a breast milk discharge hole provided in the protrusion so as to connect the inner space and the breast milk storage space. The elastic valve may include a first elastic plate, and the first elastic plate may be configured in a cantilever form with a first end coupled to the storage housing, so as to cover the breast milk discharge hole.

(57) 요약서: 모유 착유기는 밀착하우징, 저장하우징, 유동격리막 및 탄성밸브를 포함할 수 있다. 상기 저장하우징은, 산모의 유방에 밀착되는 오목한 후면, 상기 후면의 반대 면인 전면, 및 상기 전면의 중앙에서 돌출되고 상기 후면에 제공된 관통 홀에 연결되는 내측공간을 제공하는 돌출부를 포함할 수 있다. 상기 저장하우징은 상기 밀착하우징과 결합되어 상기 전면 상에 모유 저장공간을 제공할 수 있다. 상기 유동격리막은 상기 내측공간에 음압을 형성하기 위한 것일 수 있다. 상기 탄성밸브는 상기 돌출부에 상기 내측공간과 상기 모유 저장공간을 연결하도록 제공되는 모유 배출공을 개폐할 수 있다. 상기 탄성밸브는 제1 탄성 판을 포함할 수 있고, 상기 제1 탄성 판은 상기 저장하우징에 제1 단이 결합된 외팔보 형태로 이루어져서 상기 모유 배출공을 커버할 수 있다.

WO 2026/038601 A1