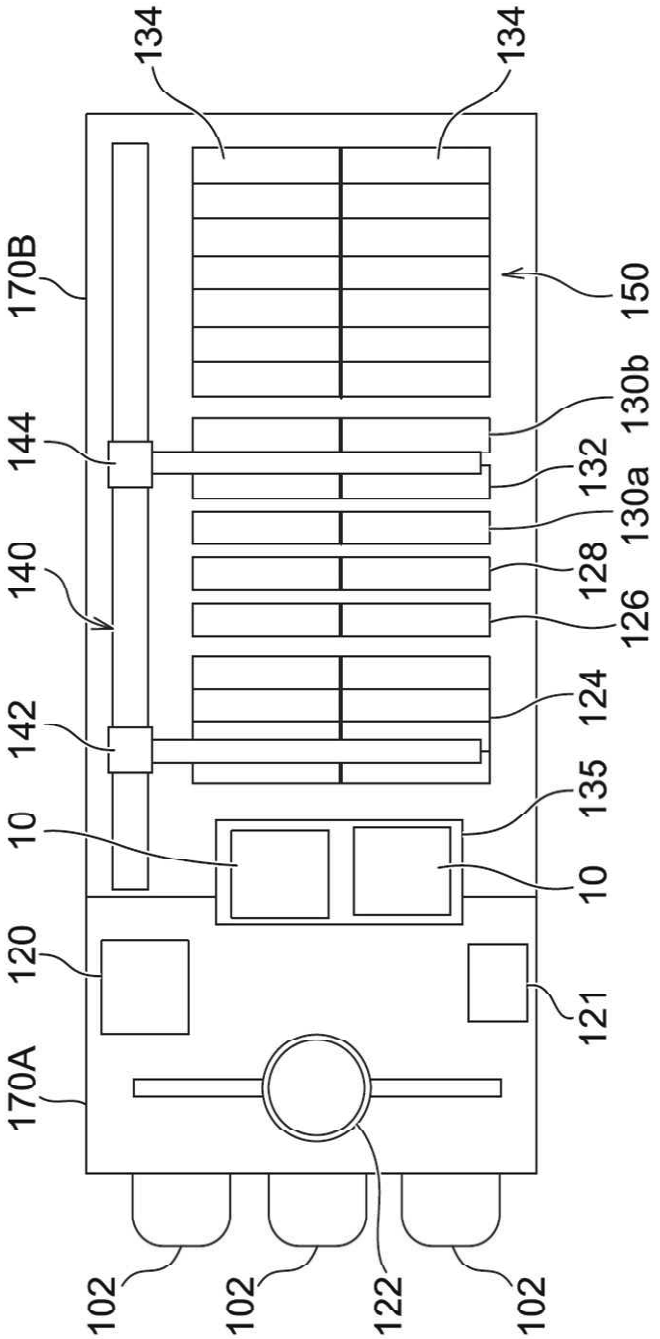
134
134
170B
150
144
130b
132
130a
140
128
126
142
124
135
10
10
120
121
170A
102
102
122
102

Fig. 1

Fig. 2

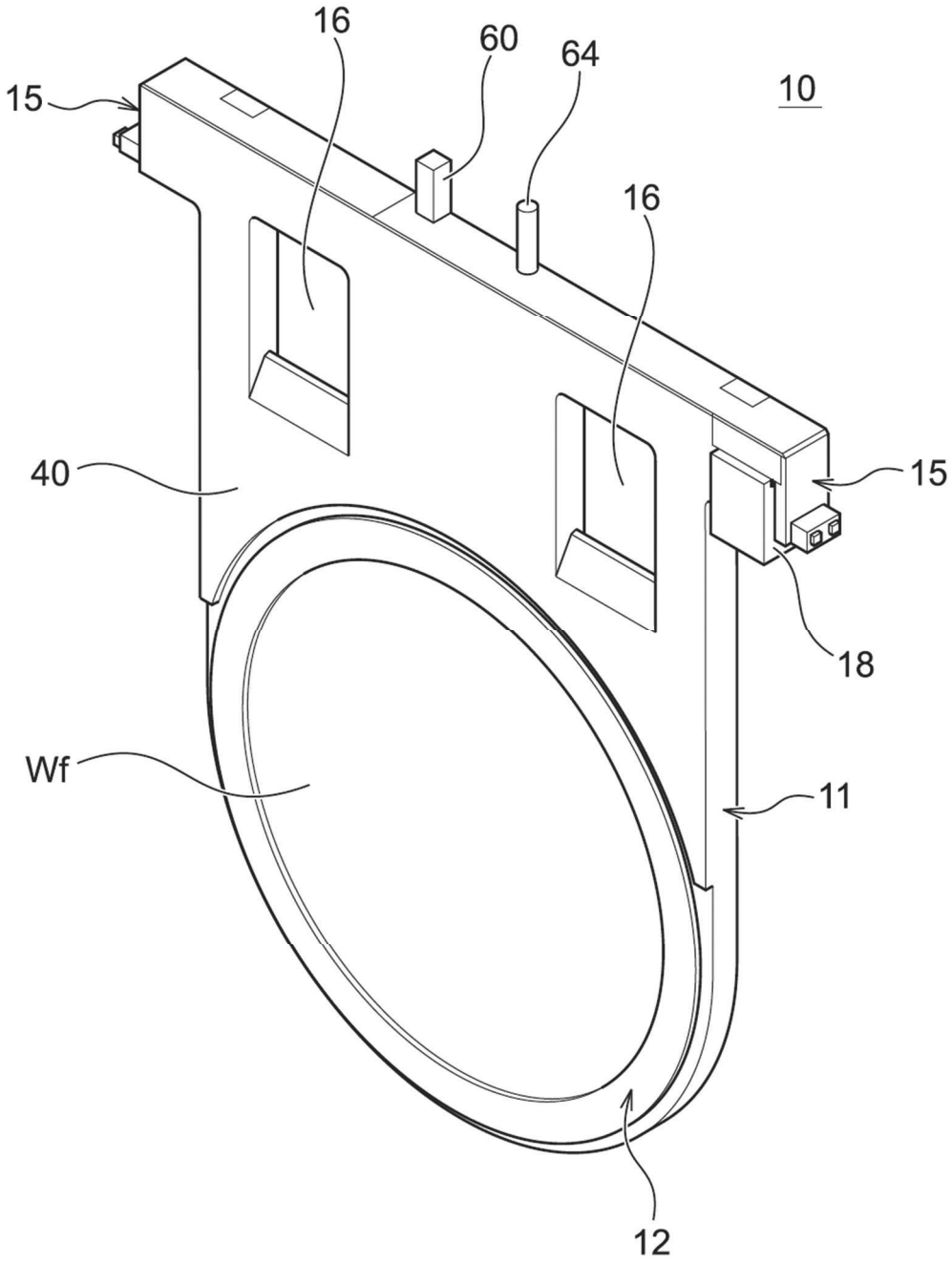

Fig. 3

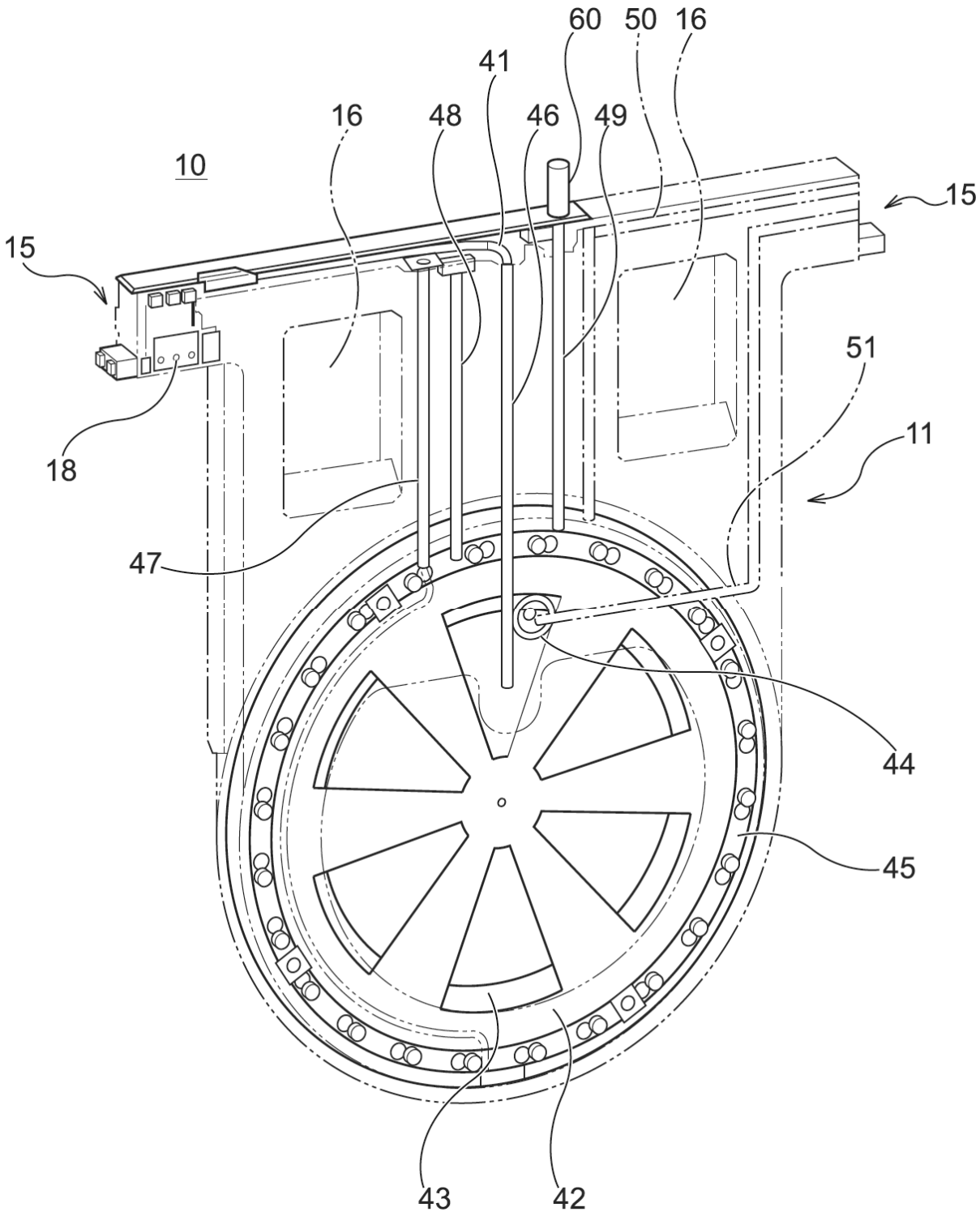

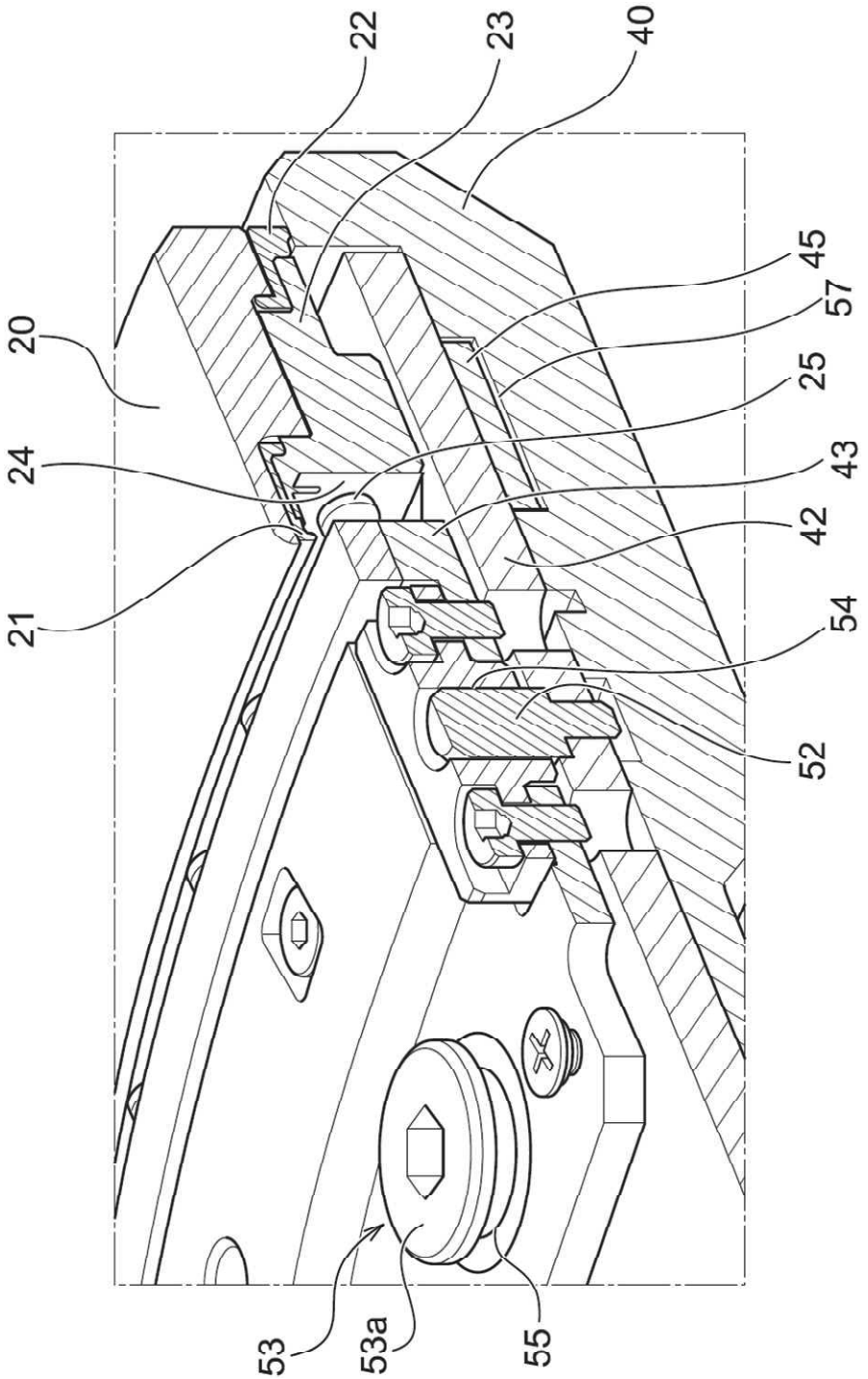

Fig. 4

Fig. 5A

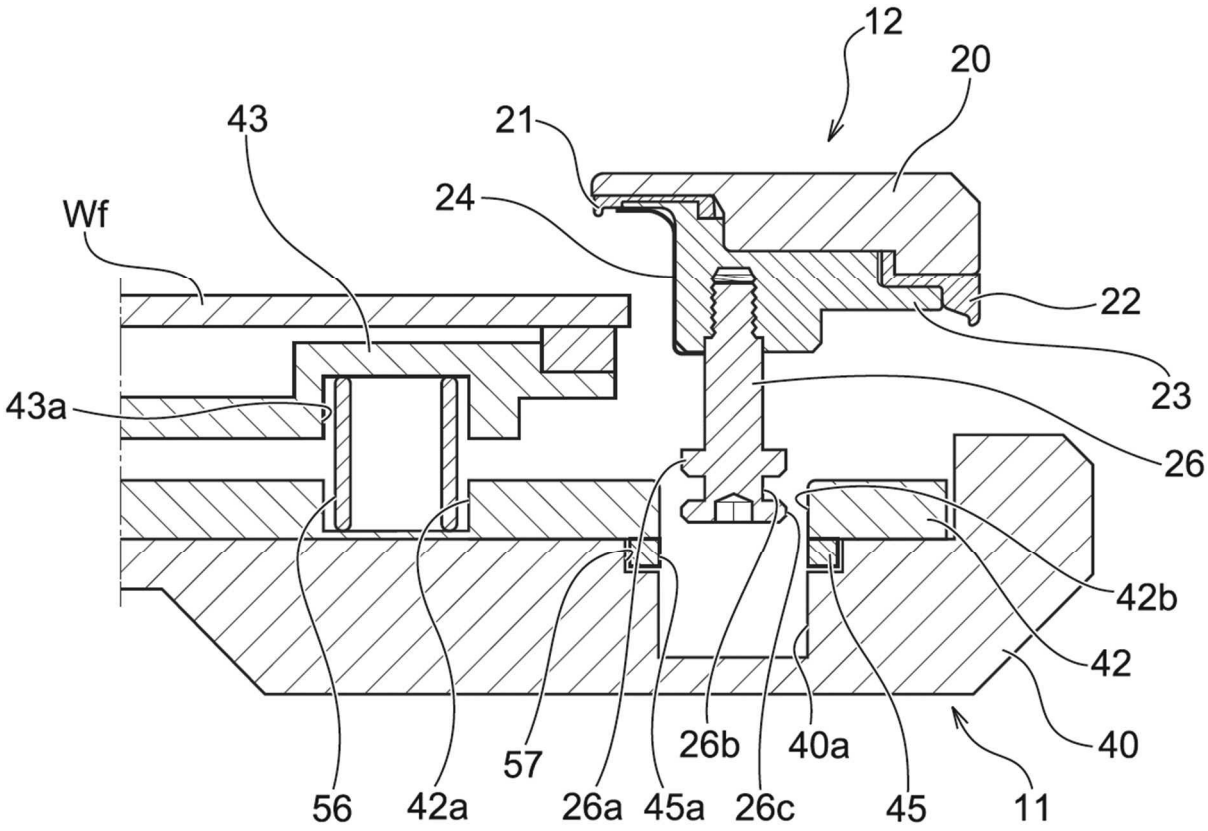
12
20
43
21
24
Wf
22
23
43a
26
42b
42
40
57
26b
40a
56
42a
26a
45a
26c
45
11

Fig. 5B

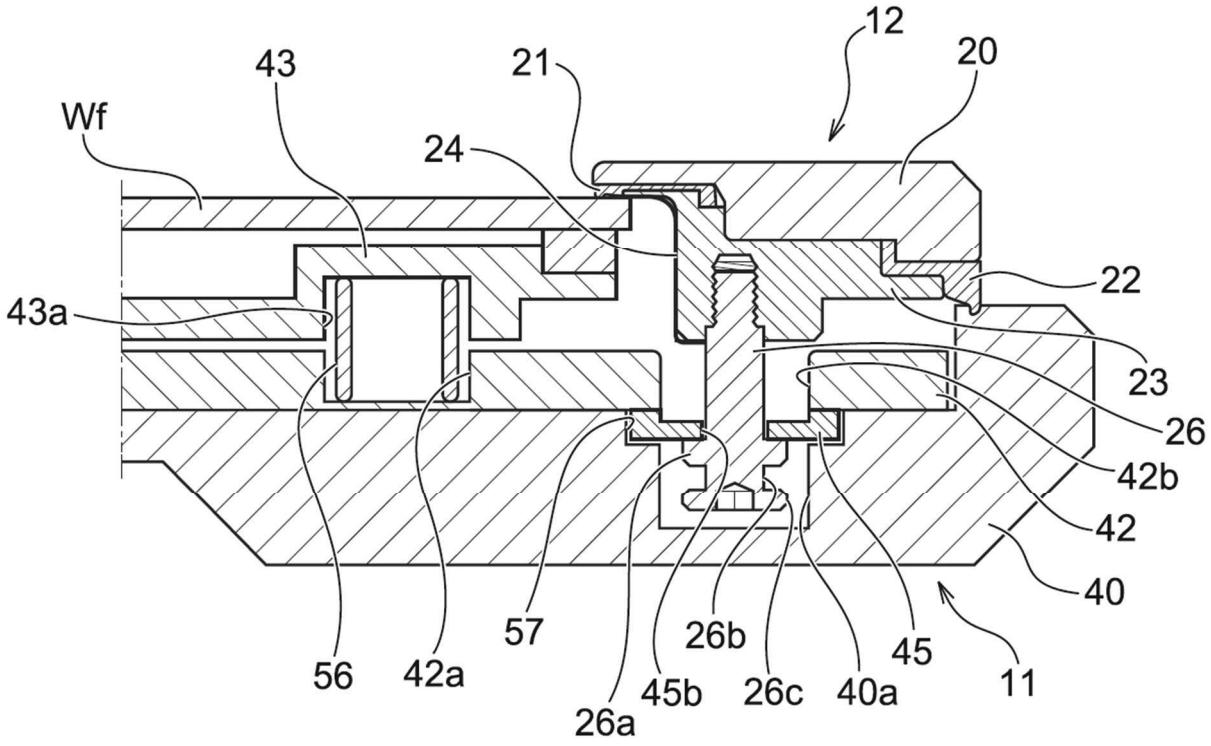
12
20
21
43
Wf
24
22
43a
23
26
42b
42
40
57
26b
45
56
42a
45b
26c
40a
11
26a

Fig. 5C

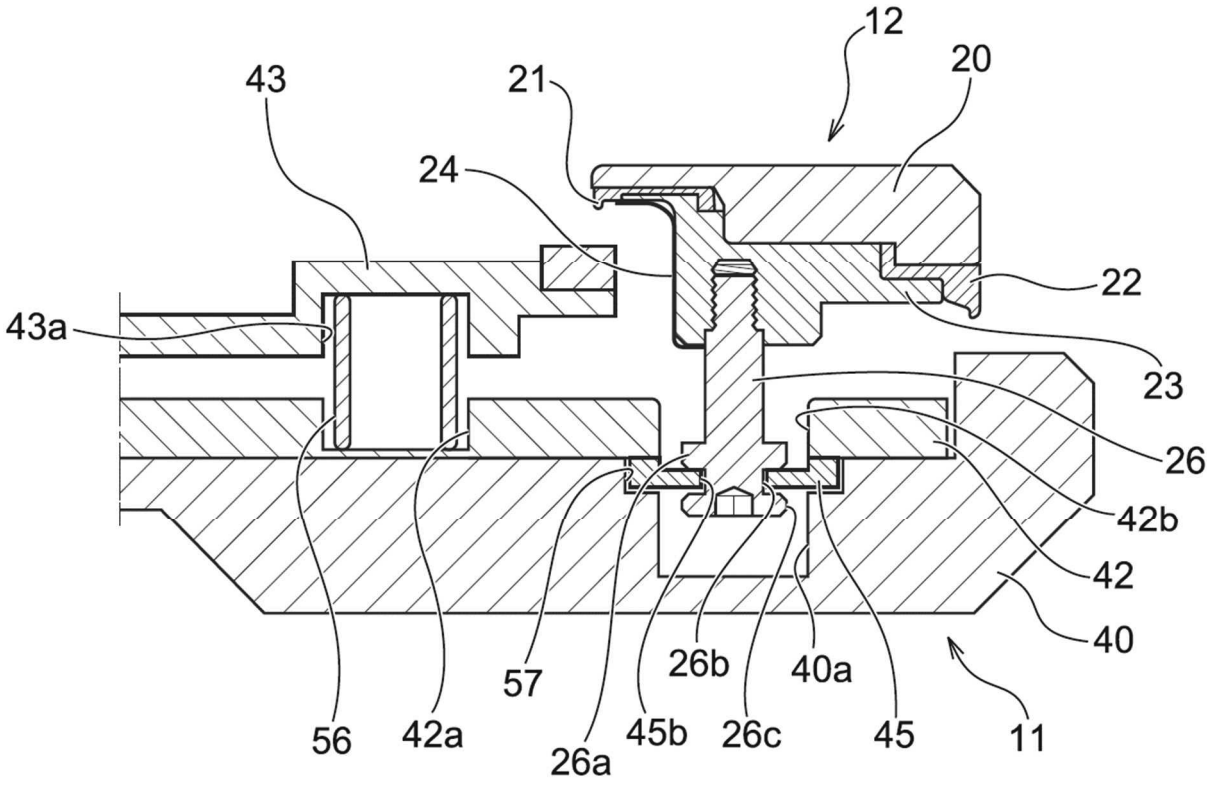
12
20
21
43
24
22
43a
23
26
42b
42
40
57
26b
40a
56
42a
45b
26c
45
11
26a

Fig. 6A

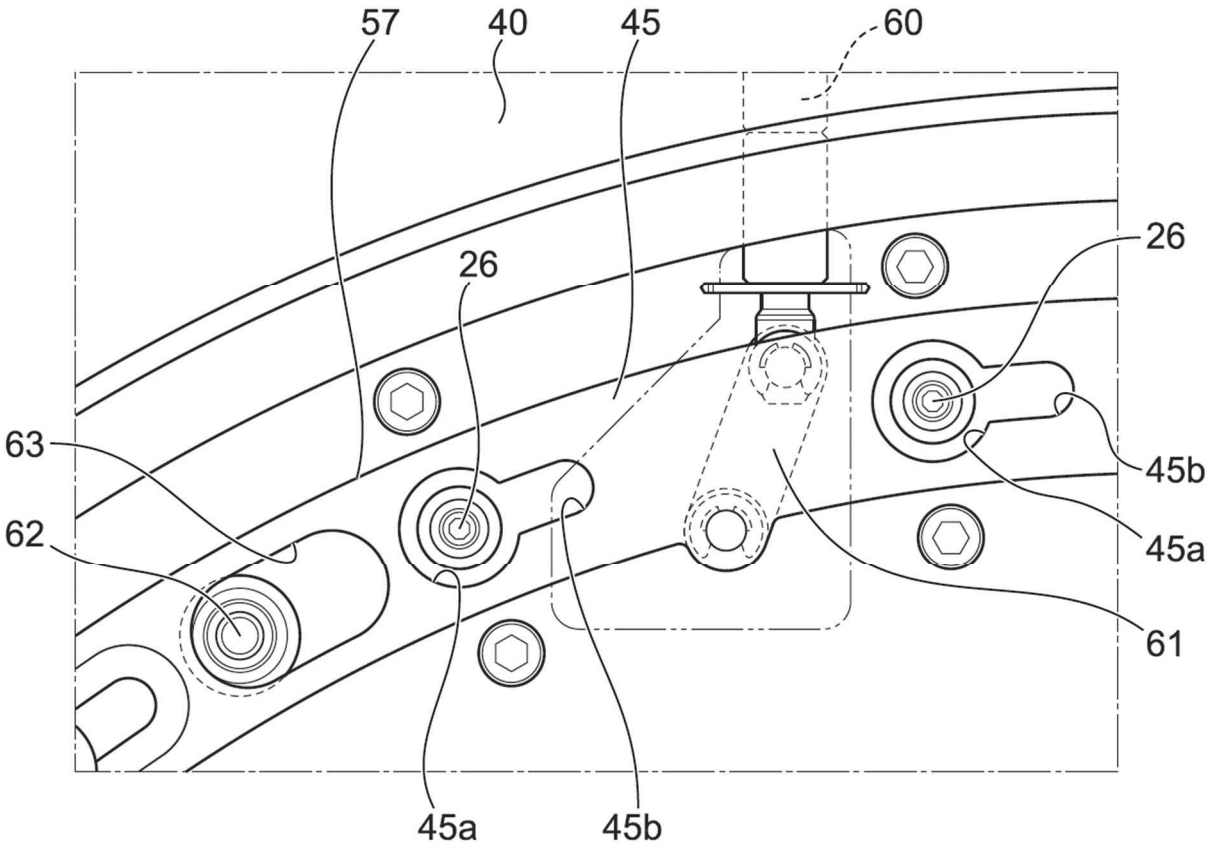

Fig. 6B

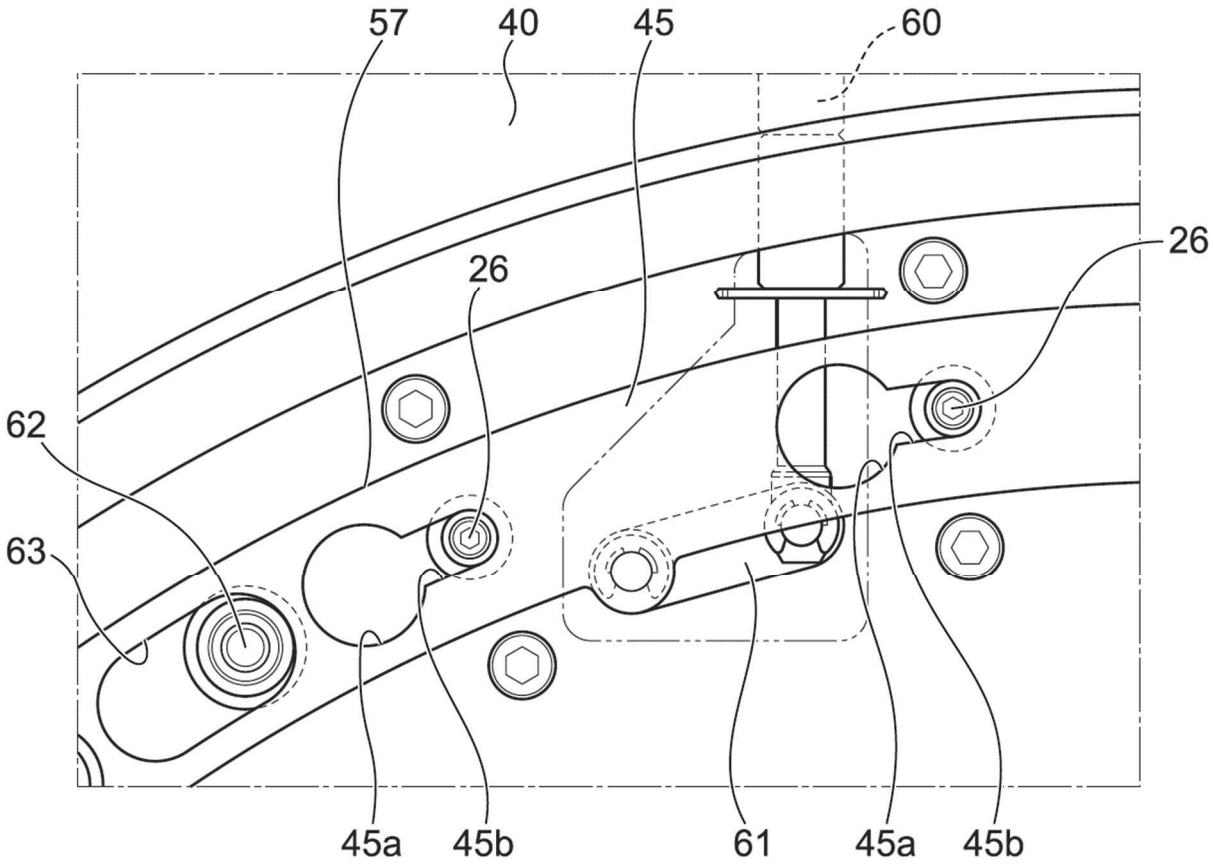

Fig. 7

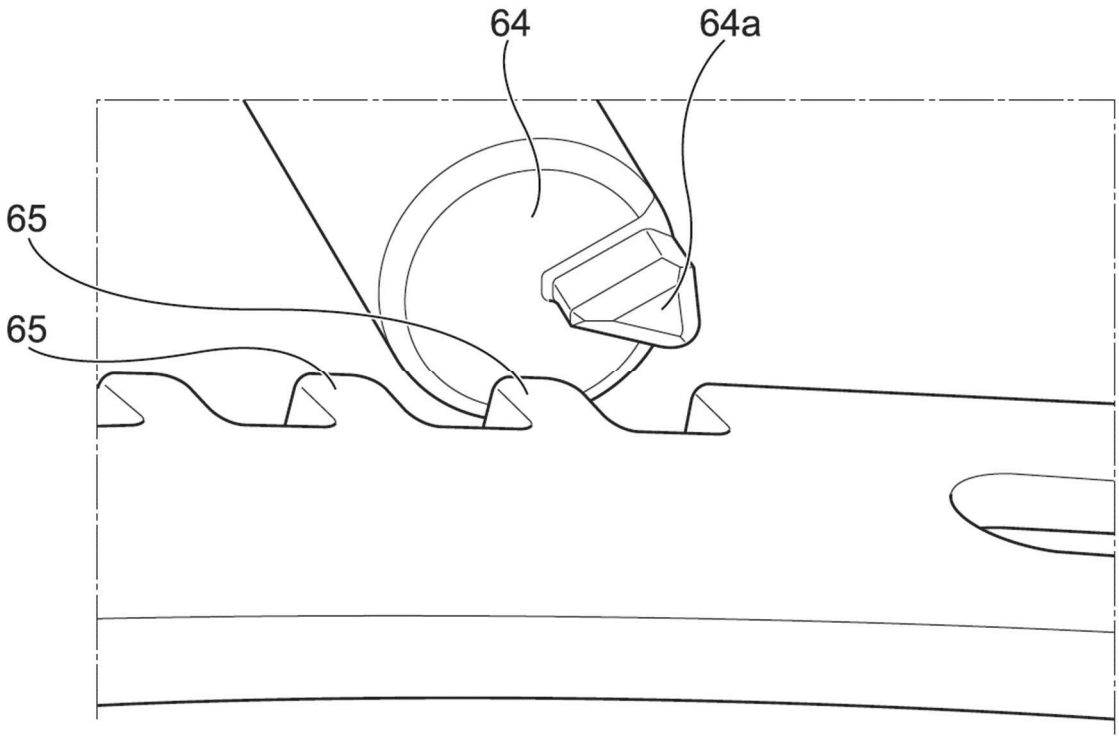

Fig. 8

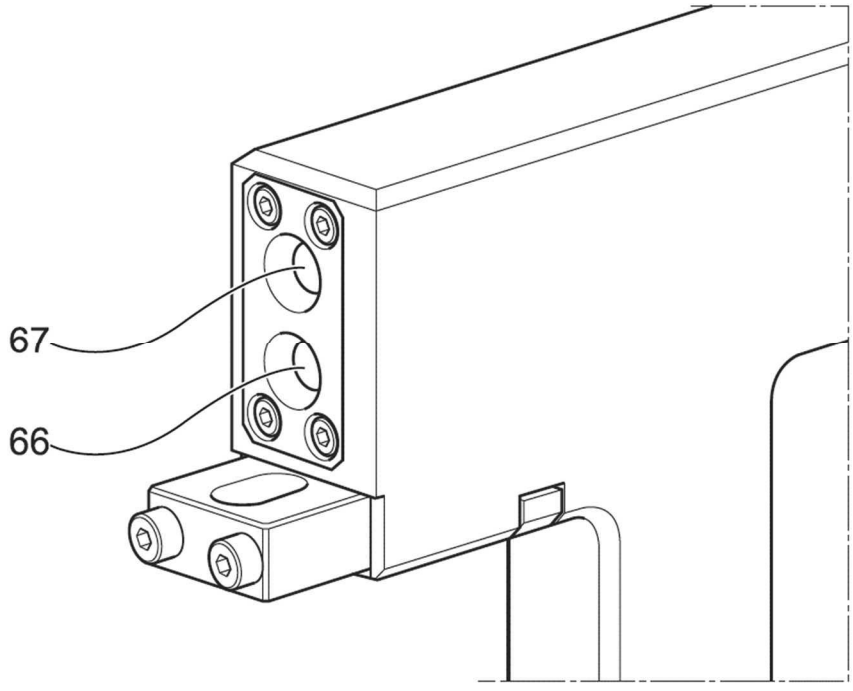

Fig. 9

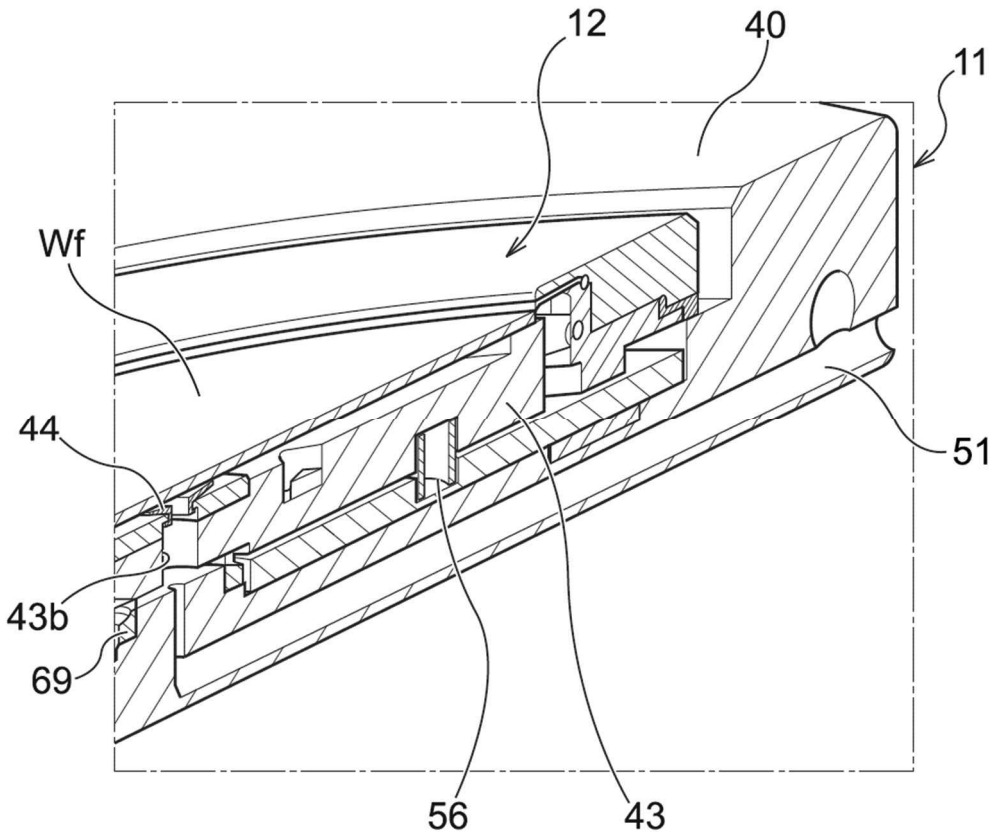

Fig. 10A

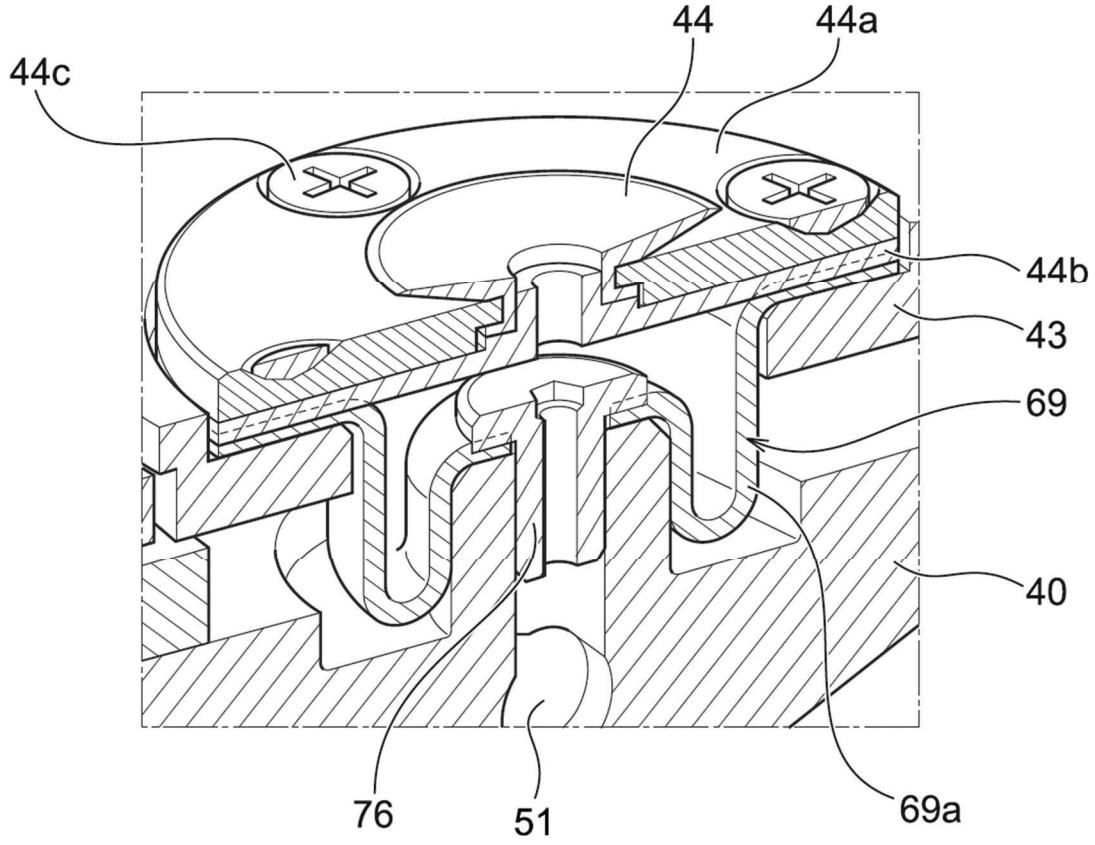

Fig. 10B

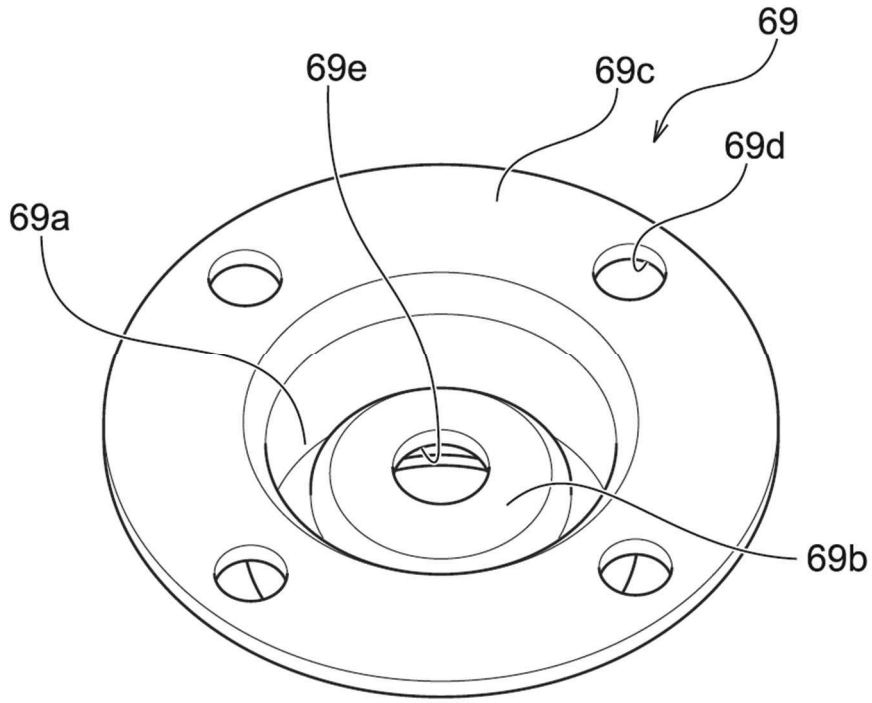

Fig. 11A

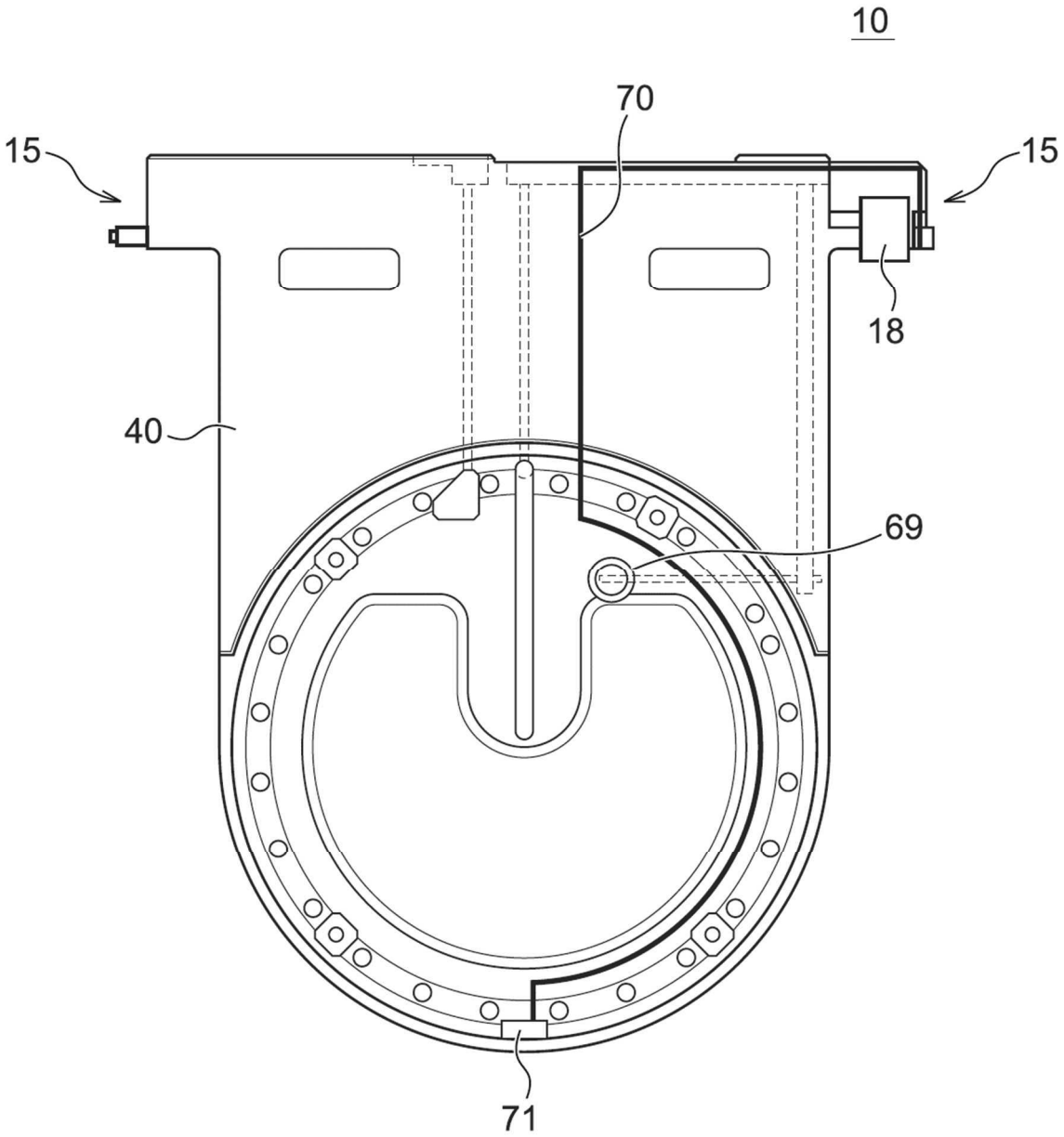

Fig. 11B

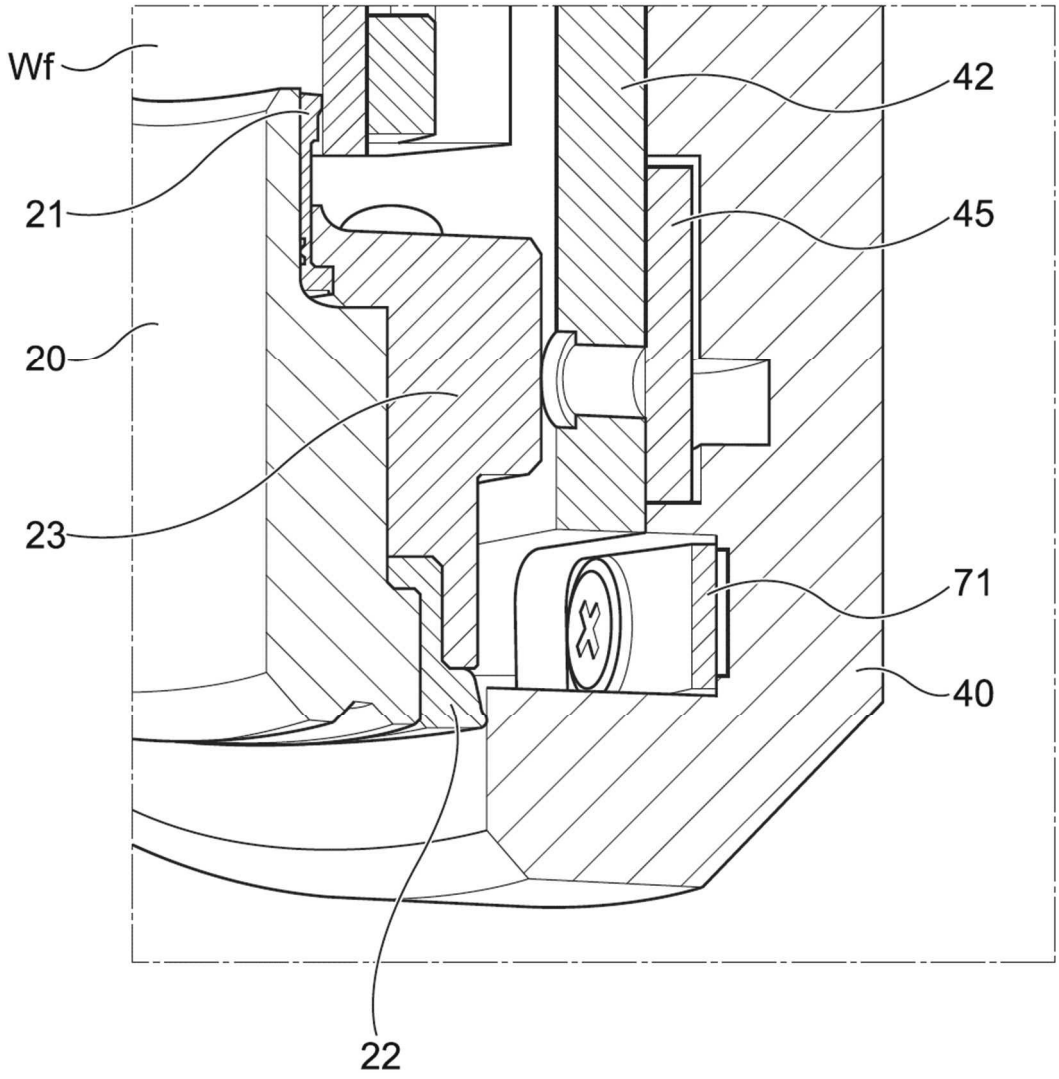

Fig. 12

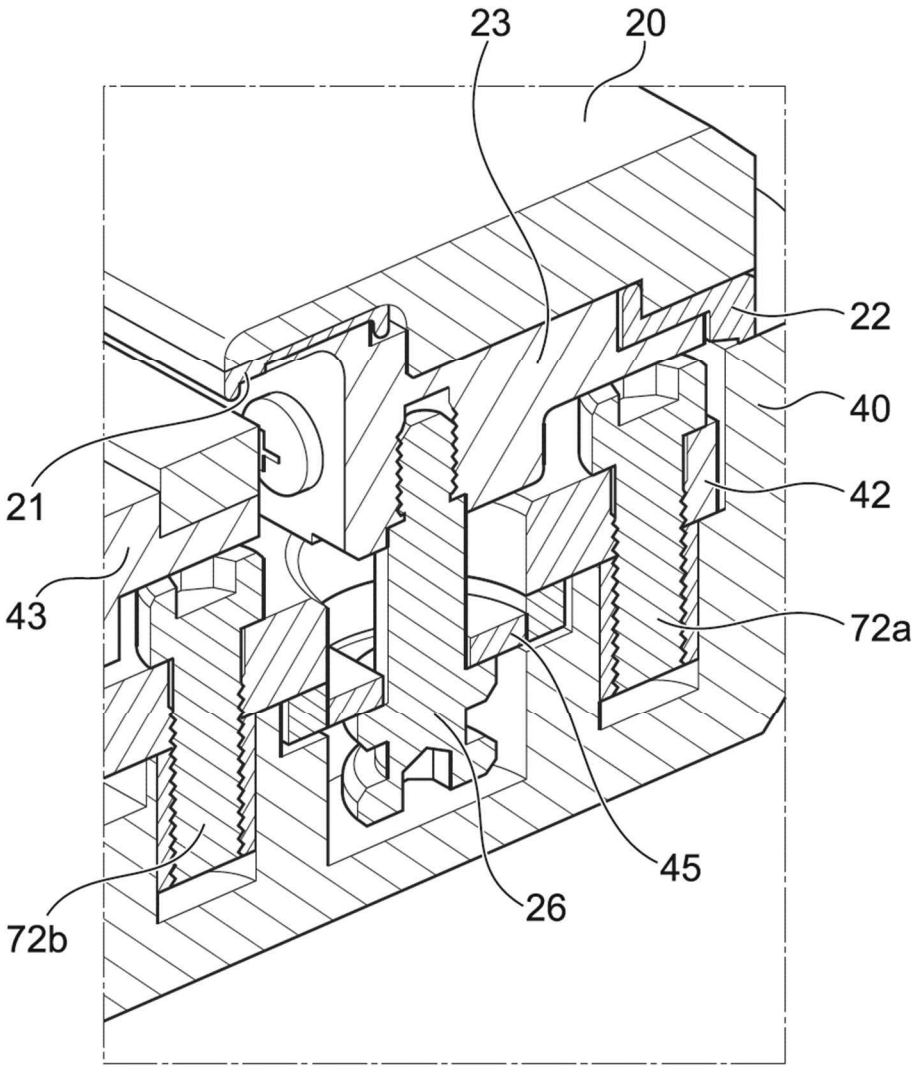

Fig. 13

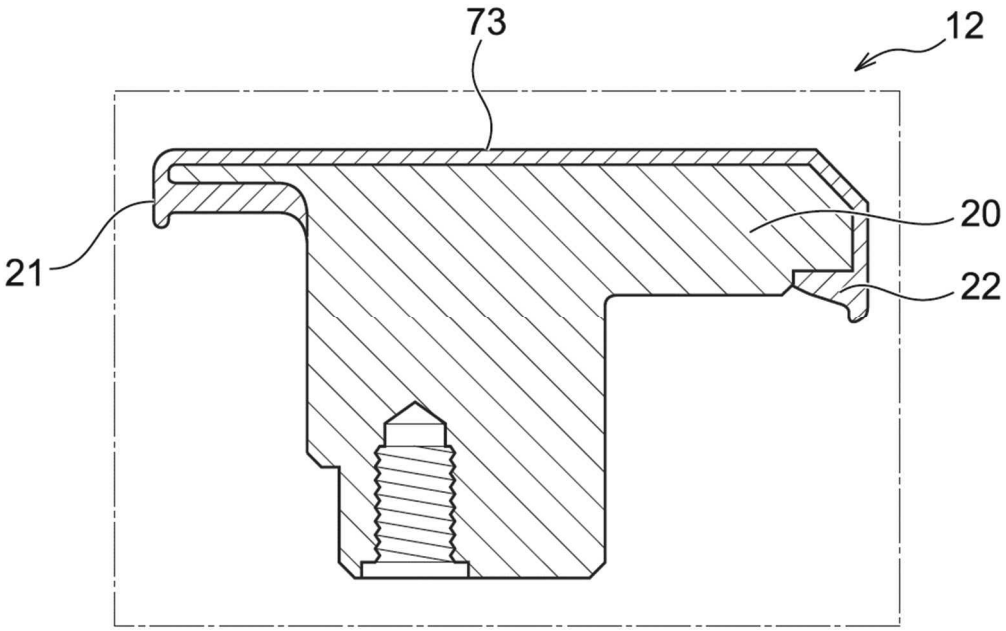

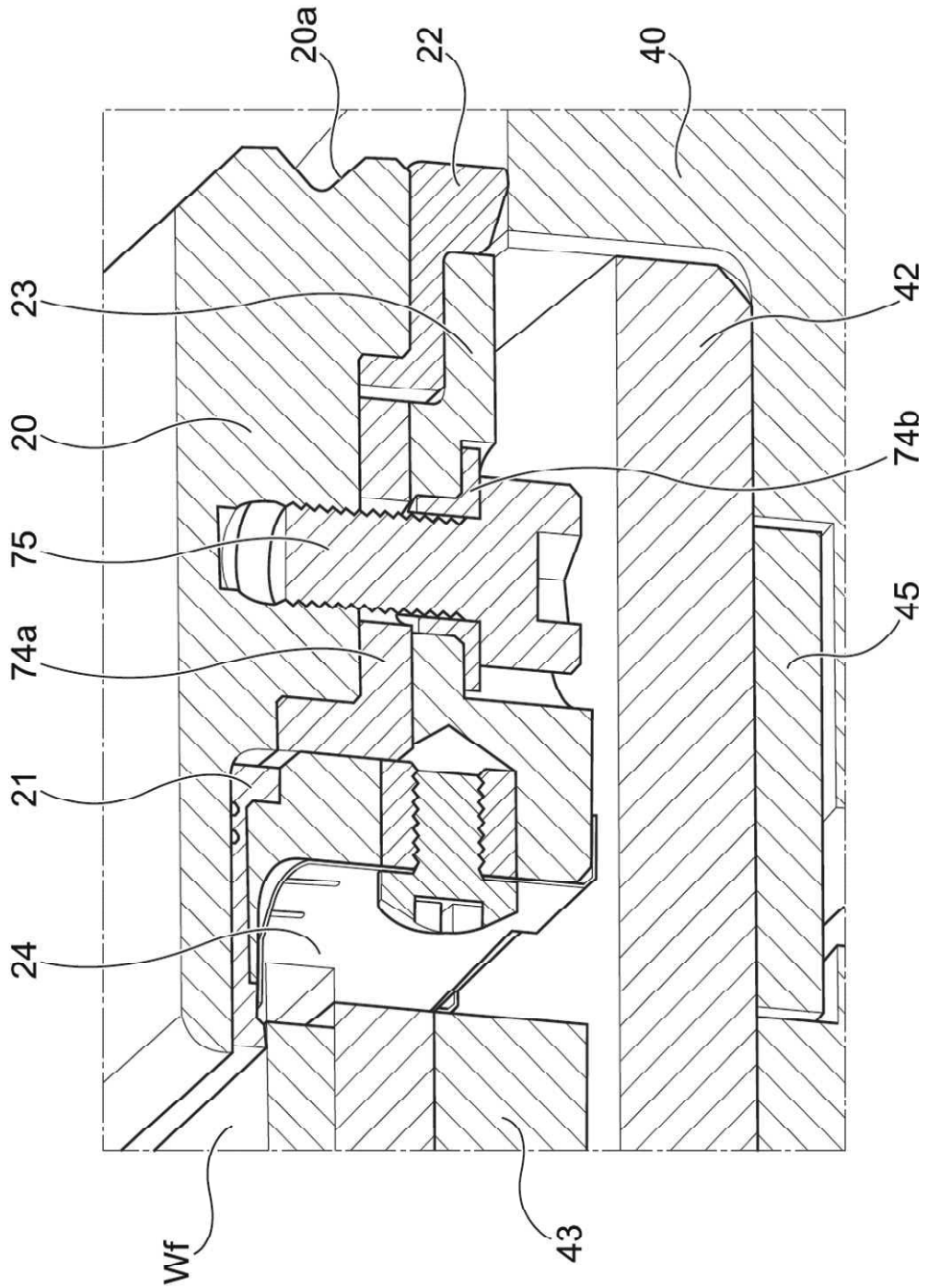

Fig. 14

Fig. 15

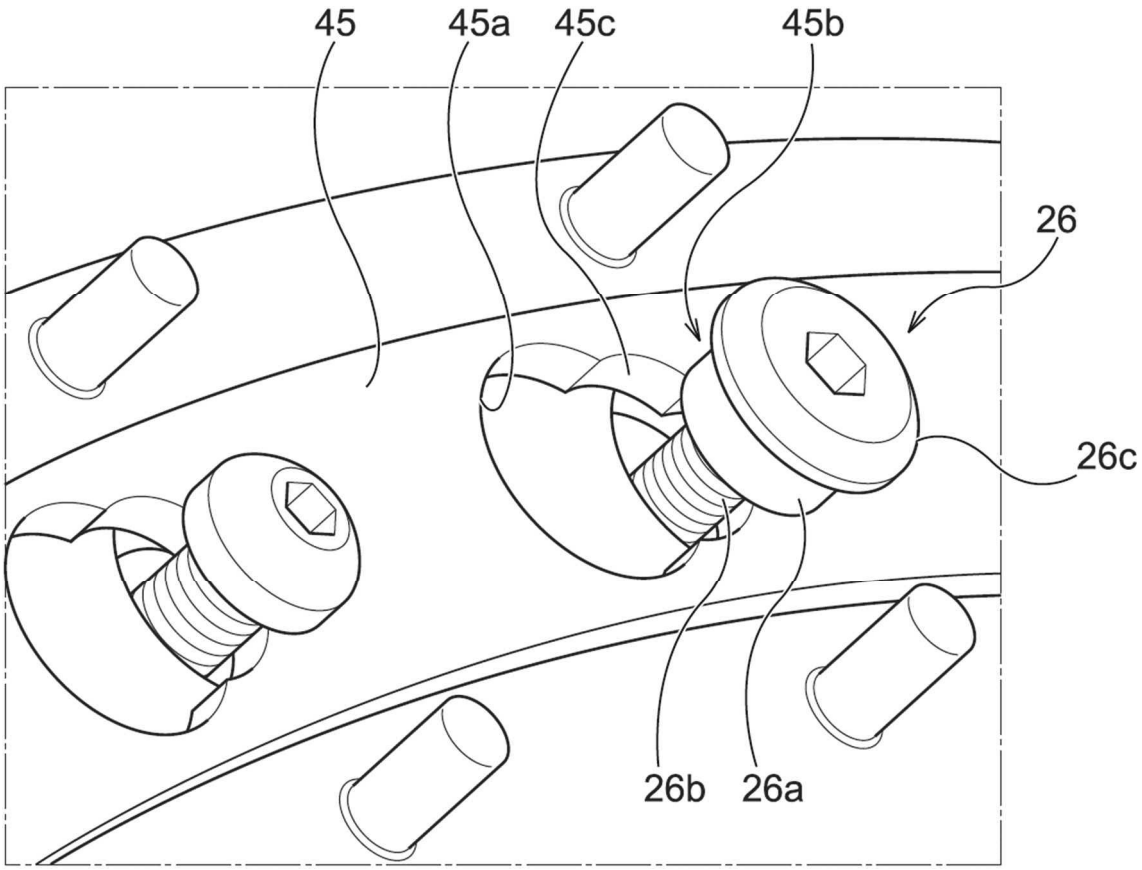

Fig. 16A

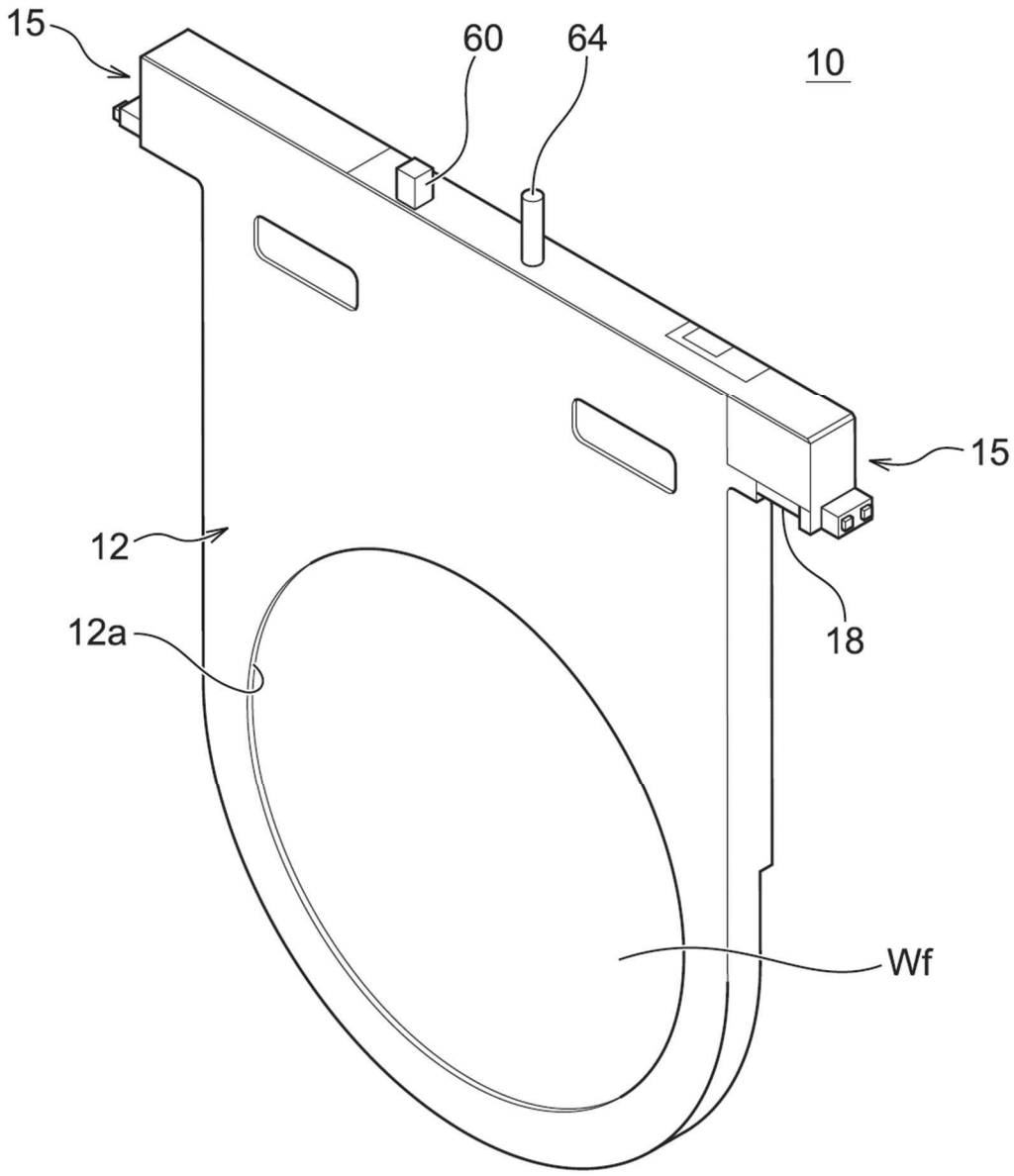

Fig. 16B

