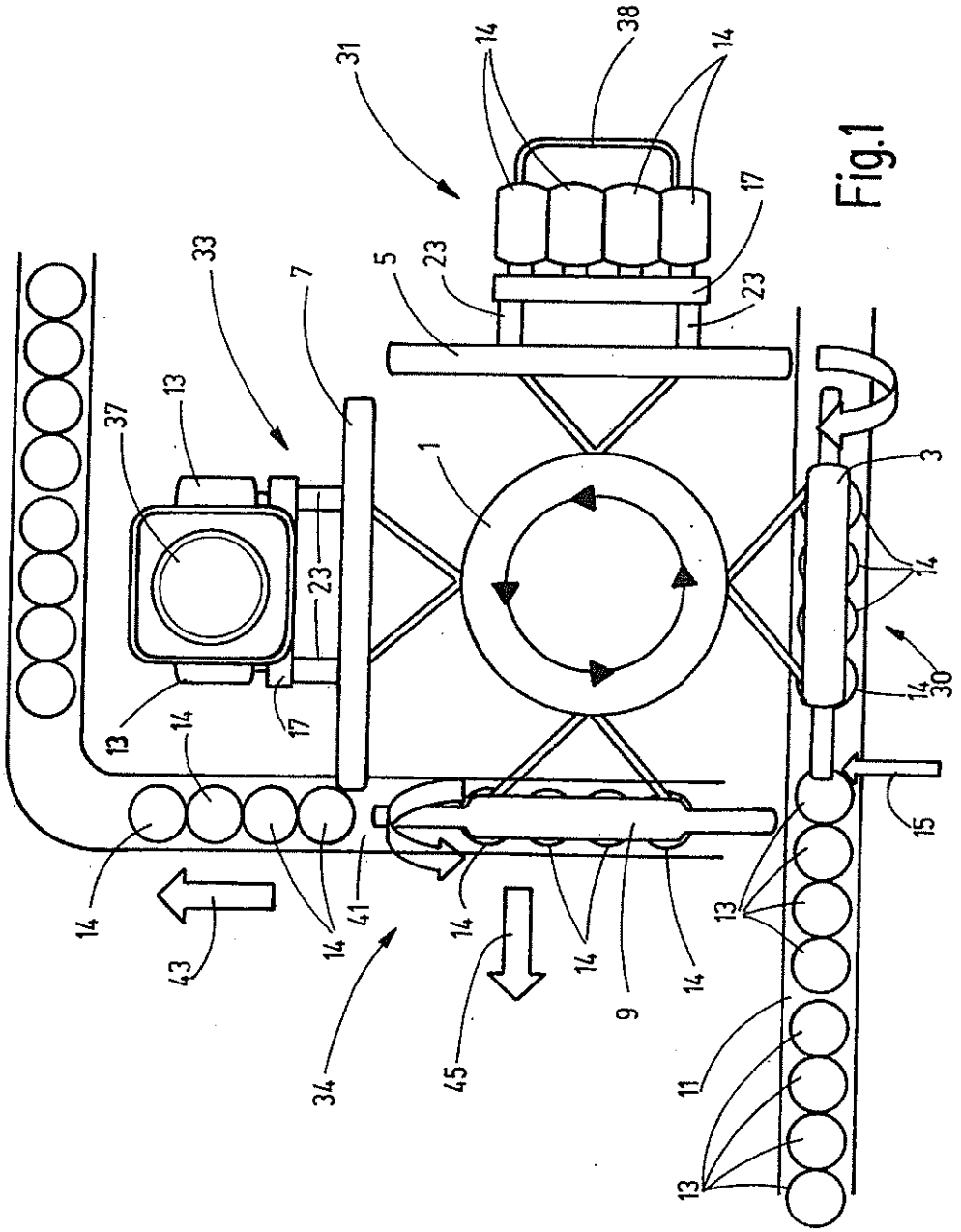
31
14
38
14
17
23
5
23
33
7
13
37
1
3
23
14
30
14
13
17
14
15
14
41
14
14
14
14
43
34
45
9
13
11
13

Fig.1

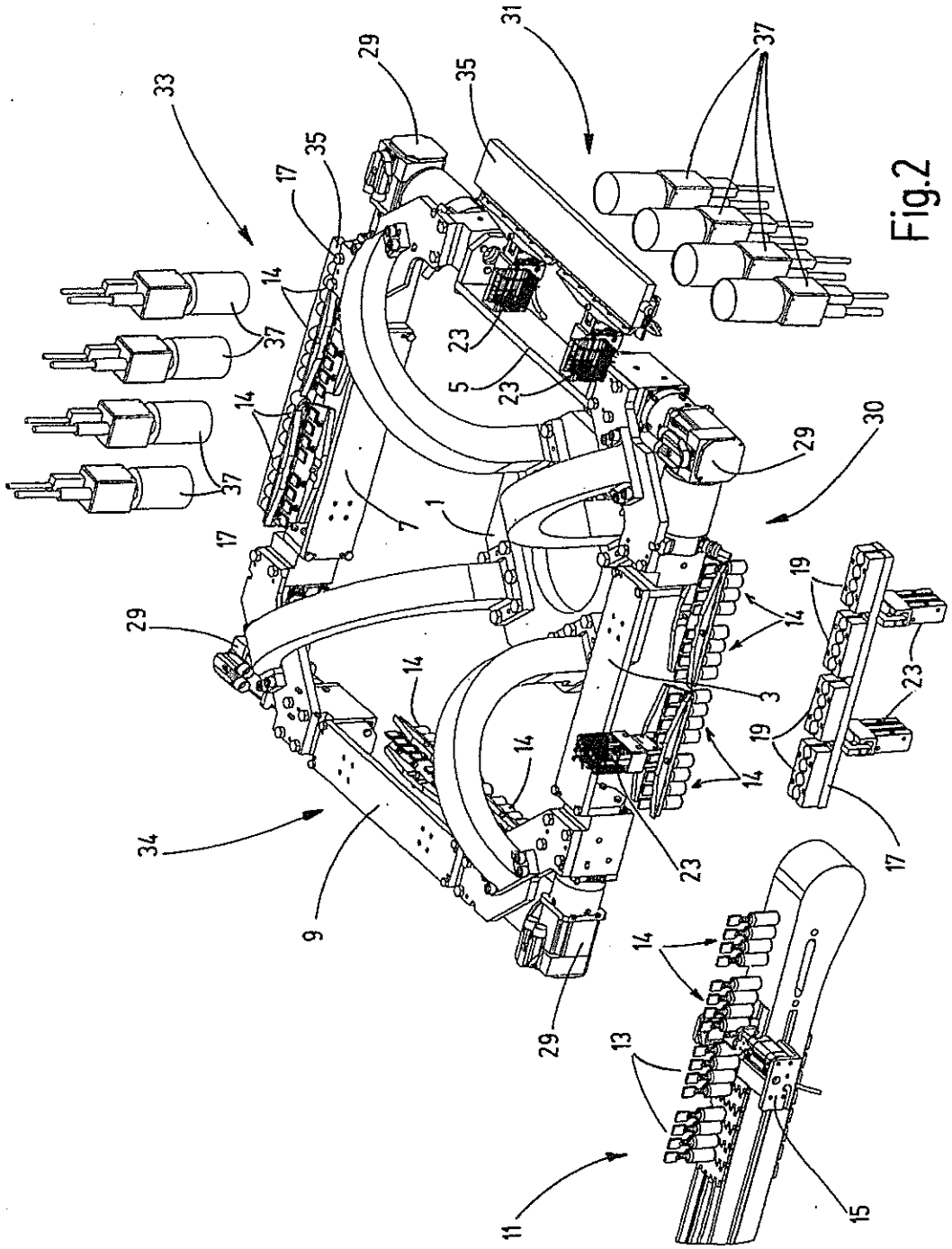

Fig.2

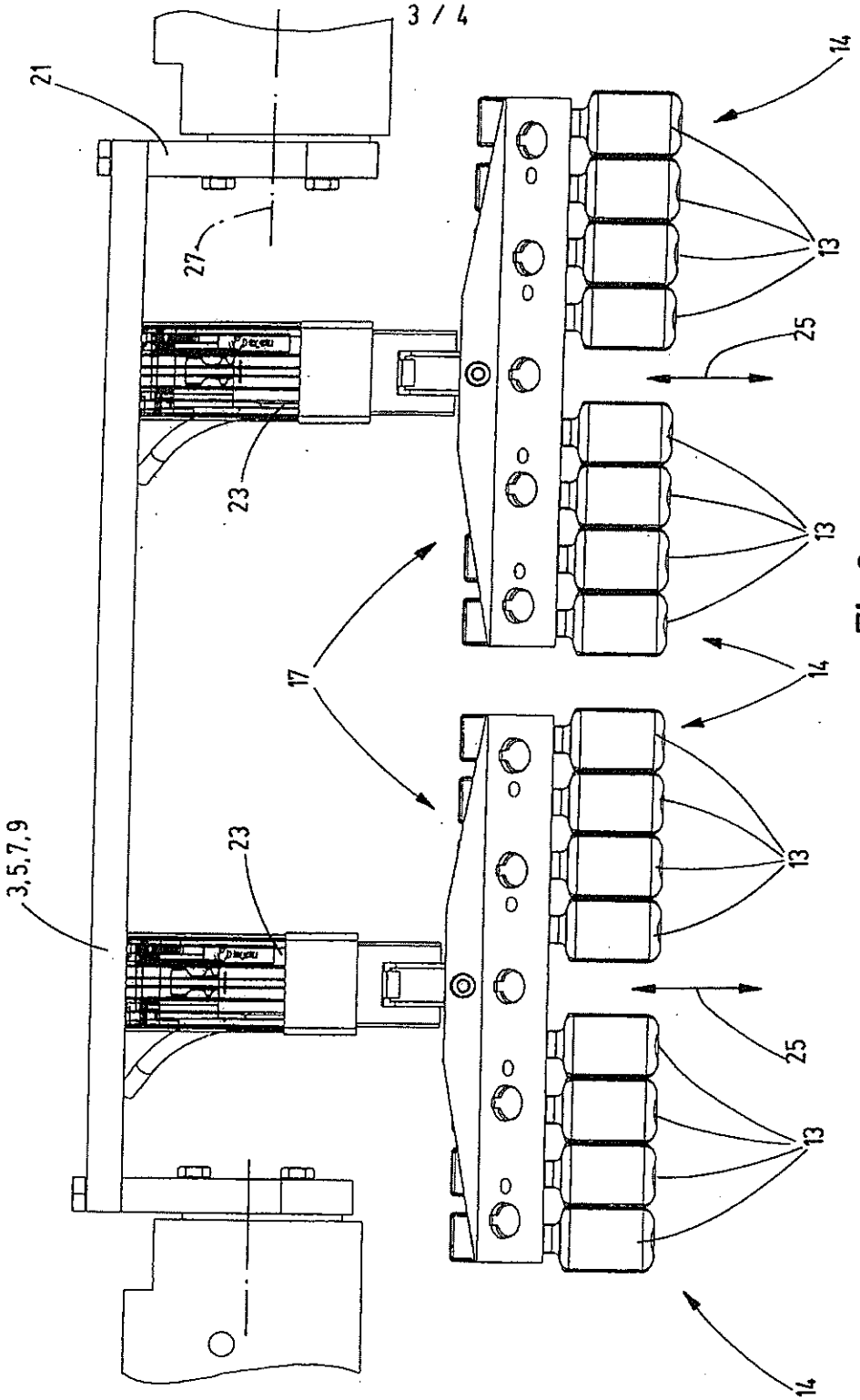

Fig.3

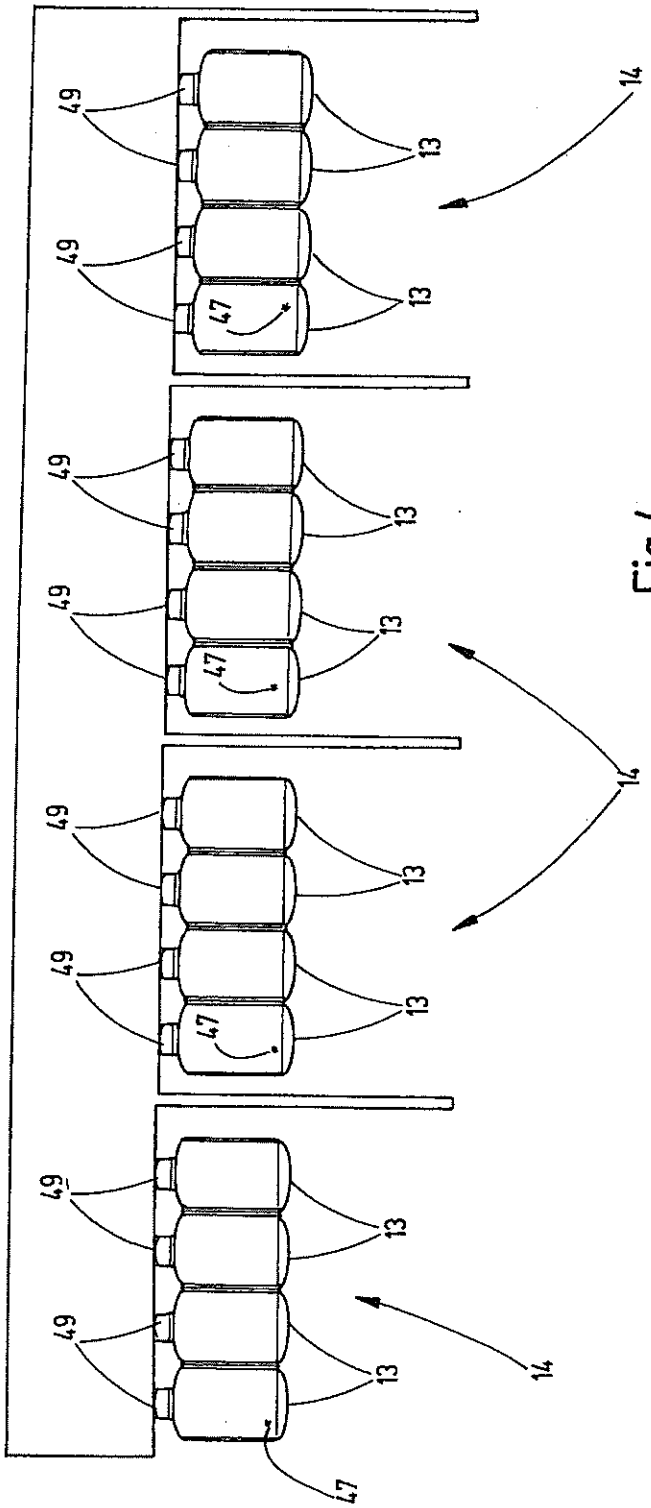

Fig.4