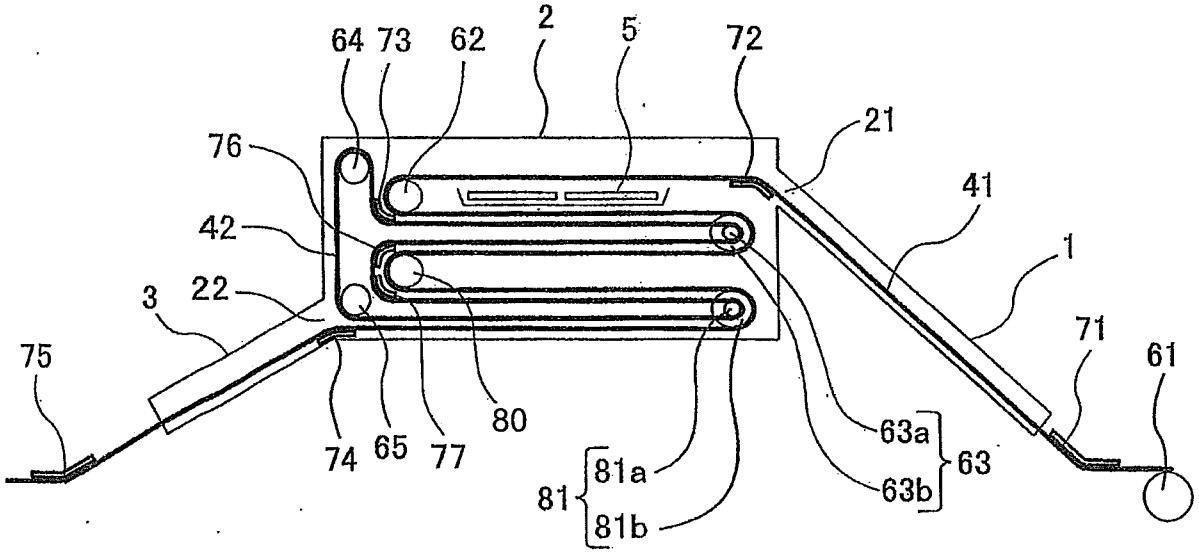
64
73
62
2
5
72
21
76
41
42
1
3
22
71
61
75
74
65
77
80
63a
63
63b
81
81a
81b

Fig. 4