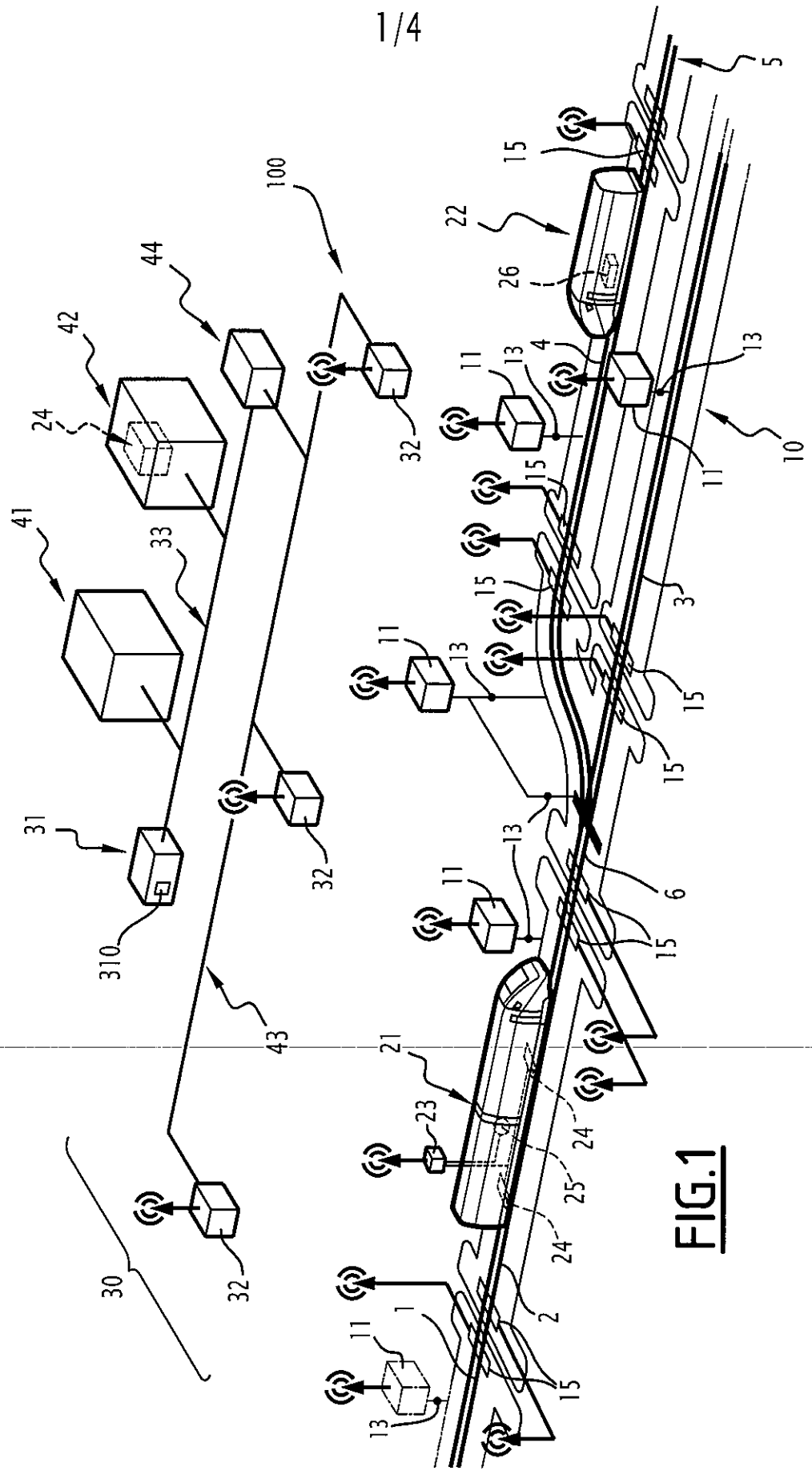

FIG.1

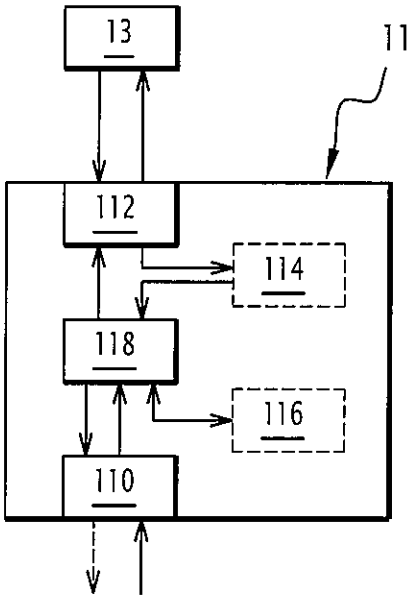
13
11
112
114
118
116
110

FIG.2

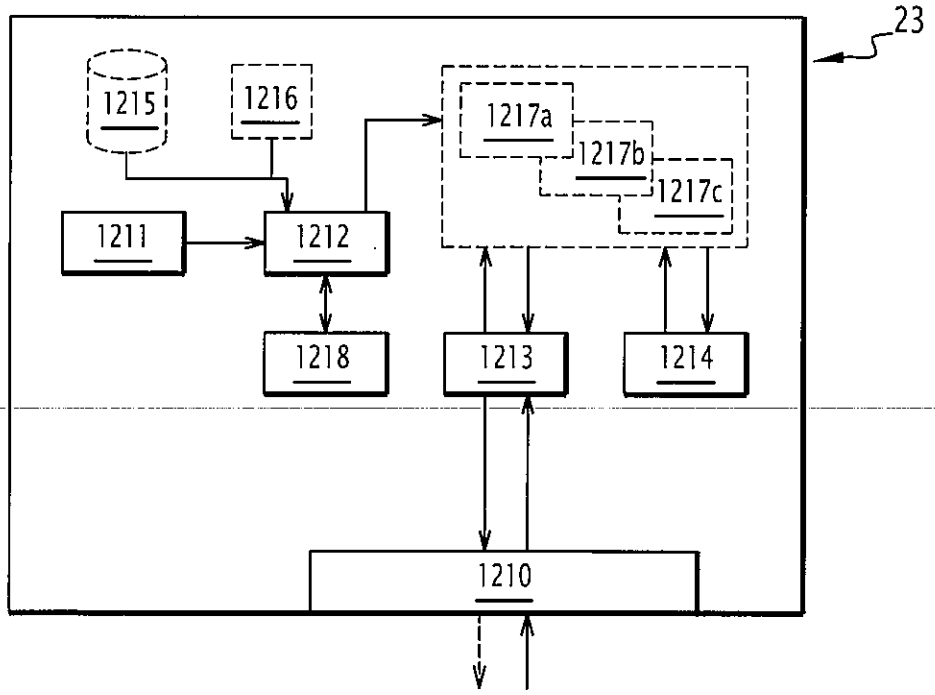
23
1215
1216
1217a
1217b
1217c
1211
1212
1218
1213
1214
1210

FIG.3

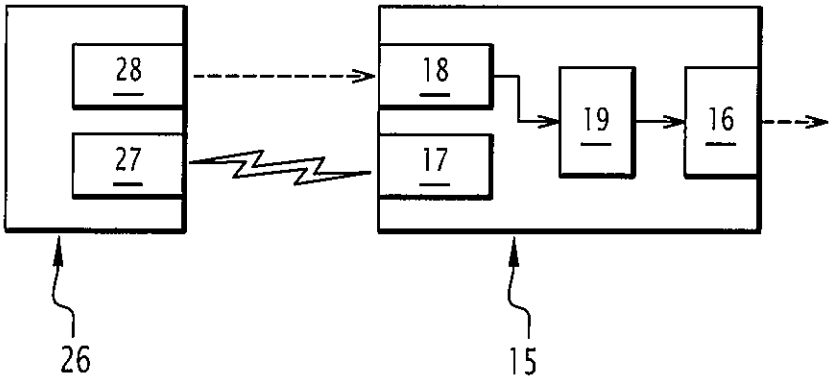
28
27
18
17
19
16
26
15

FIG.4

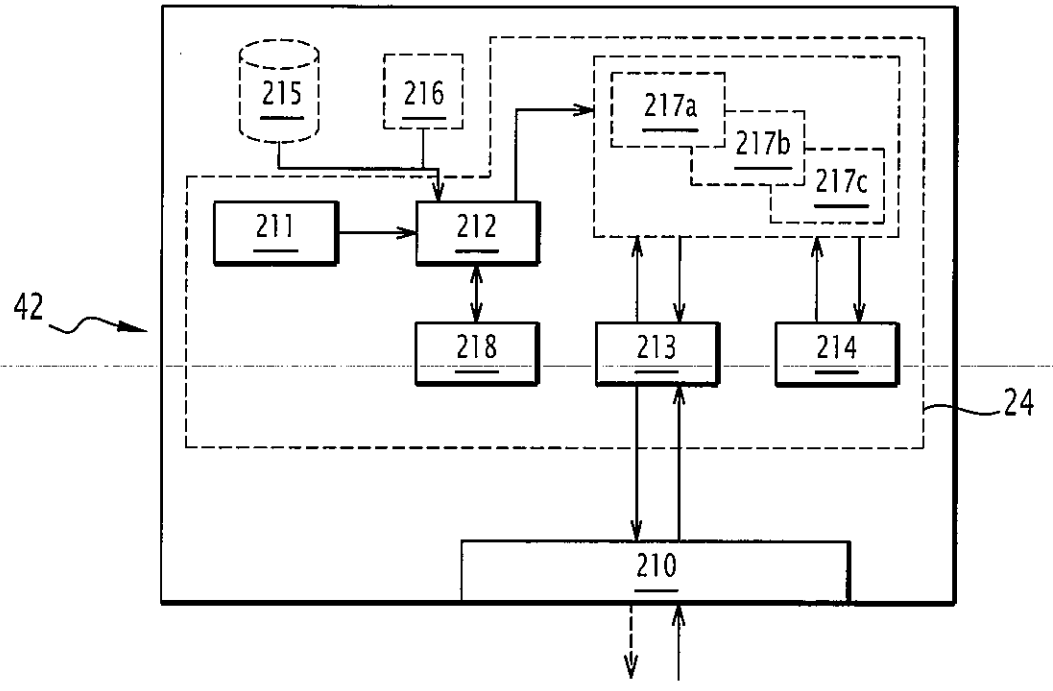
215
216
217a
217b
217c
211
212
42
218
213
214
24
210

FIG.5

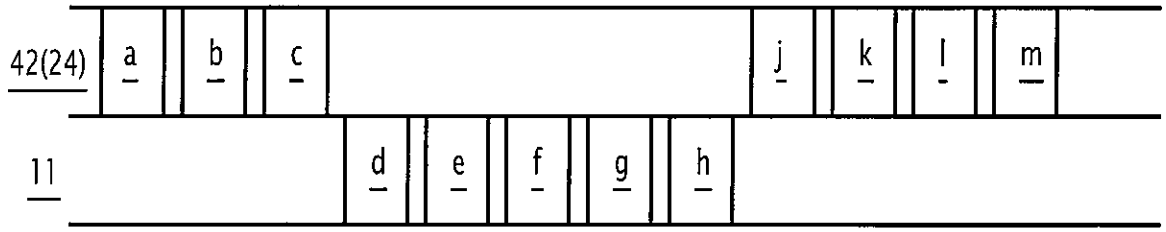

FIG.6

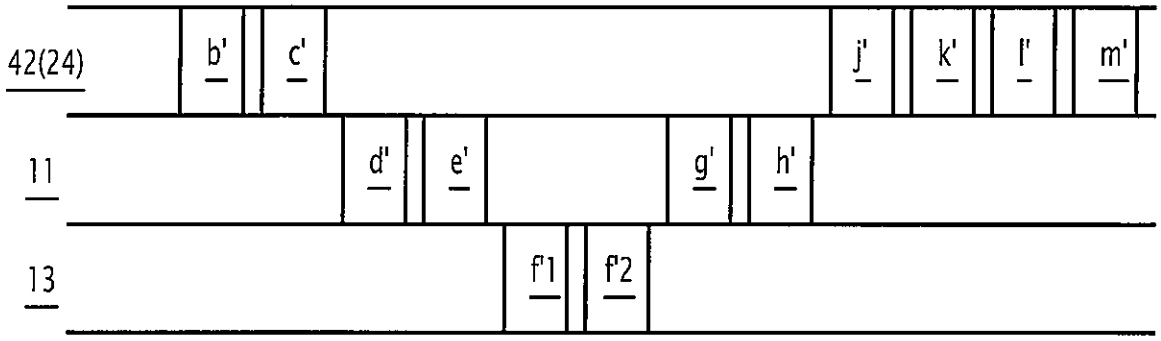

FIG.7

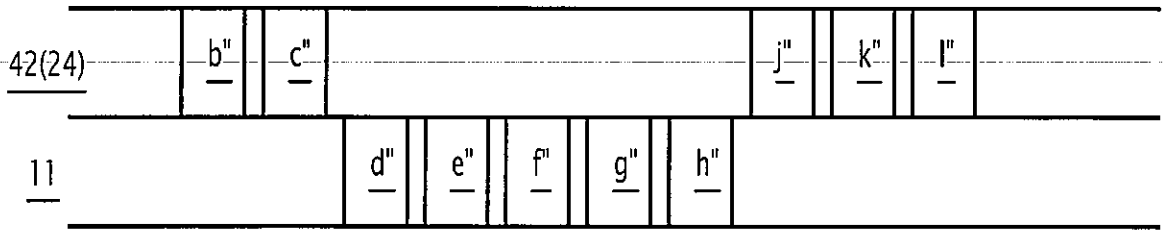

FIG.8