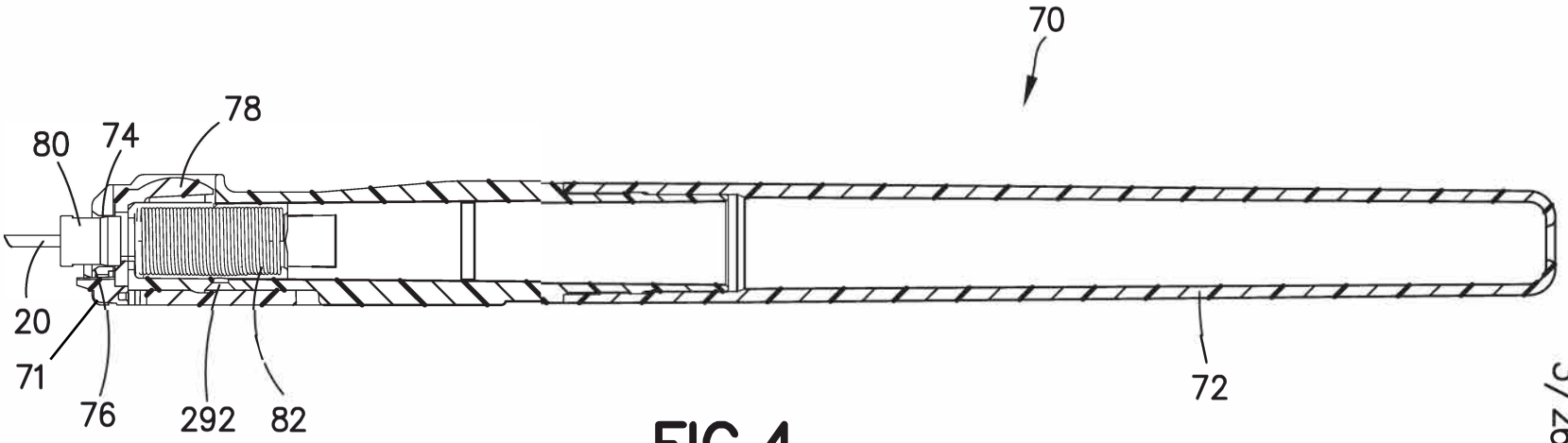

FIG.4

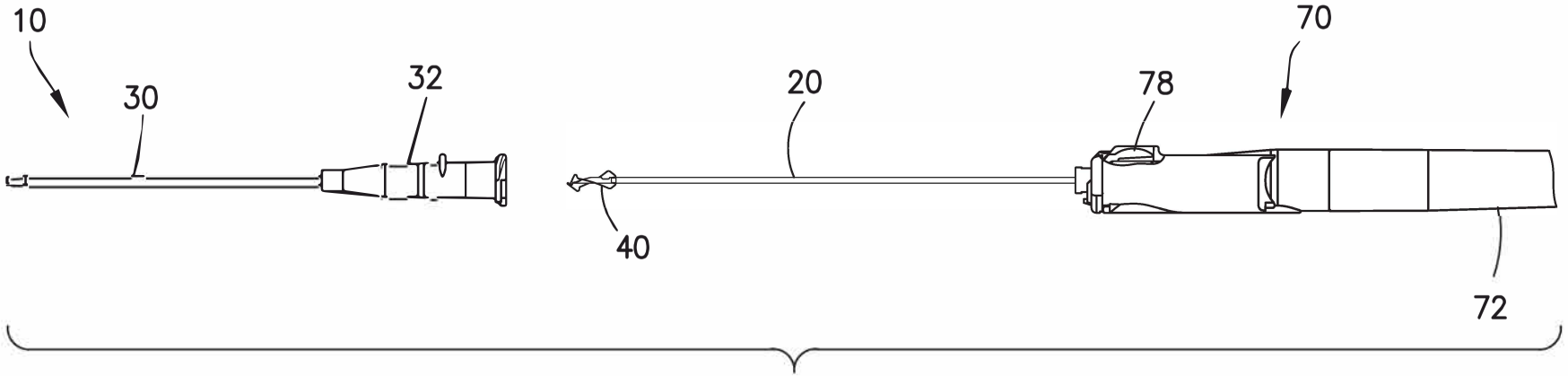

FIG.6

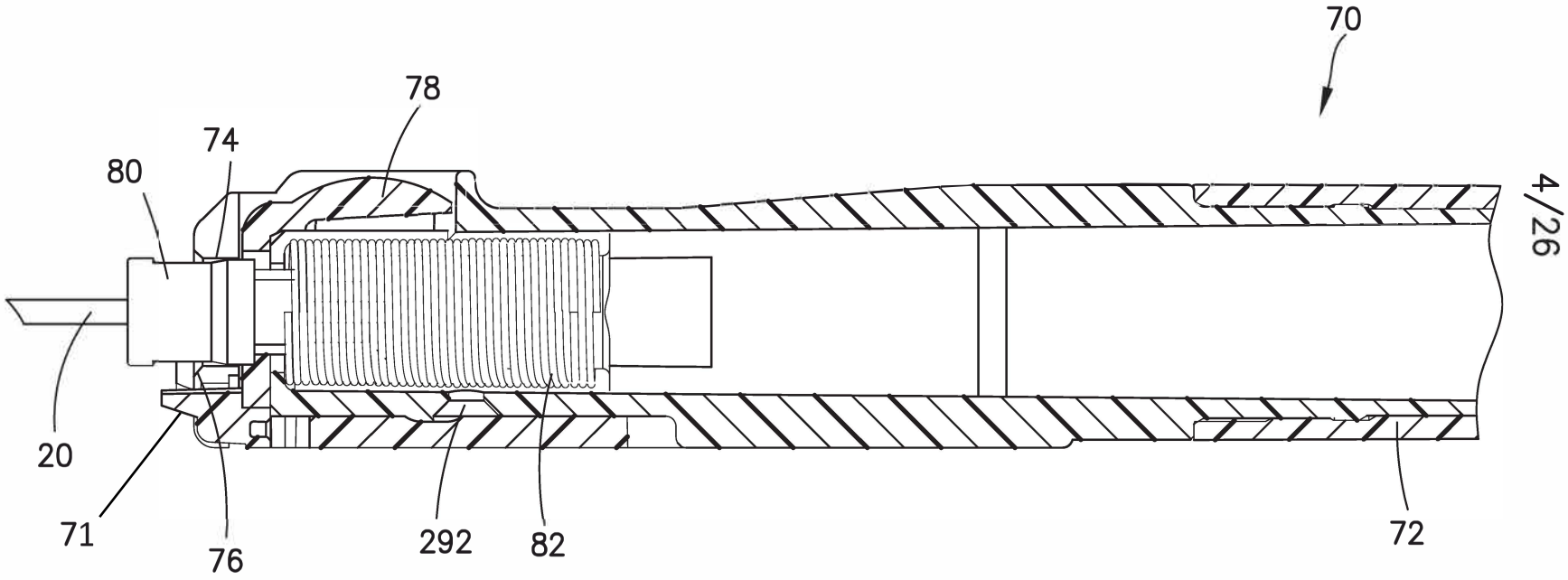

FIG.5

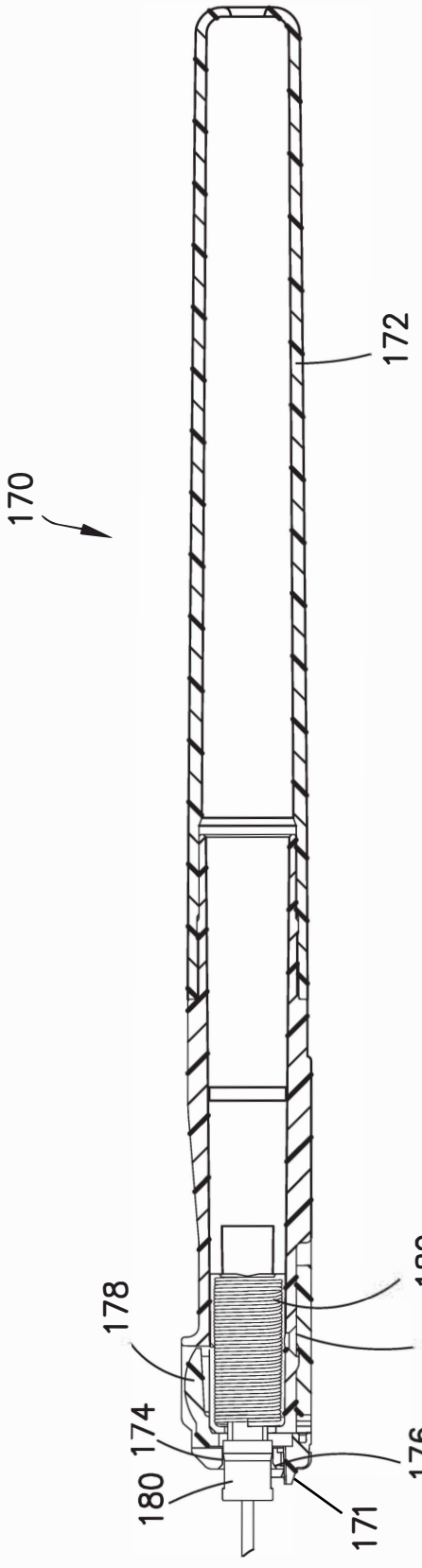

FIG.13

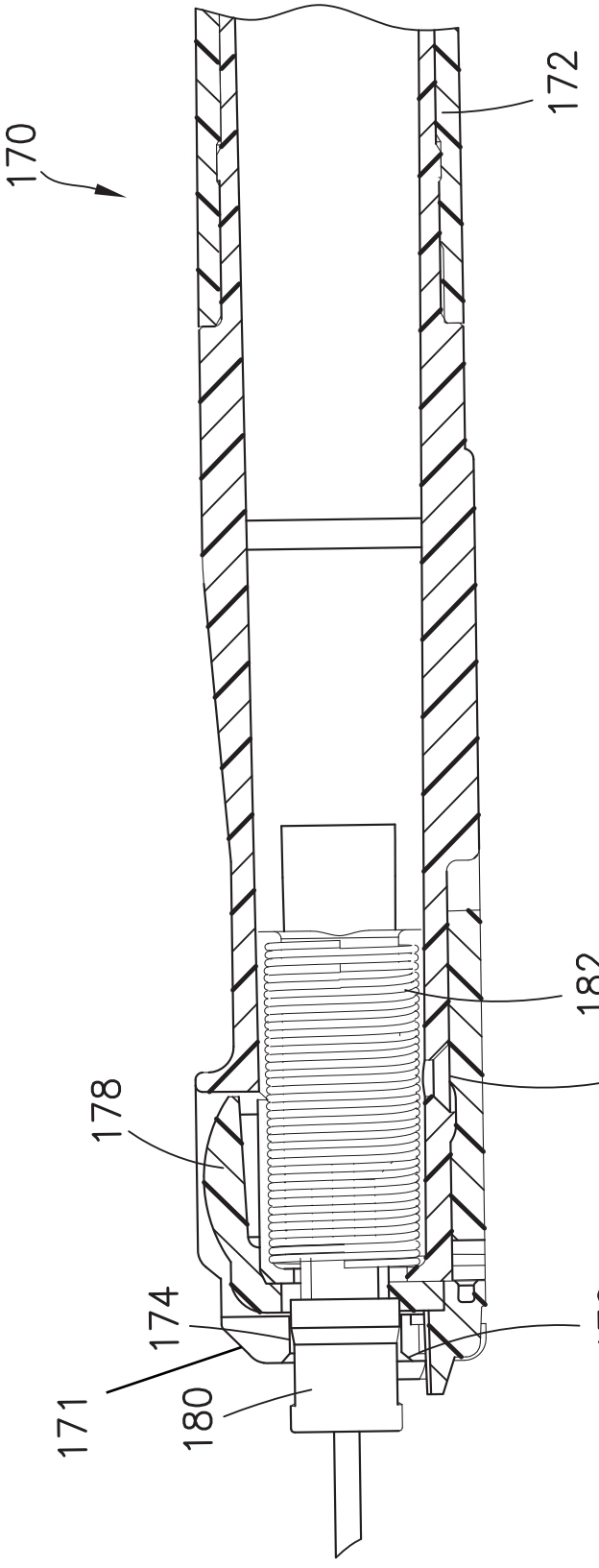

FIG.14

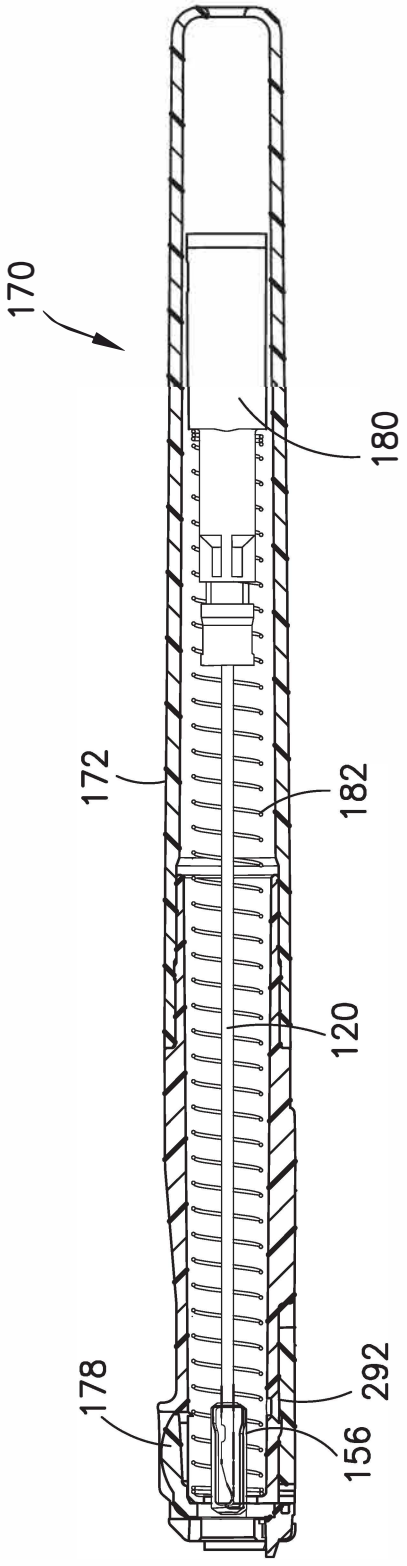
170
180
172
182
120
178
292
156

FIG.19

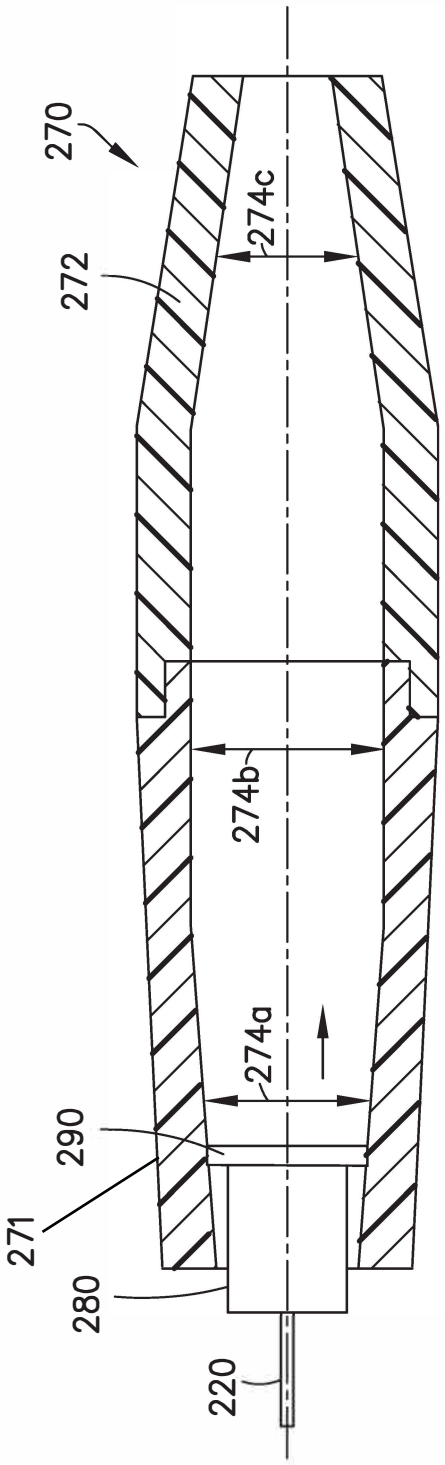
270
272
274c
274b
274a
290
271
280
220

FIG.20