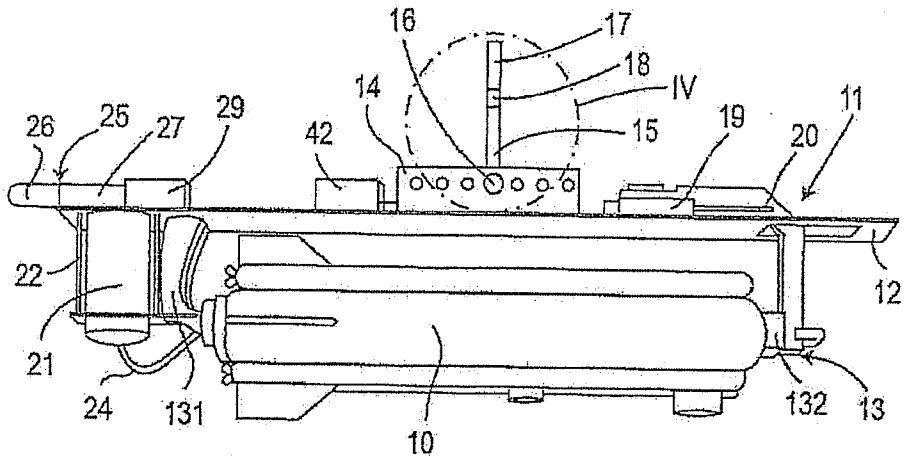
16
17
18
IV
14
15
19
11
20
26
25
27
29
42
22
12
21
24
131
10
132
13

Fig.1

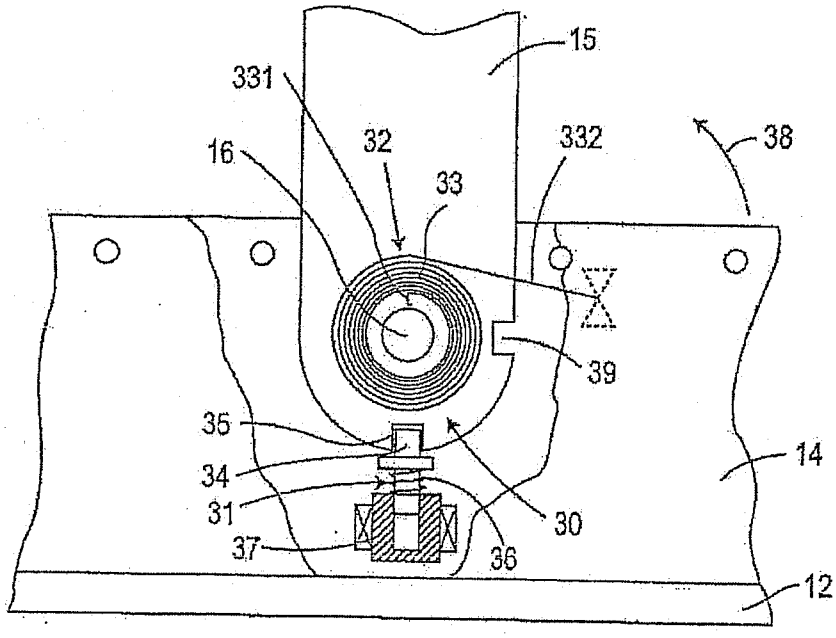
15
331
16
32
332
38
33
39
35
14
34
31
30
37
36
12

Fig.4

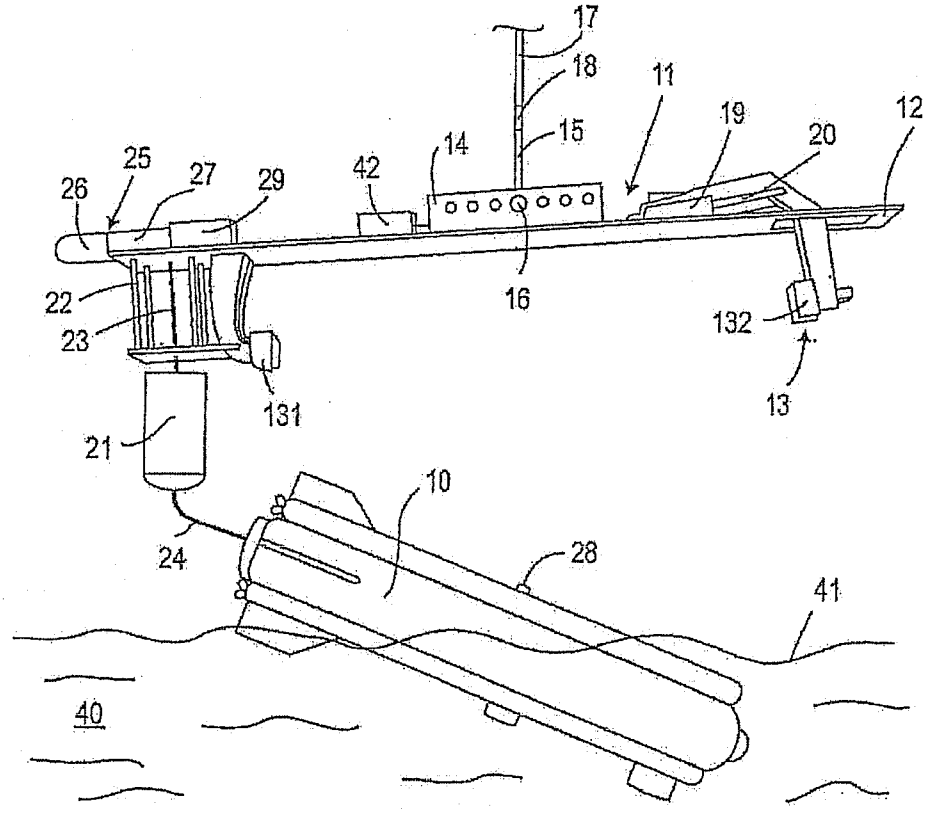
17
18
11
19
12
20
15
14
42
25
27
29
26
22
23
16
132
13
131
21
10
24
28
41
40

Fig.2

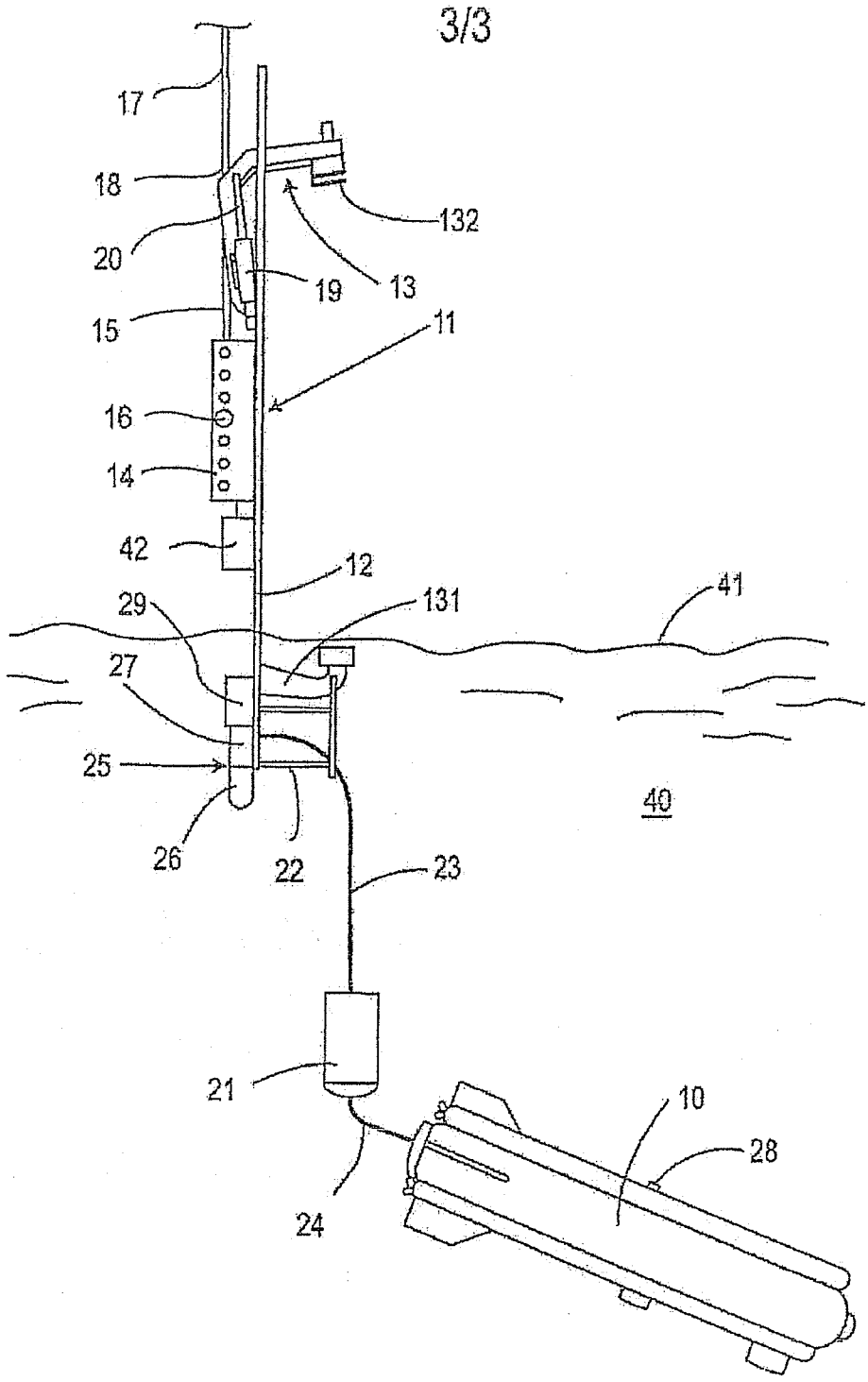
17
18
20
15
16
14
42
29
27
25
26
22
19
13
132
11
12
131
41
40
23
21
24
10
28

Fig.3