(12) DEMANDE INTERNATIONALE PUBLIÉE EN VERTU DU TRAITÉ DE COOPÉRATION EN MATIÈRE DE BREVETS (PCT)

(19) Organisation Mondiale de la Propriété Intellectuelle
Bureau international

(43) Date de la publication internationale
27 mars 2008 (27.03.2008)

PCT

(10) Numéro de publication internationale
WO 2008/034977 A3

(51) Classification internationale des brevets :
A61L 9/02 (2006.01) *A01M 1/20* (2006.01)
A61L 9/03 (2006.01) *F23D 3/02* (2006.01)

(21) Numéro de la demande internationale :
PCT/FR2007/001530

(22) Date de dépôt international :
19 septembre 2007 (19.09.2007)

(25) Langue de dépôt : français

(26) Langue de publication : français

(30) Données relatives à la priorité :
0608192 19 septembre 2006 (19.09.2006) FR

(71) Déposant *(pour tous les États désignés sauf US)* : **EUROP COSMETICS** [FR/FR]; 3, rue des Epinettes, F-77200 Torcy (FR).

(72) Inventeur; et
(75) Inventeur/Déposant *(pour US seulement)* : **CORDA, Alain** [FR/FR]; 13, allée domaine de la Pomponette, F-77400 Pomponne (FR).

(74) Mandataire : **BREDEMA**; 38, avenue de l'Opéra, F-75002 Paris (FR).

(81) États désignés *(sauf indication contraire, pour tout titre de protection nationale disponible)* : AE, AG, AL, AM, AT, AU, AZ, BA, BB, BG, BH, BR, BW, BY, BZ, CA, CH, CN, CO, CR, CU, CZ, DE, DK, DM, DO, DZ, EC, EE, EG, ES, FI, GB, GD, GE, GH, GM, GT, HN, HR, HU, ID, IL, IN, IS, JP, KE, KG, KM, KN, KP, KR, KZ, LA, LC, LK, LR, LS, LT, LU, LY, MA, MD, ME, MG, MK, MN, MW, MX, MY, MZ, NA, NG, NI, NO, NZ, OM, PG, PH, PL, PT, RO, RS, RU, SC, SD, SE, SG, SK, SL, SM, SV, SY, TJ, TM, TN, TR, TT, TZ, UA, UG, US, UZ, VC, VN, ZA, ZM, ZW.

(84) États désignés *(sauf indication contraire, pour tout titre de protection régionale disponible)* : ARIPO (BW, GH, GM, KE, LS, MW, MZ, NA, SD, SL, SZ, TZ, UG, ZM, ZW), eurasien (AM, AZ, BY, KG, KZ, MD, RU, TJ, TM), européen (AT, BE, BG, CH, CY, CZ, DE, DK, EE, ES, FI, FR, GB, GR, HU, IE, IS, IT, LT, LU, LV, MC, MT, NL, PL, PT, RO, SE, SI, SK, TR), OAPI (BF, BJ, CF, CG, CI, CM, GA, GN, GQ, GW, ML, MR, NE, SN, TD, TG).

Publiée :
— *avec rapport de recherche internationale*
— *avant l'expiration du délai prévu pour la modification des revendications, sera republiée si des modifications sont reçues*

(88) Date de publication du rapport de recherche internationale: 8 mai 2008

(54) Title: CATALYTIC COMBUSTION FRAGRANCE DIFFUSER WITH REFILL

(54) Titre : DIFFUSEUR D'AROME A COMBUSTION CATALYTIQUE MUNI DE RECHARGE

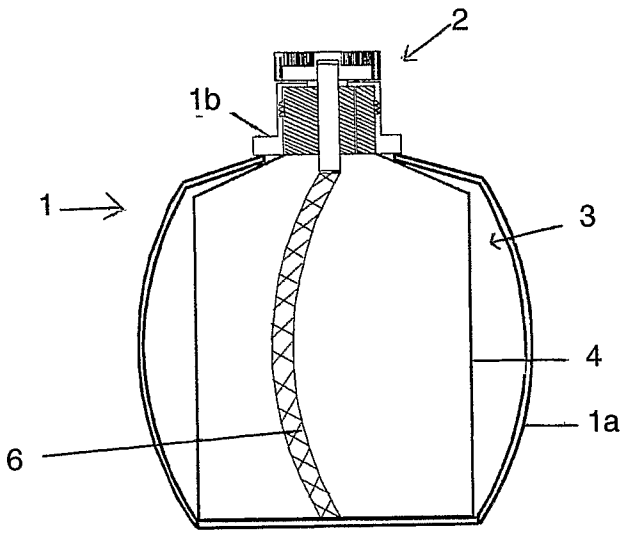

(57) Abstract: The invention relates to a device for diffusing substance by catalytic combustion allowing the emission of volatile matter comprising: a container (4) containing the liquid to be vaporized, said container (4) having a wick (6) comprising a first end which is dipped in said liquid to be vaporized and a second end which is outside of said container (4); and a diffusion head (2) comprising a catalytic combustion area and a vaporization area; characterized in that said diffusion head (2) is connected detachably to said second end of said wick (6).

(57) Abrégé : L'invention concerne un dispositif de diffusion de substance par combustion catalytique permettant l'émission de matières volatiles comprenant : un réservoir (4) contenant le liquide à vaporiser, ledit réservoir (4) étant muni d'une mèche (6) comportant une première extrémité plongeant dans ledit liquide a vaporiser et une seconde extrémité à l'extérieur dudit réservoir (4); une tête de diffusion (2) comprenant une zone de combustion catalytique et une zone de vaporisation caractérisé en ce que ladite tête de diffusion (2) est assemblée de manière amovible à ladite seconde extrémité de ladite mèche (6).

WO 2008/034977 A3