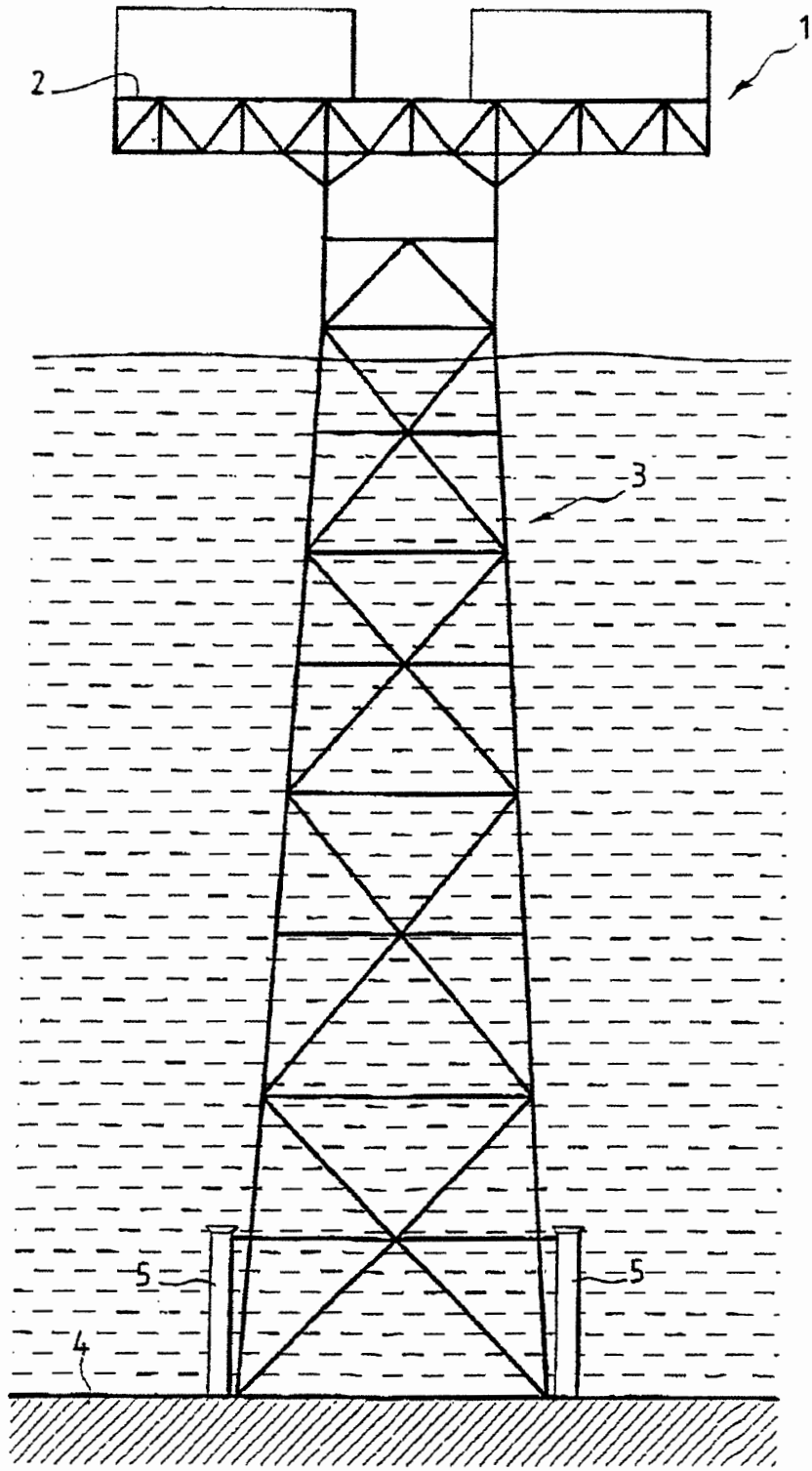

FIG.1

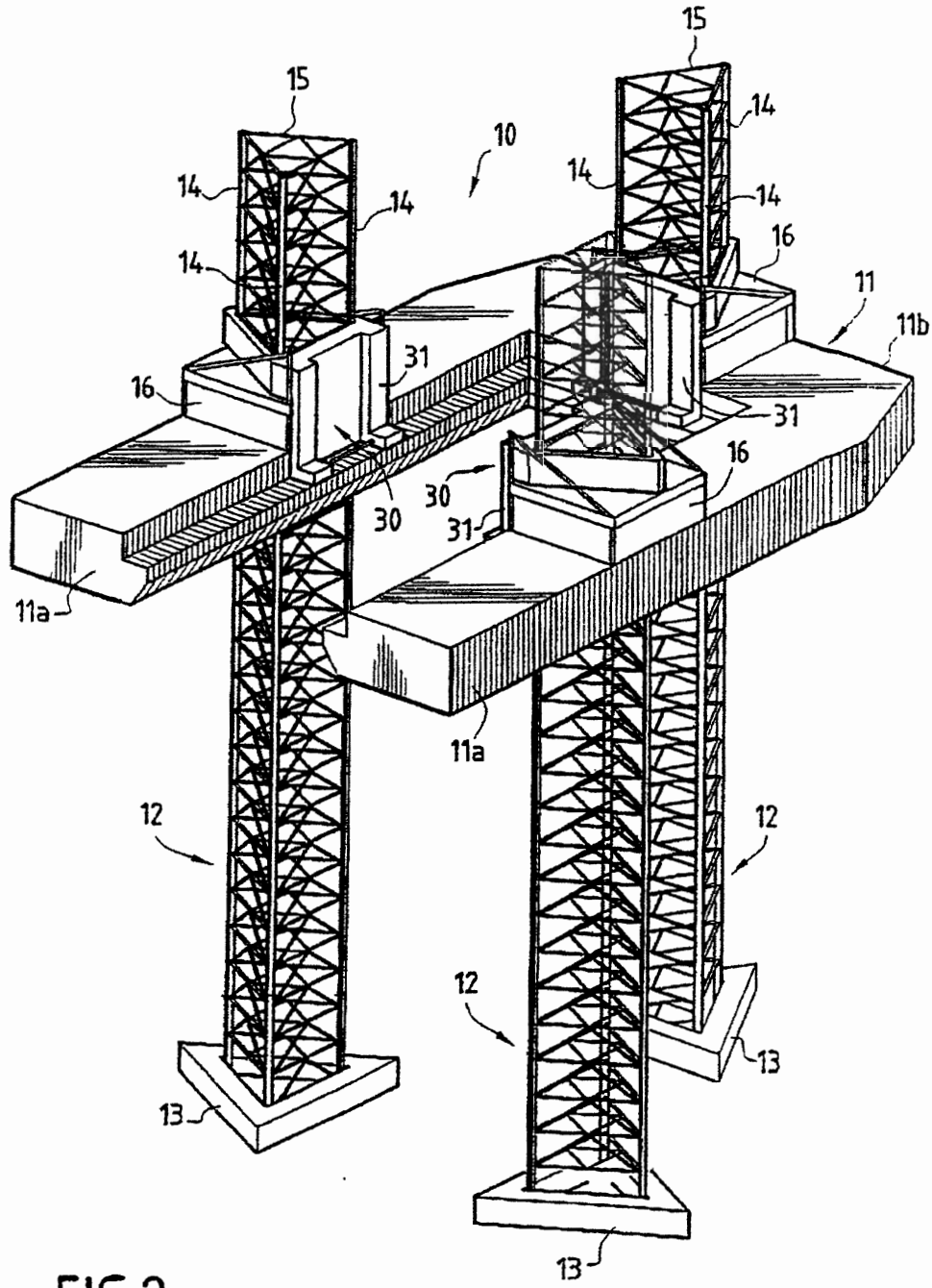
15
15
14
14
14
14
14
10
16
11
11b
31
16
31
16
30
30
31
11a
11a
12
12
12
13
13
13

FIG.2

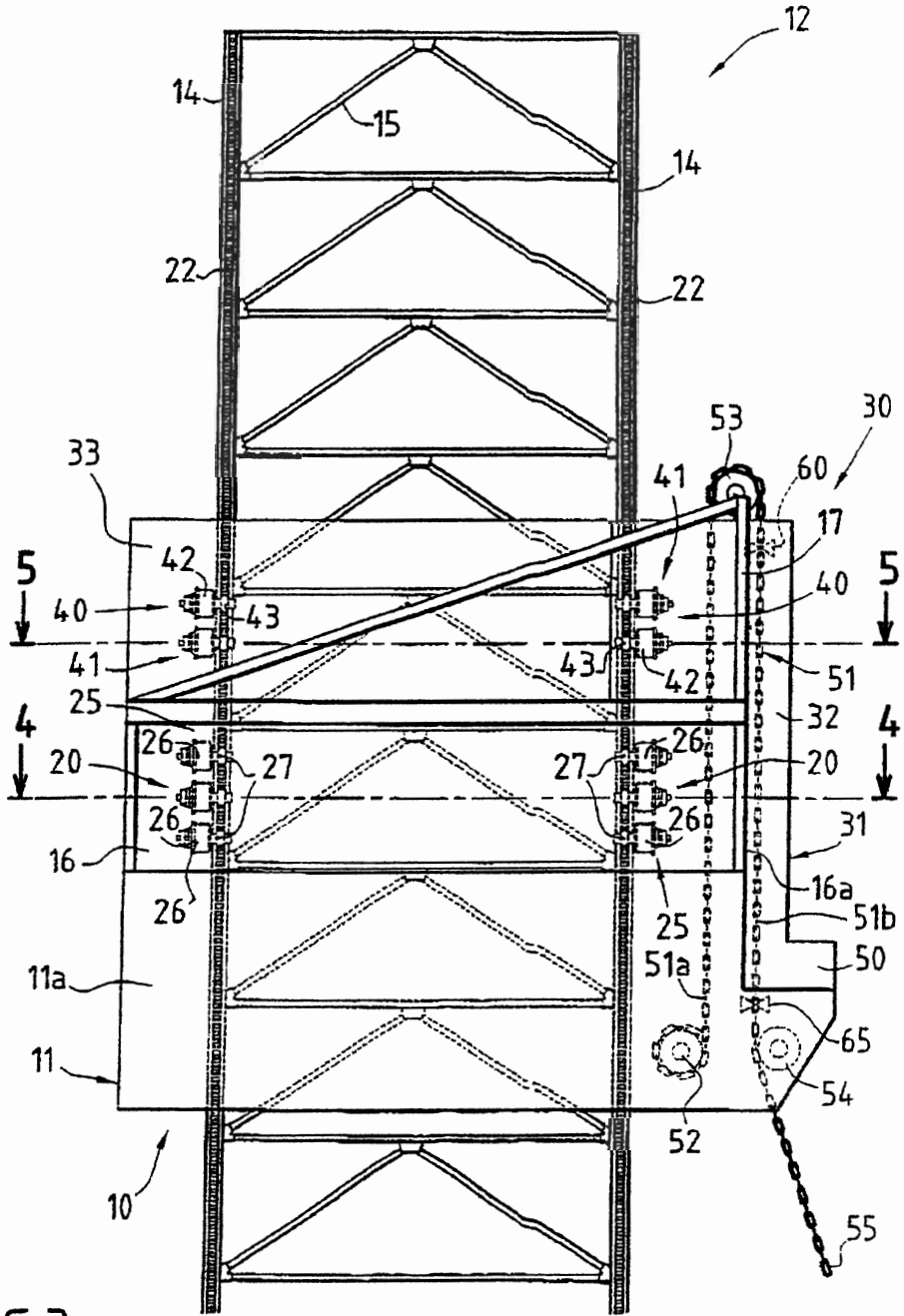
12
14
15
14
22
22
53
30
33
41
60
17
5
42
40
43
40
5
41
43
42
51
25
32
4
26
20
27
27
26
20
4
26
26
31
16
16a
26
25
51b
11a
51a
50
65
11
54
52
10
55

FIG.3

FIG.4

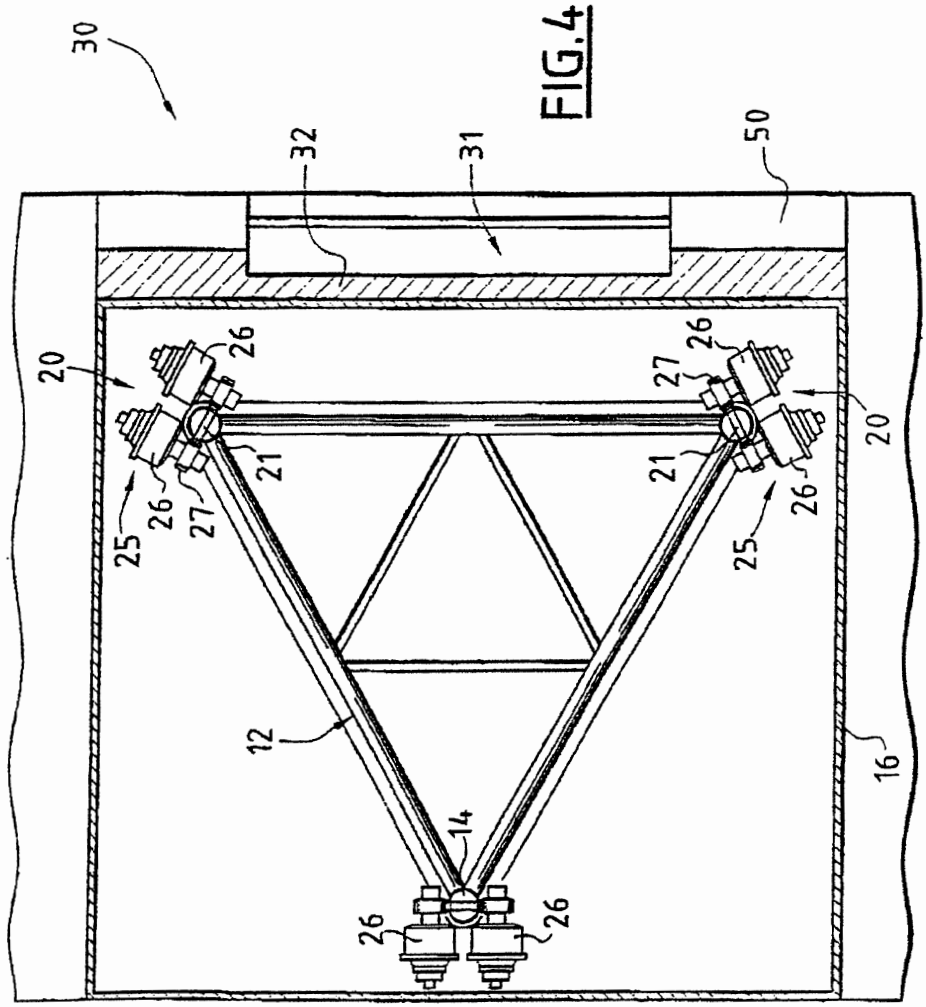

FIG.5

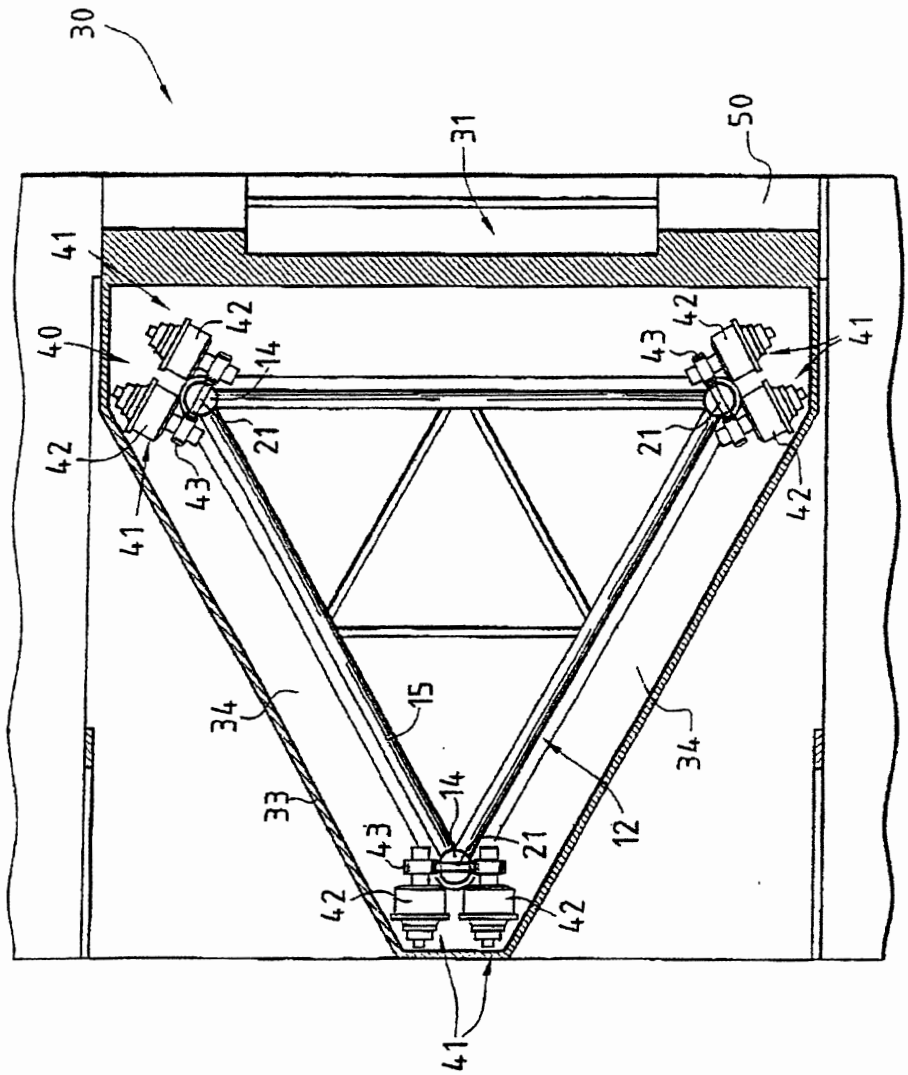

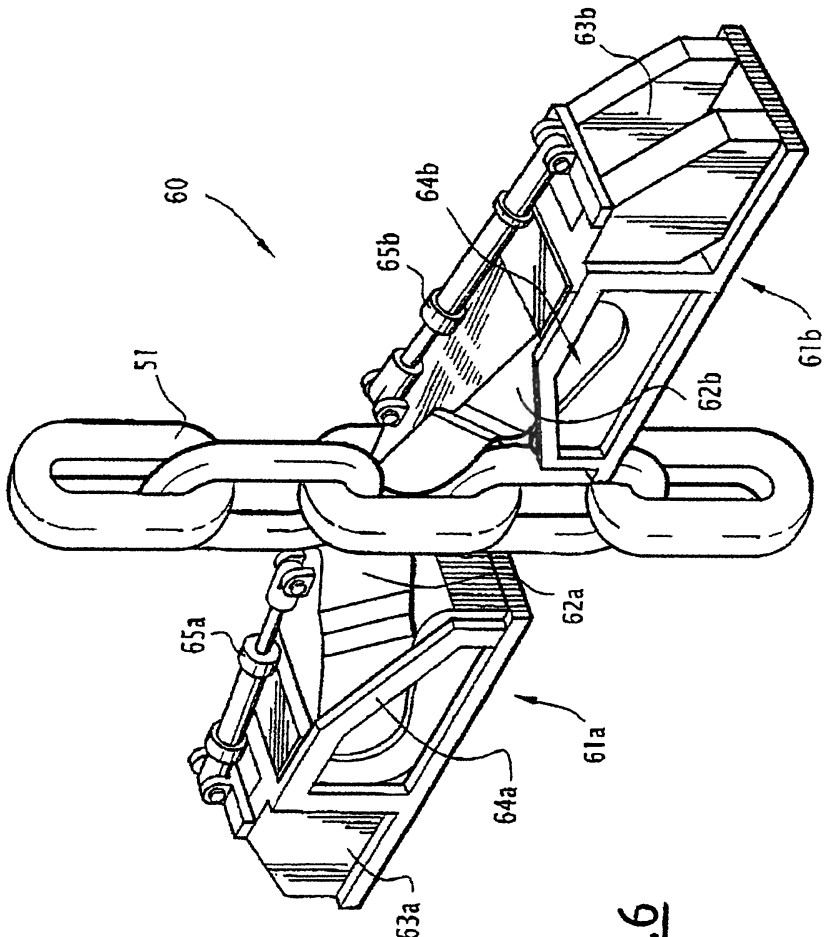

FIG.6

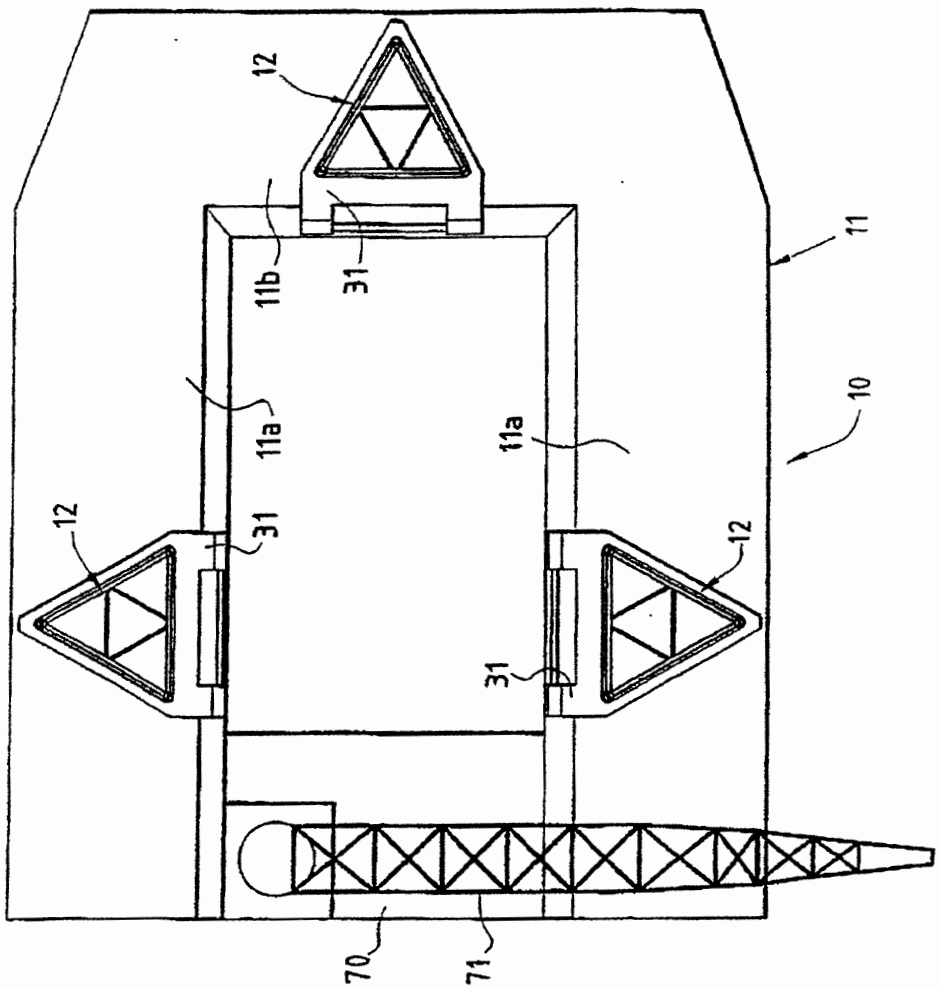

FIG.7

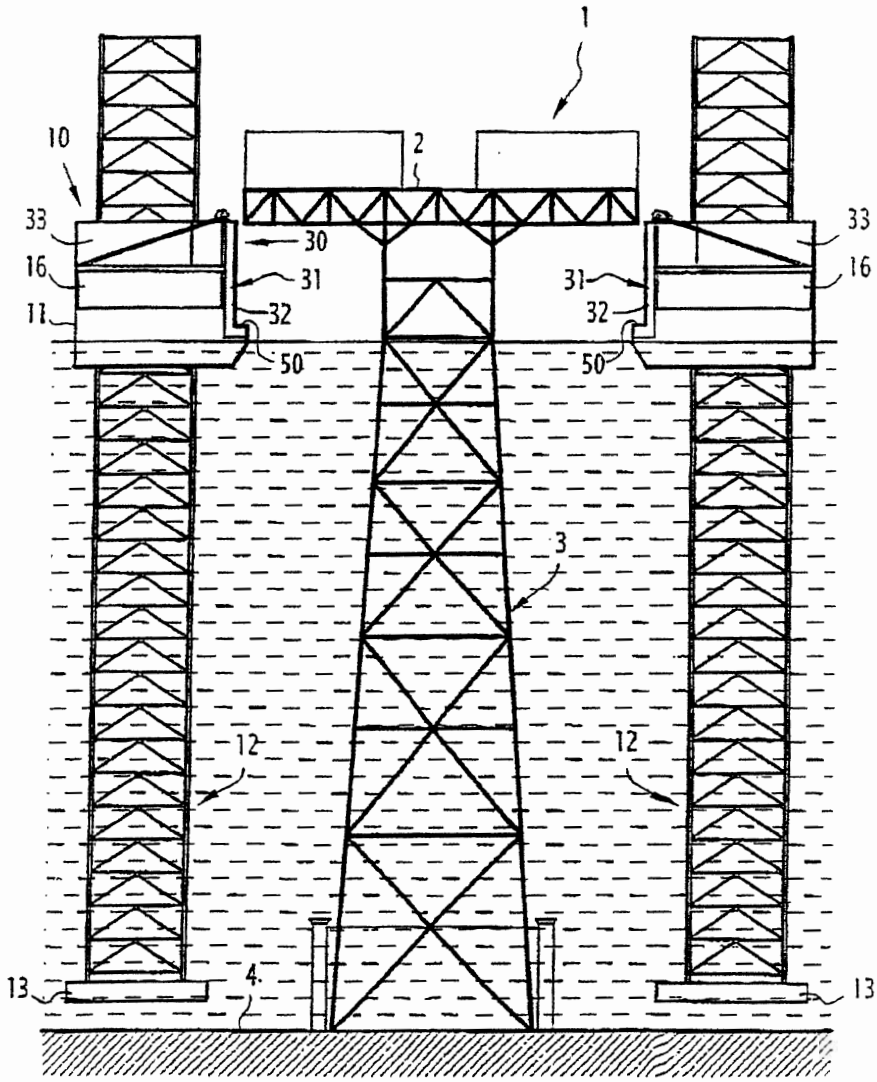

FIG.8A

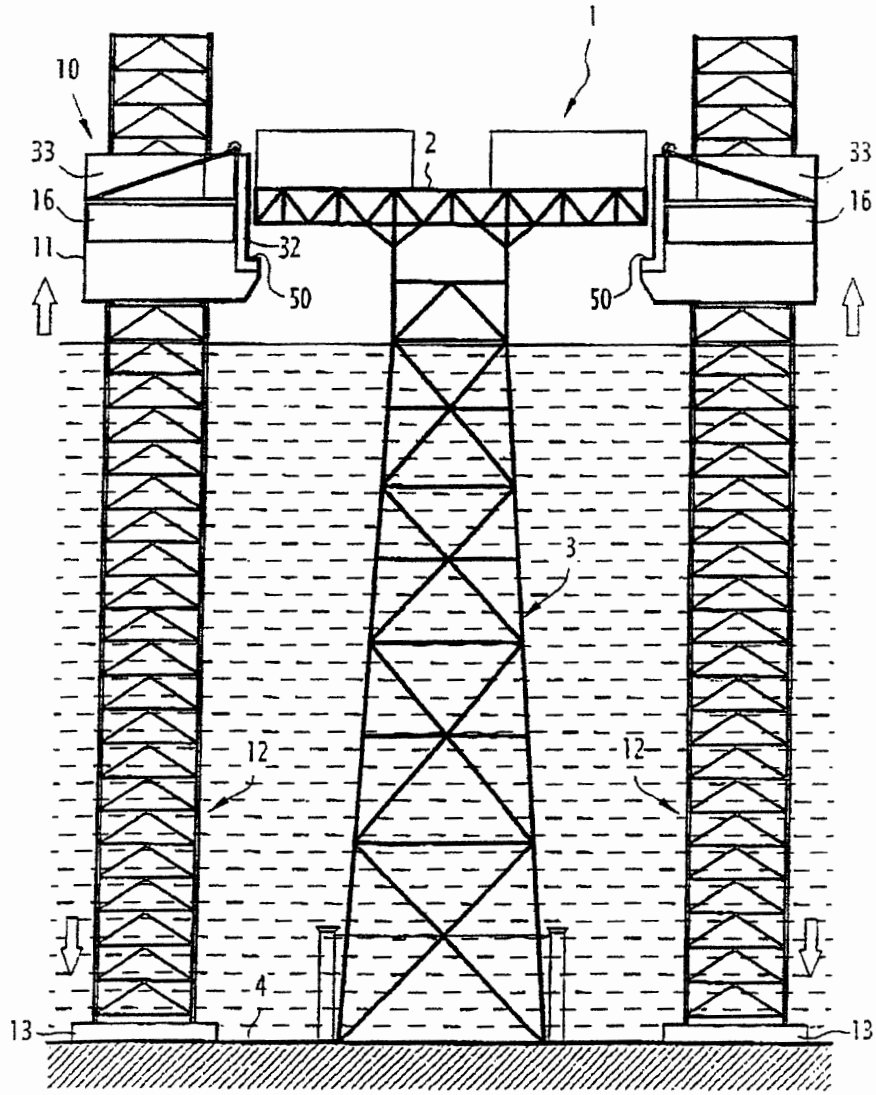

FIG.8B

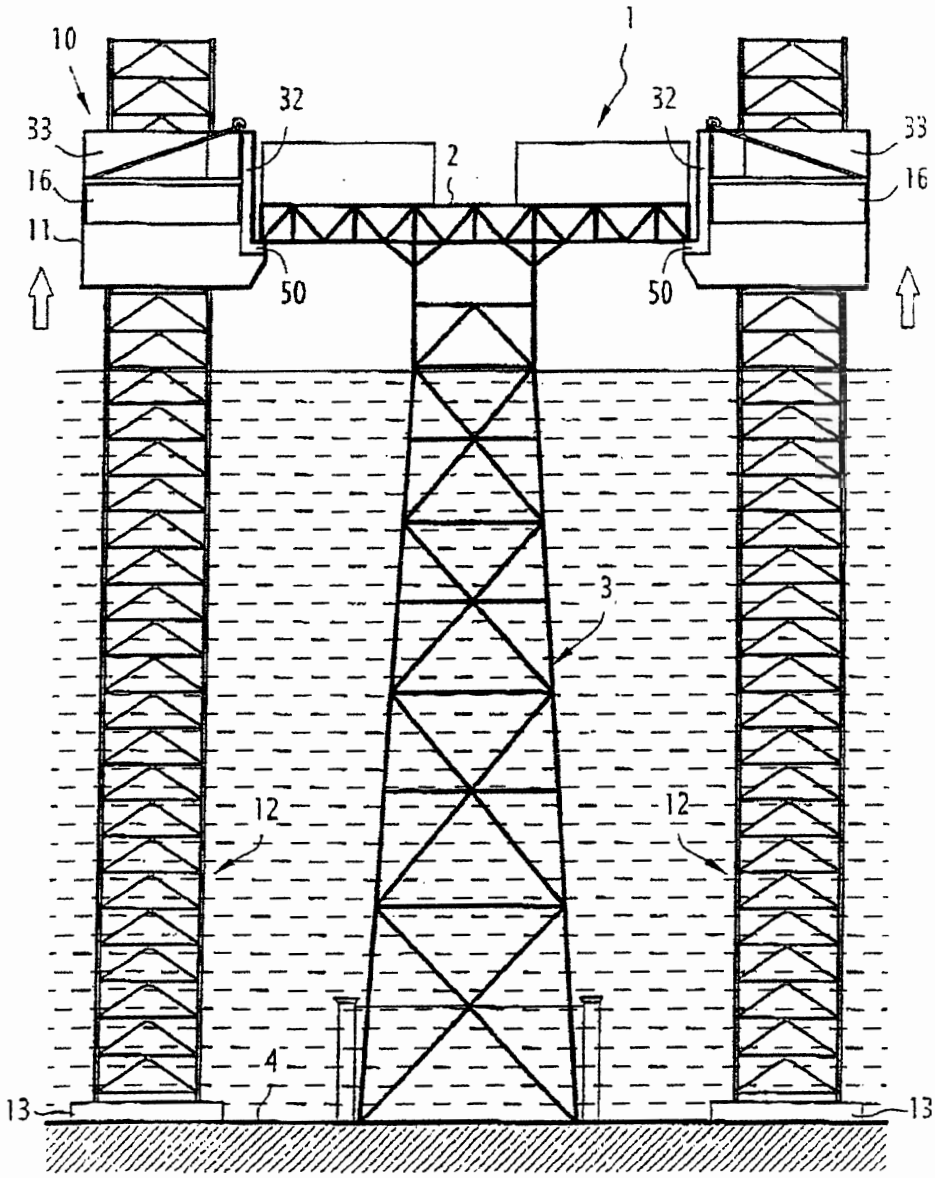

FIG.8C

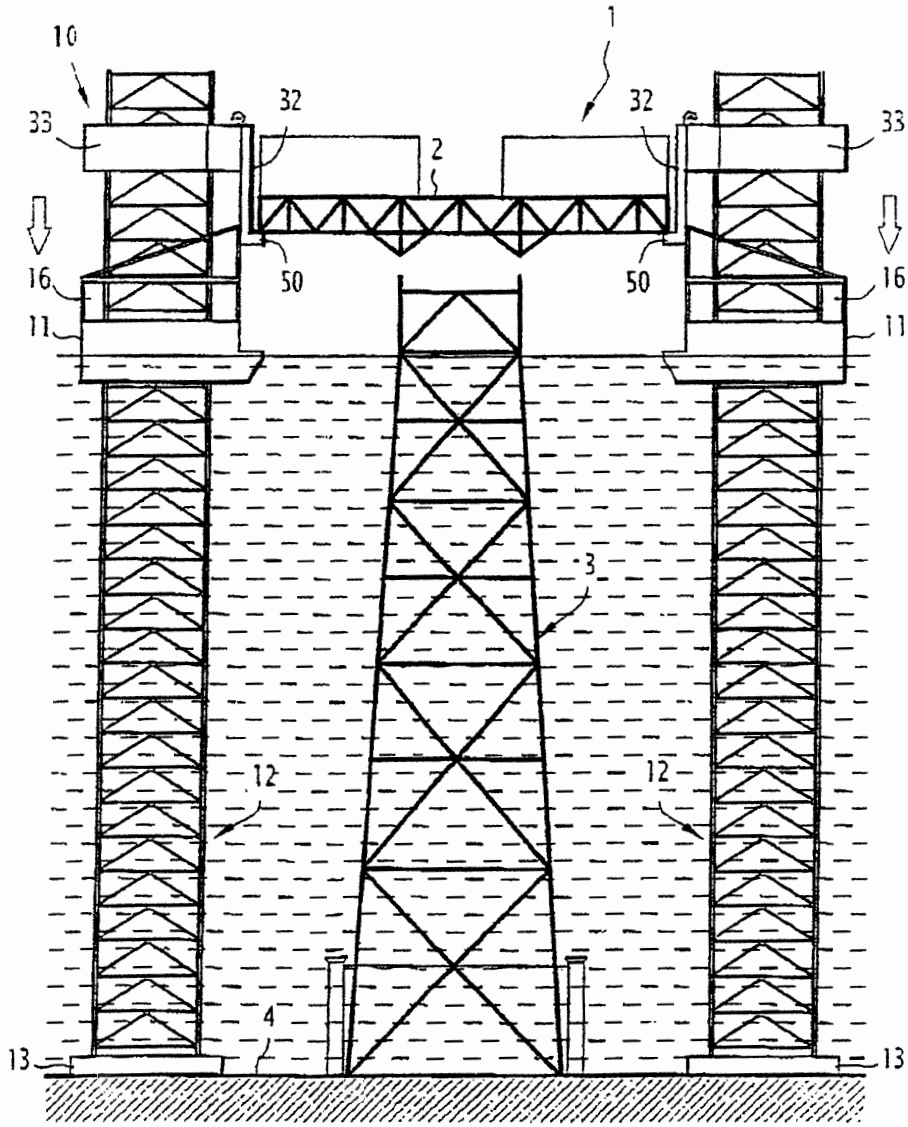

FIG.8D

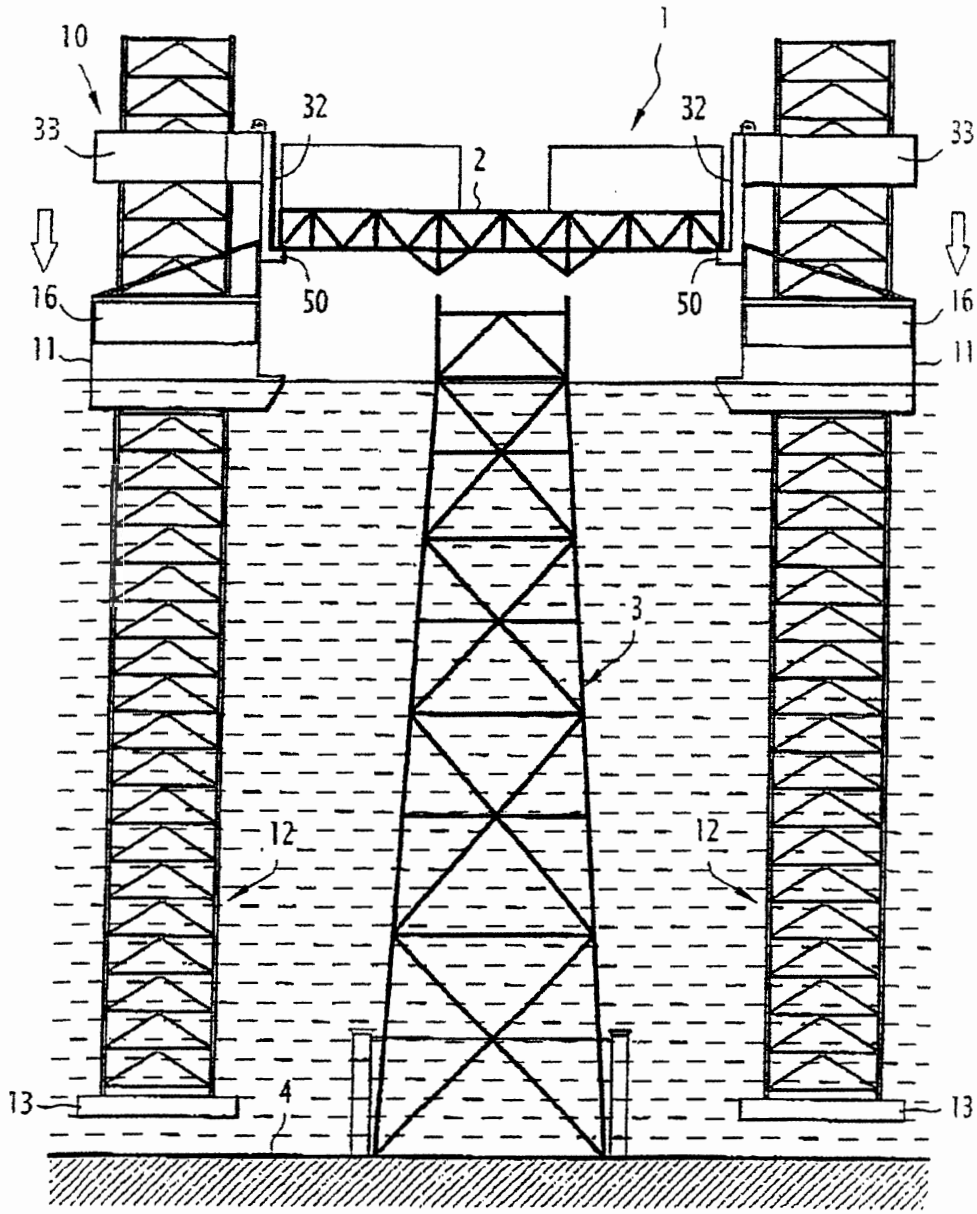

FIG.8E

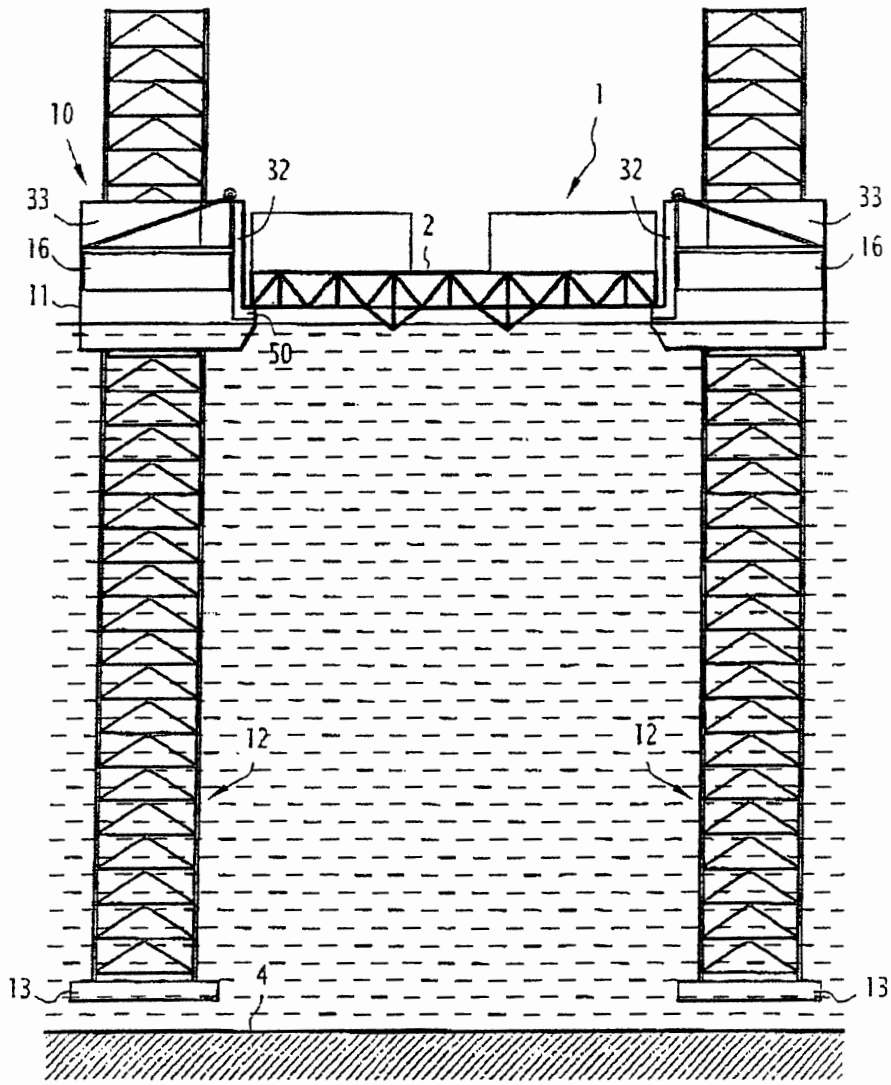

FIG.8F

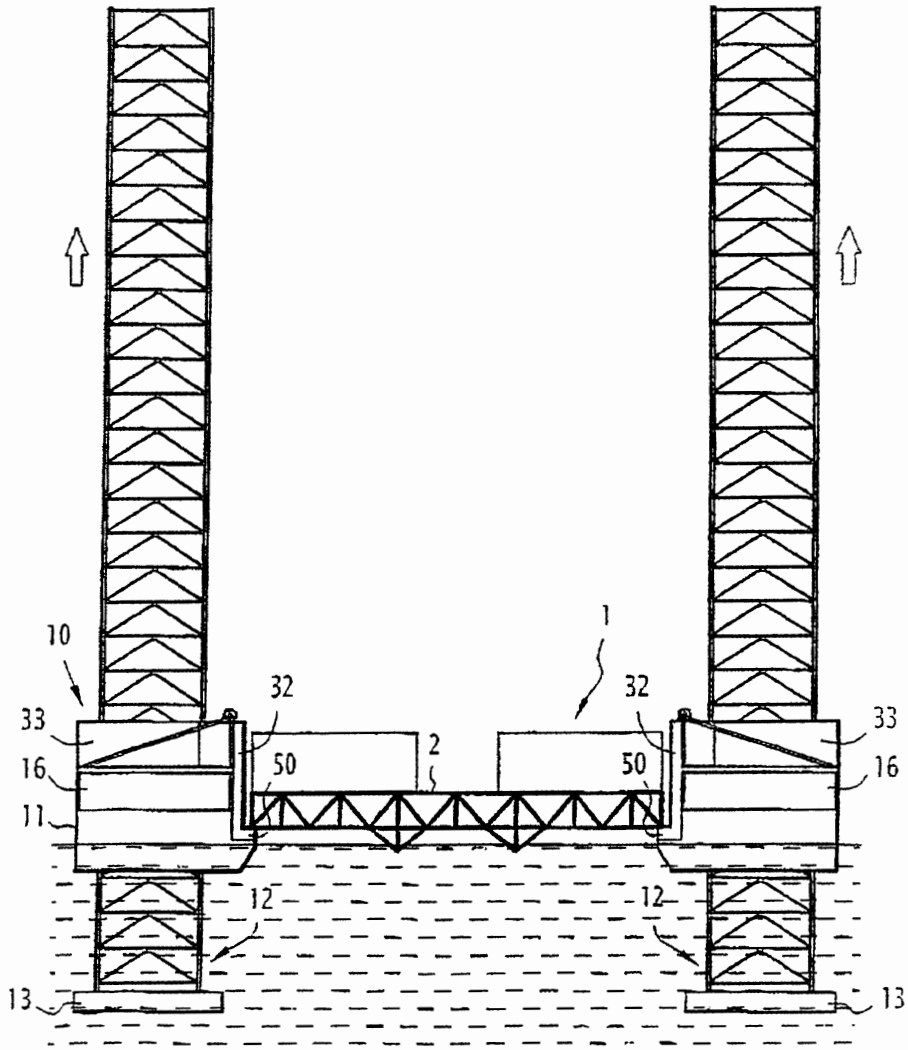

FIG.8G

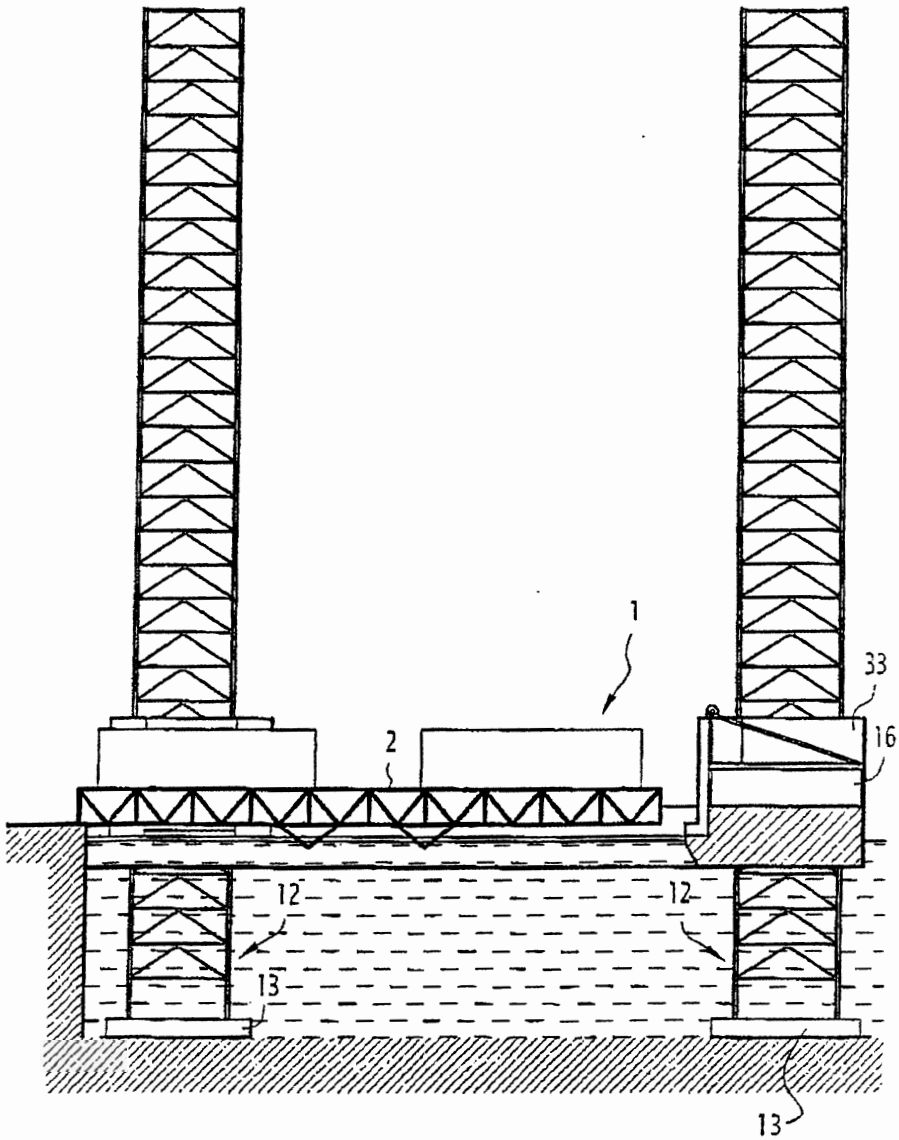

FIG.8H

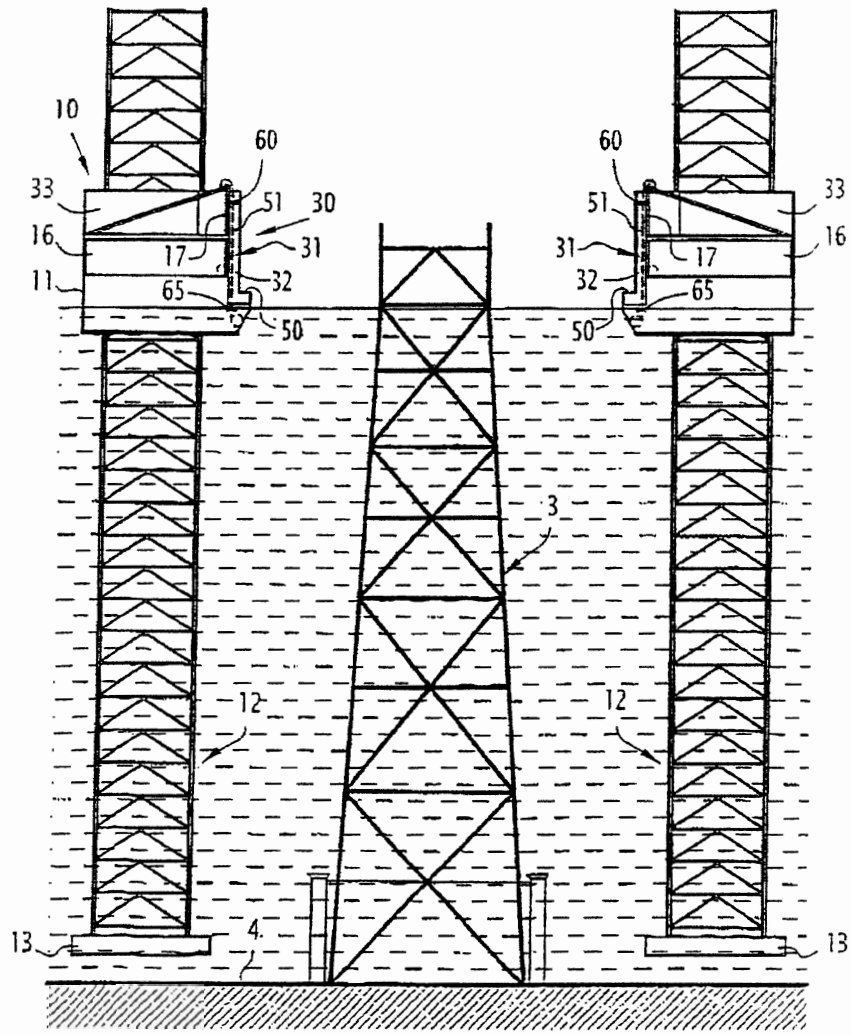
10
60
33
51
30
16
17
31
11
65
32
50
60
51
33
31
16
17
32
65
50
3
12
12
13
4
13

FIG.9A

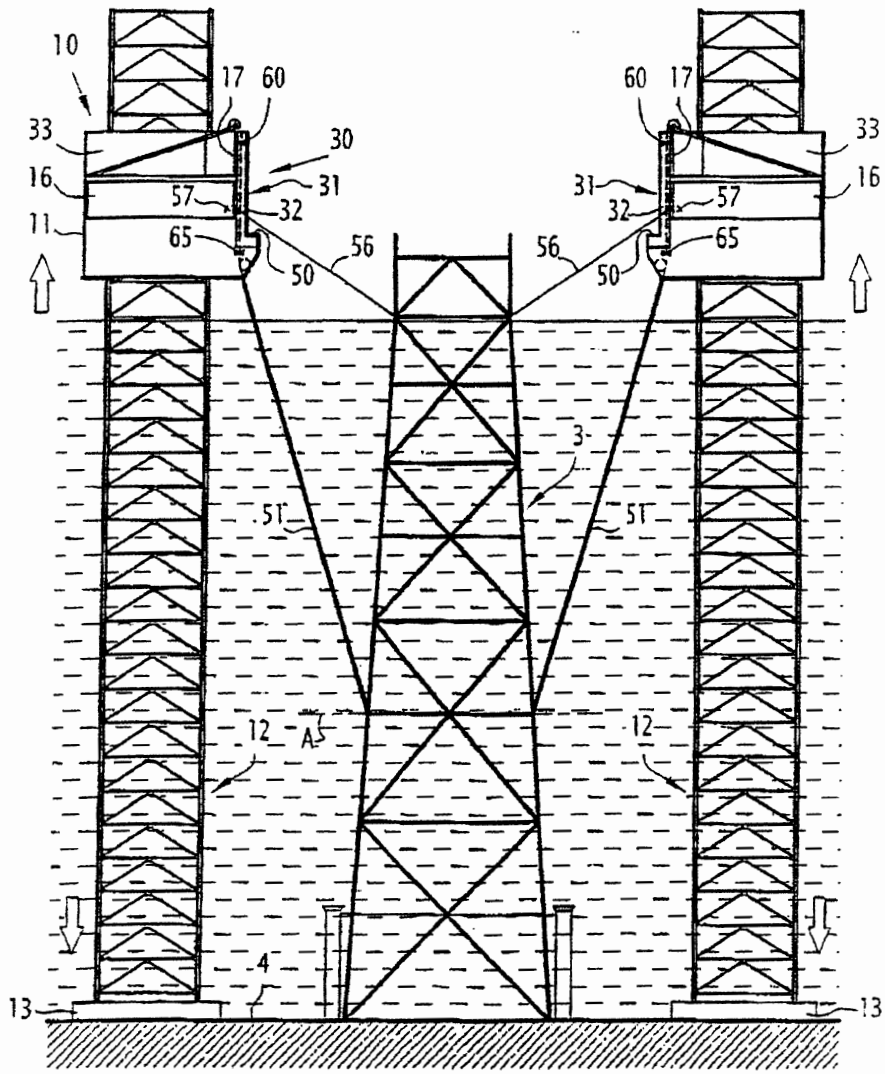
10
17
60
60
17
33
30
33
16
31
31
16
57
32
32
57
11
65
56
56
65
50
50
3
51
51
12
A
12
4
13
13

FIG.9B

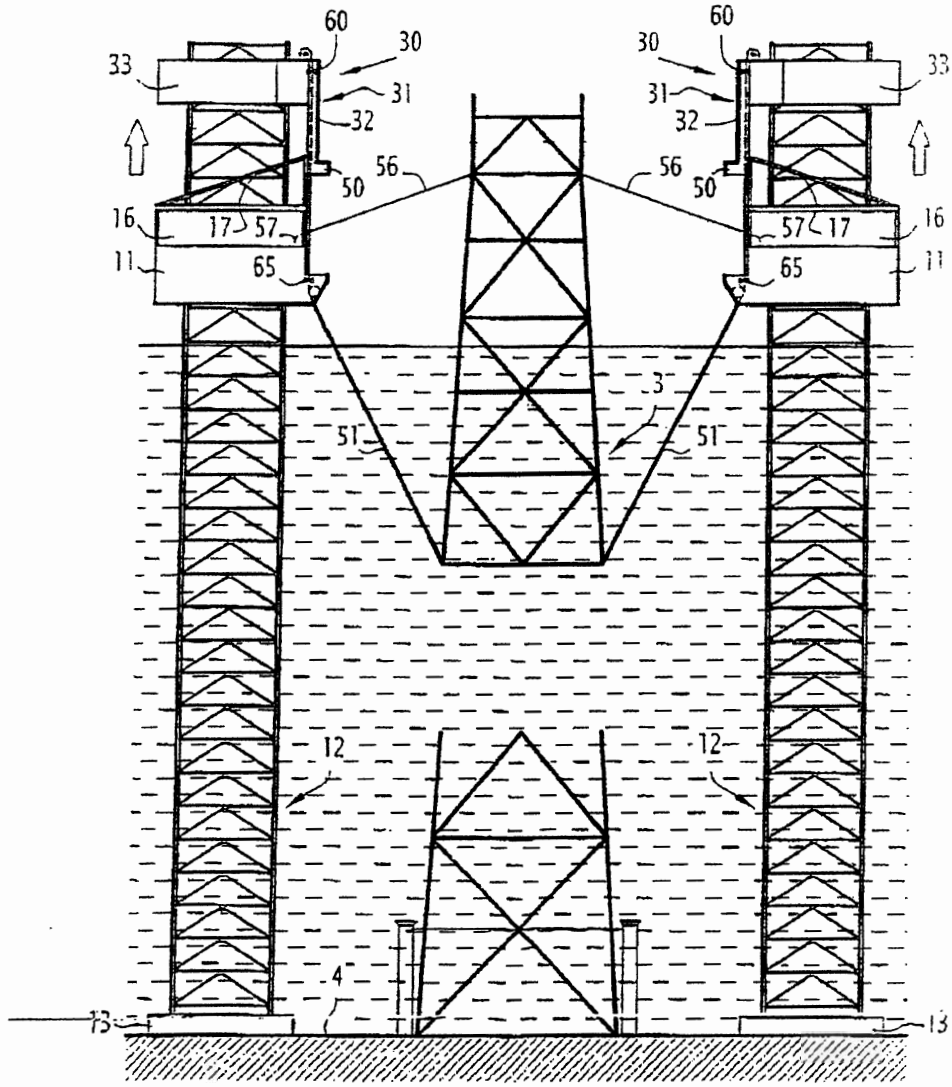

FIG.9C

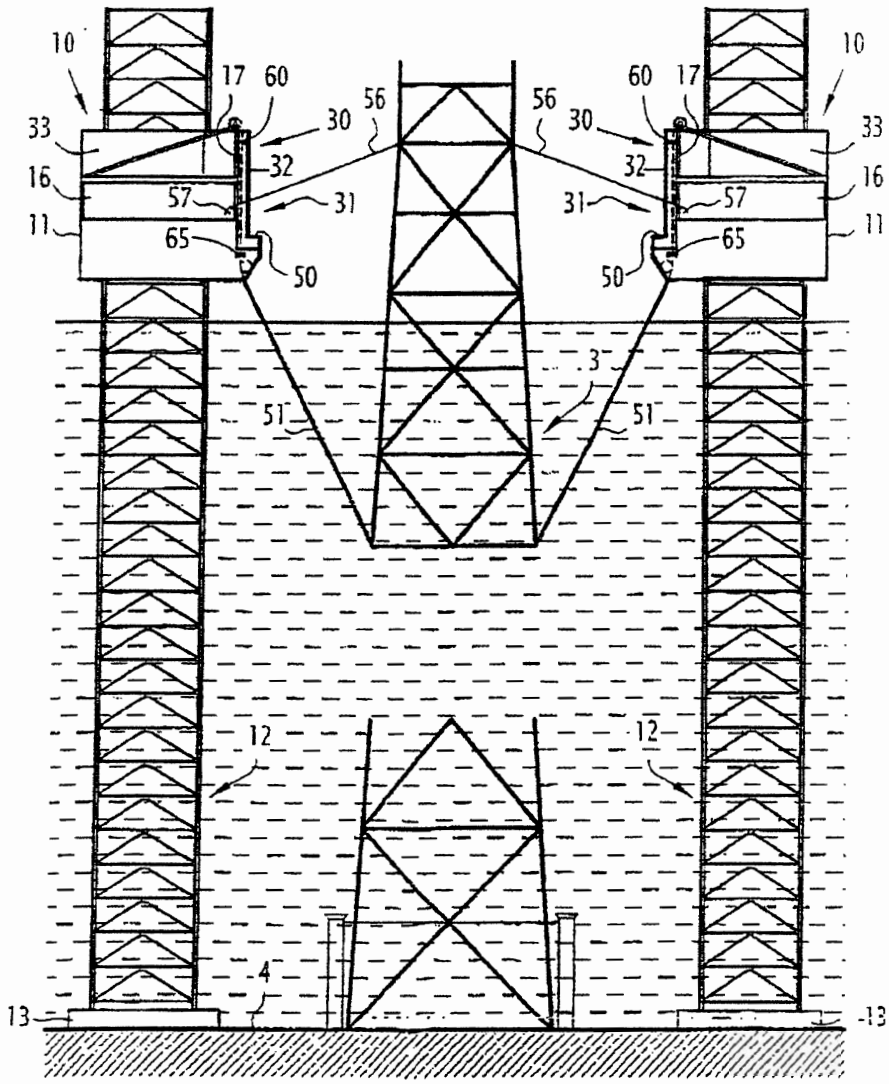
10
17
60
56
56
60
17
10
33
30
30
33
16
32
32
16
57
31
31
57
11
65
65
11
50
50
3
51
51
12
12
4
13
13

FIG.9D

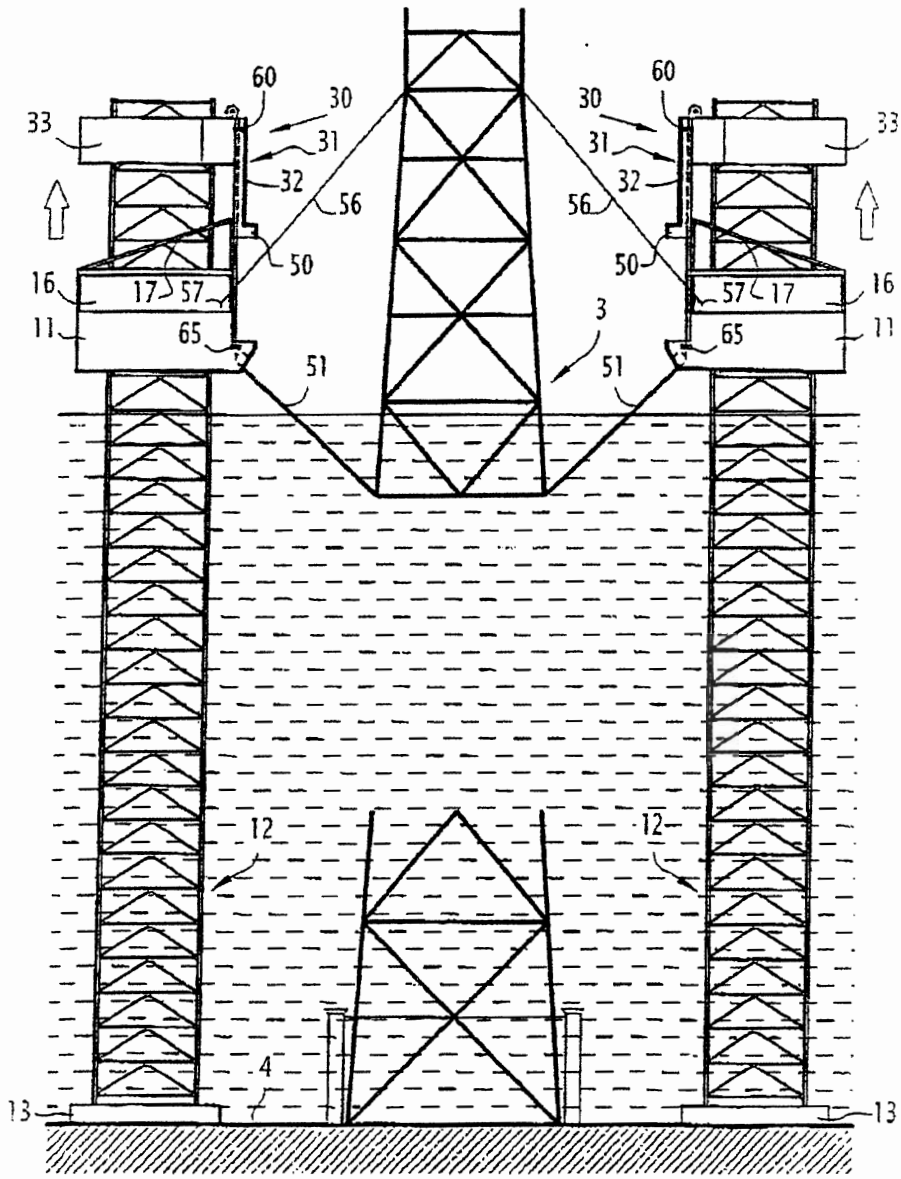

FIG.9E

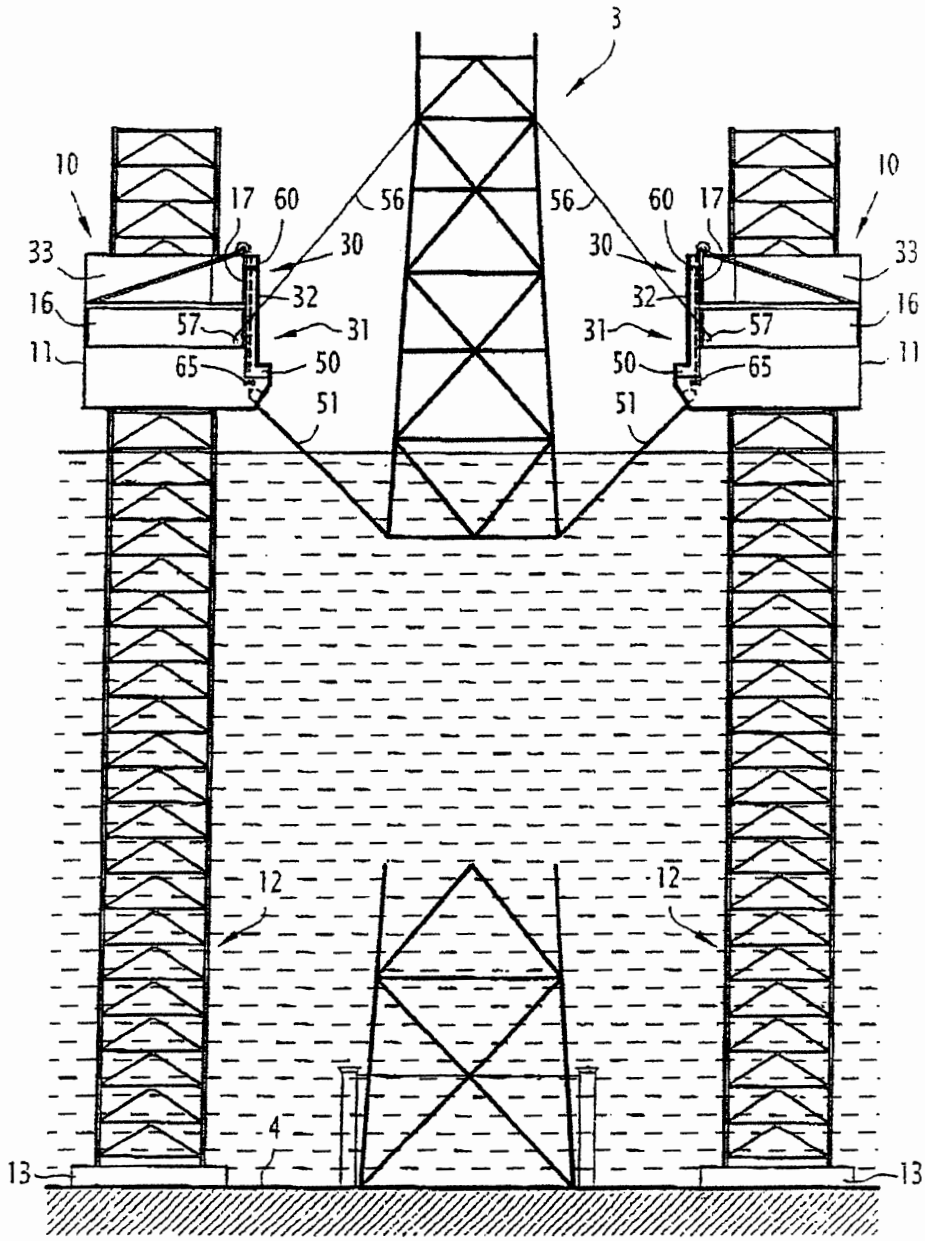
3
10
17
60
56
56
60
17
10
33
30
30
33
16
32
32
16
57
31
31
57
11
65
50
50
65
11
51
51
12
12
4
13
13

FIG.9F

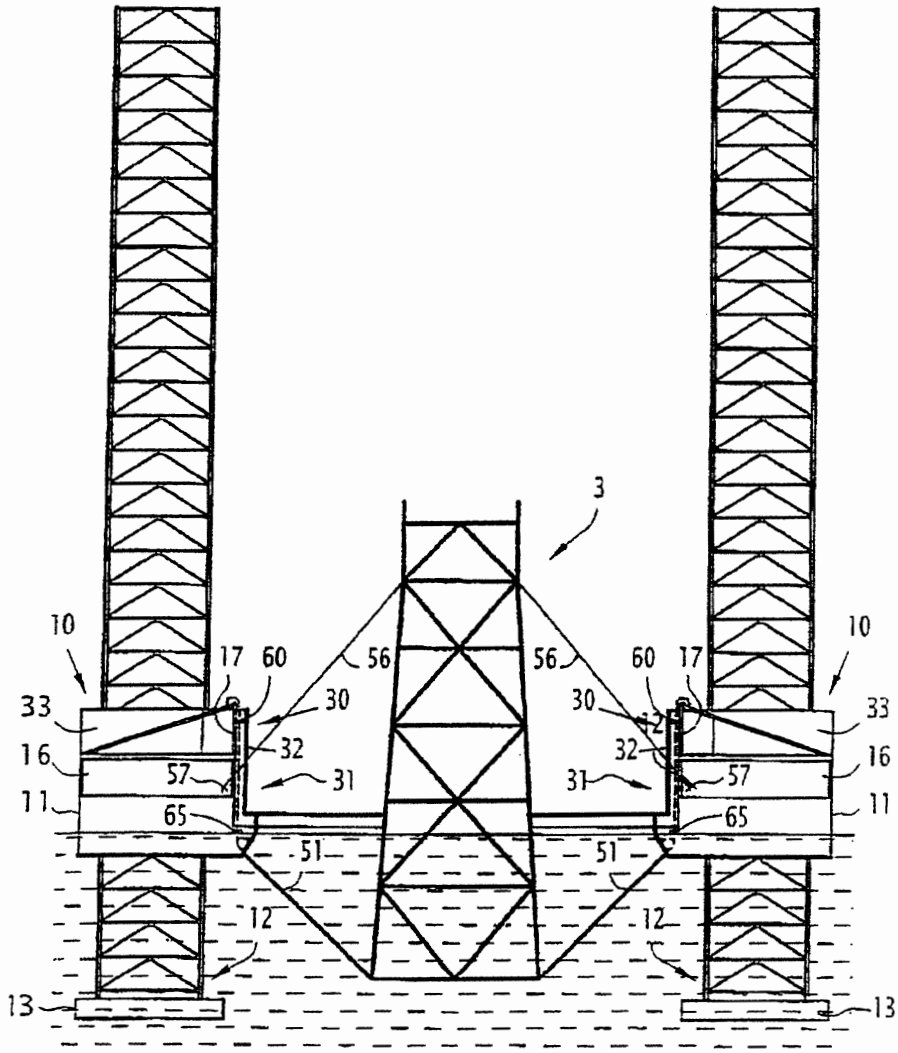
3
10
17
60
56
56
60
17
10
33
30
30
33
16
32
32
16
57
31
31
57
11
65
65
11
51
51
12
12
13
13

FIG.9G

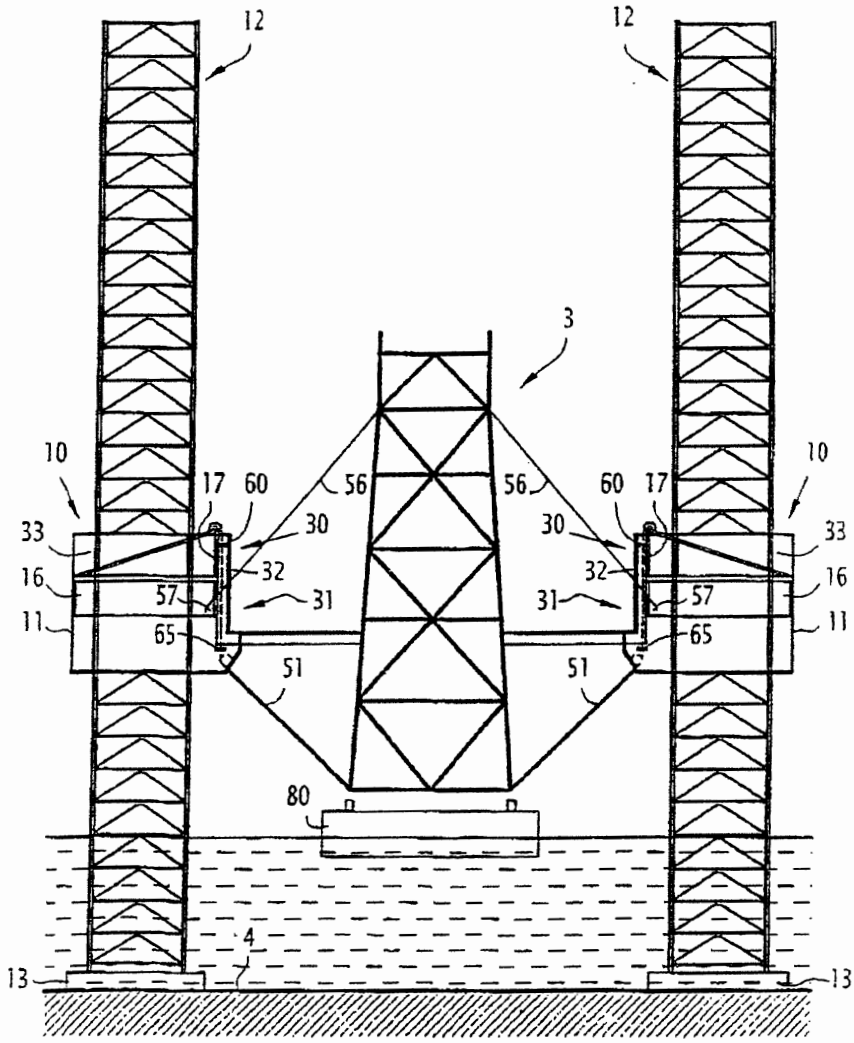
12
12
3
10
10
17
60
56
56
60
17
33
30
30
33
16
32
32
16
57
31
31
57
11
65
65
11
51
51
80
4
13
13

FIG.9H

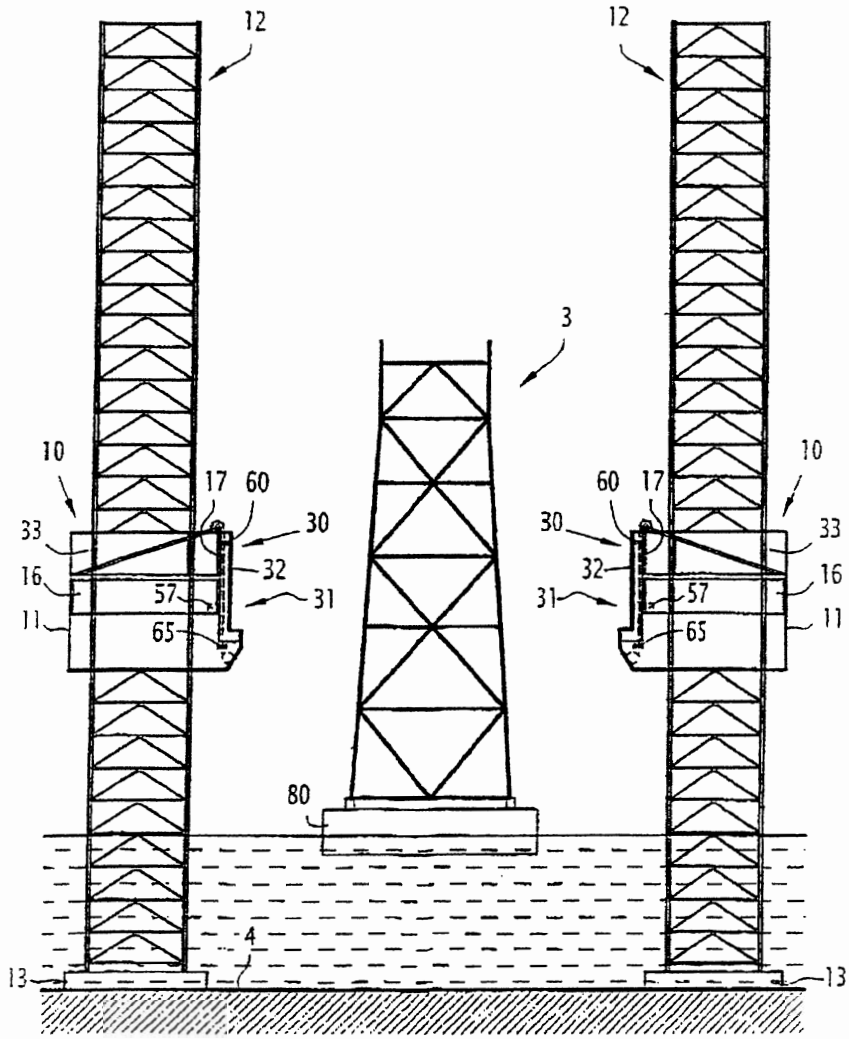
12
12
3
10
17
60
33
30
32
16
57
31
11
65
60
17
10
30
33
32
16
31
57
11
65
80
4
13
13

FIG.9I

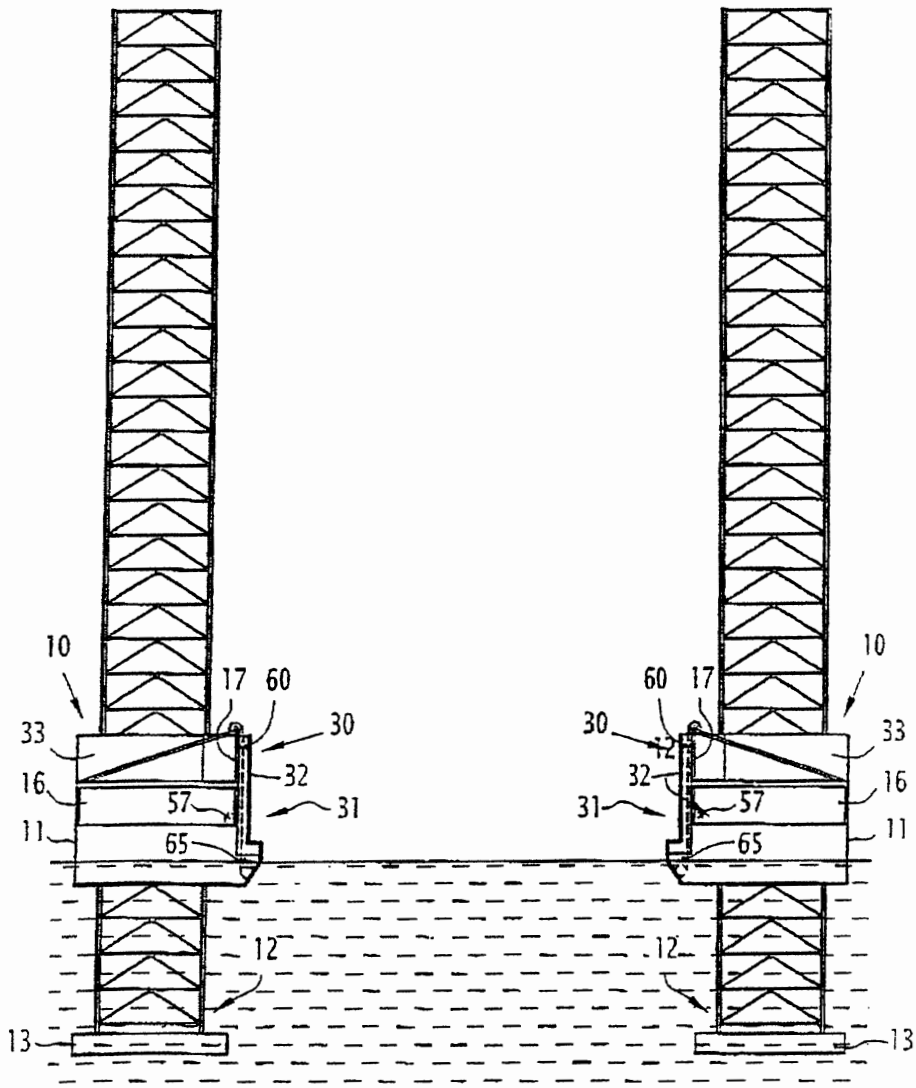
10
17
60
33
30
16
32
57
31
11
65
12
13
10
60
17
30
12
33
32
16
31
57
11
65
12
13

FIG.9J

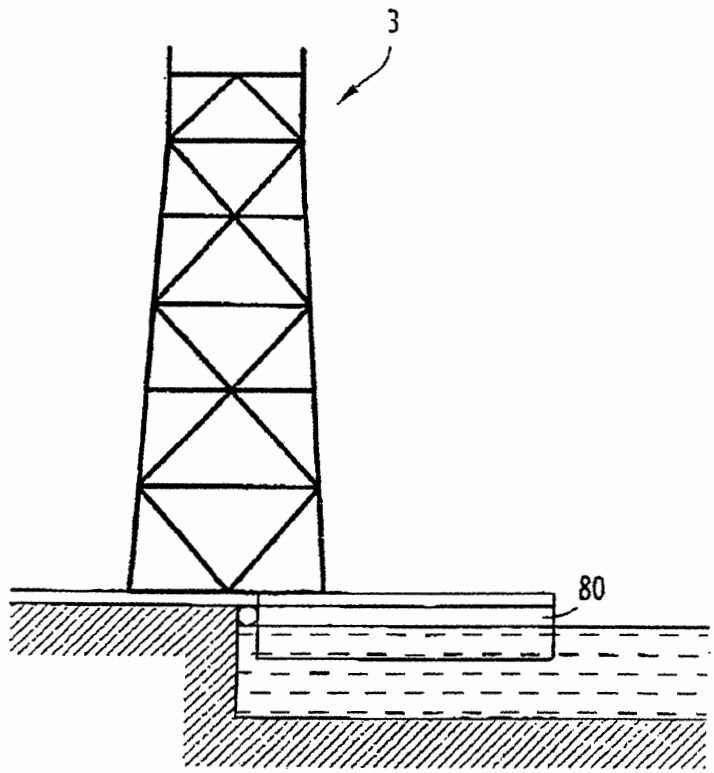

FIG.9K