Fig. 1

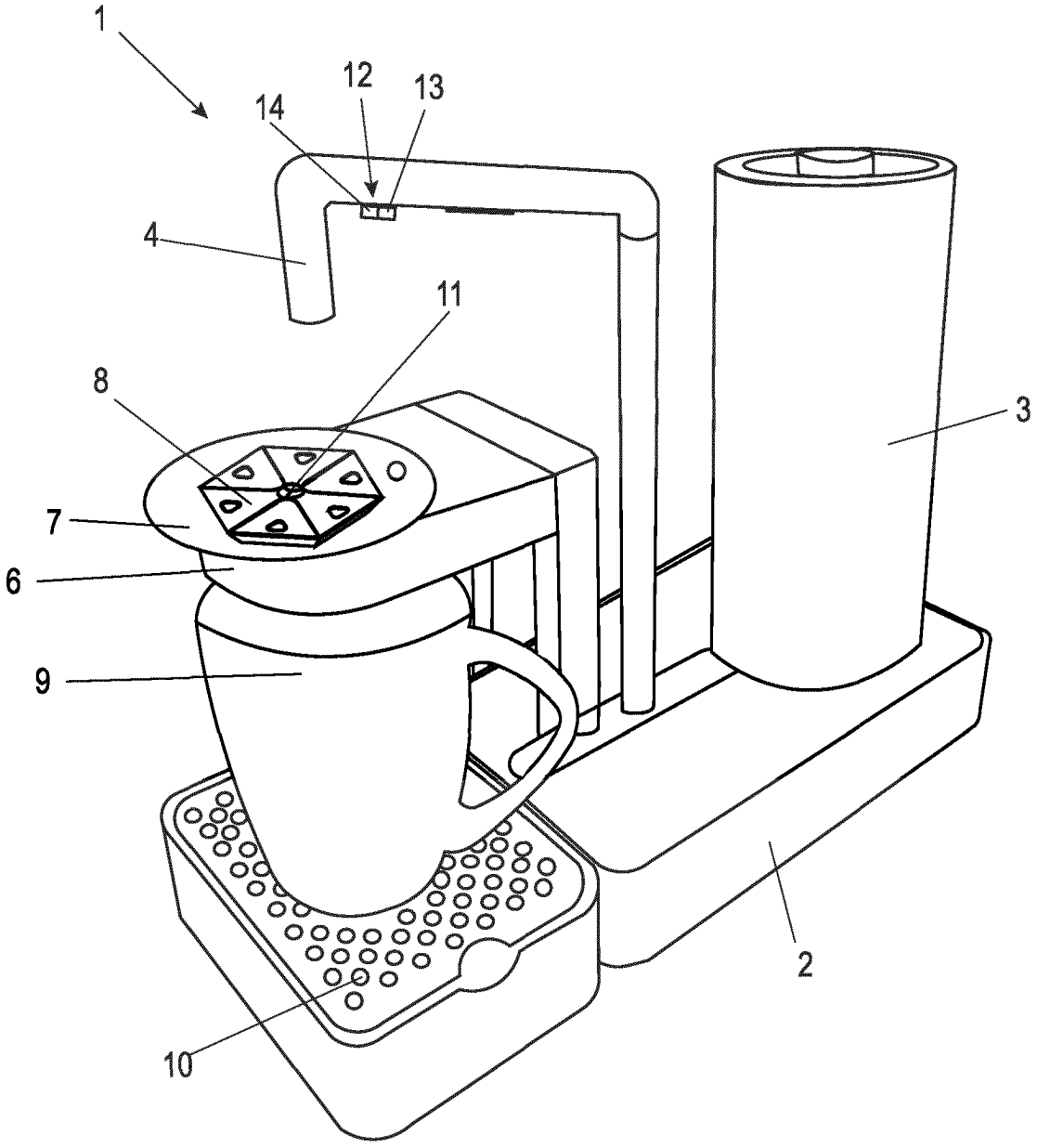

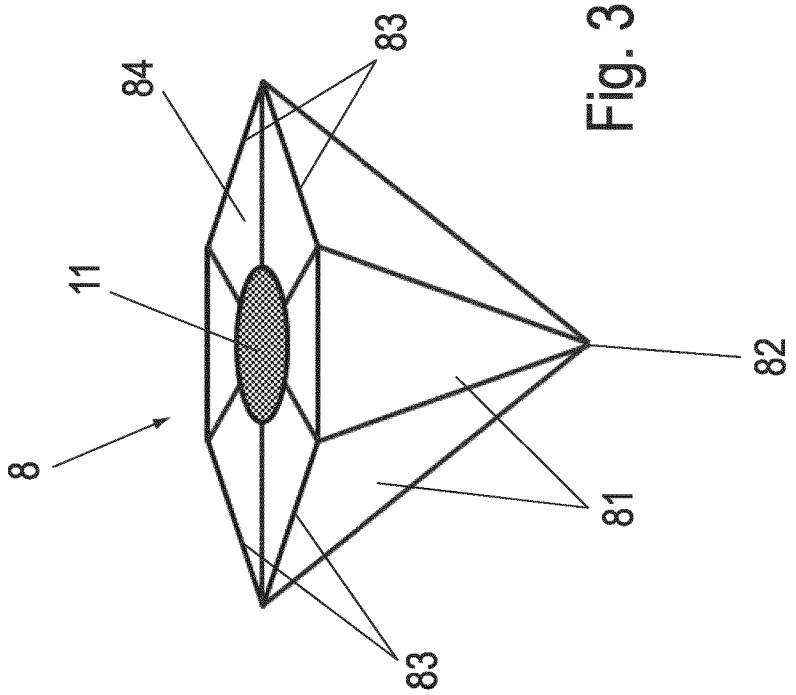

Fig. 3

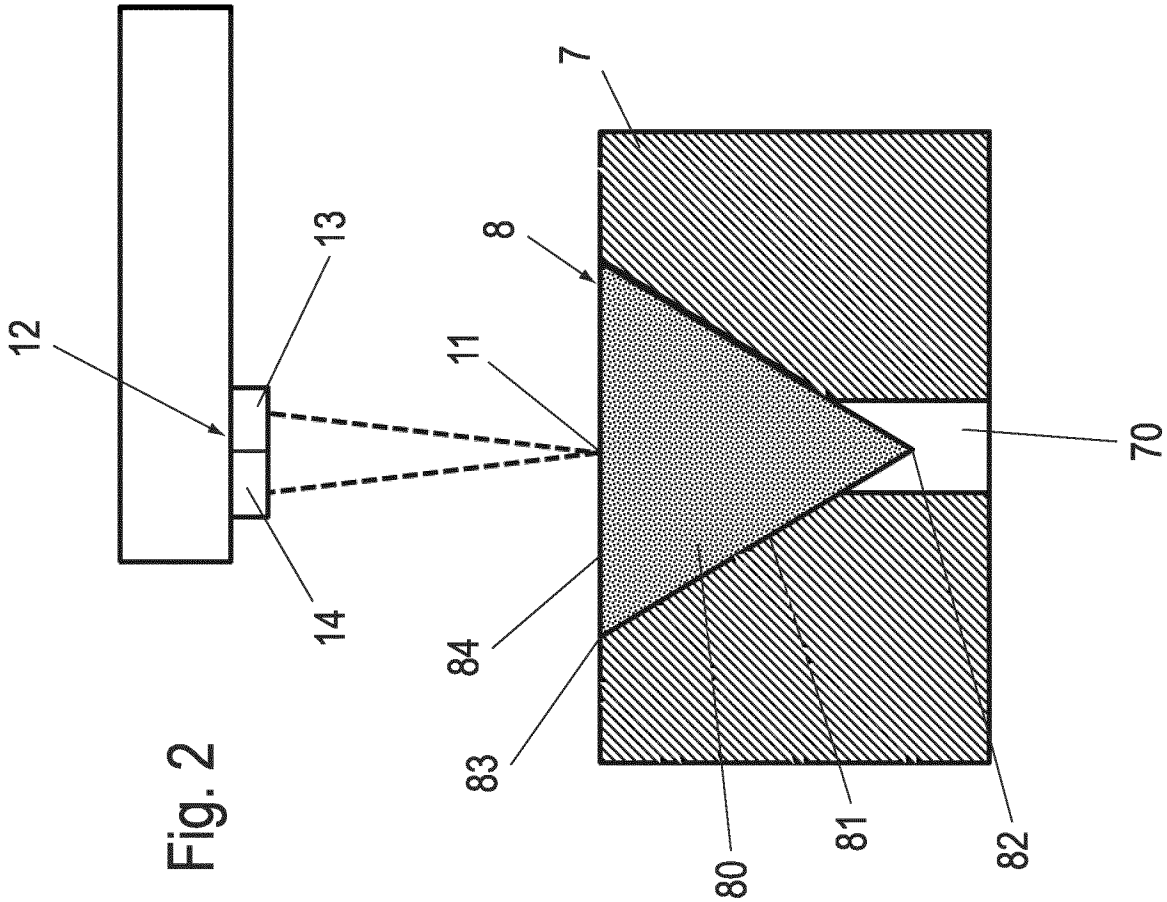

Fig. 2

Fig.4B

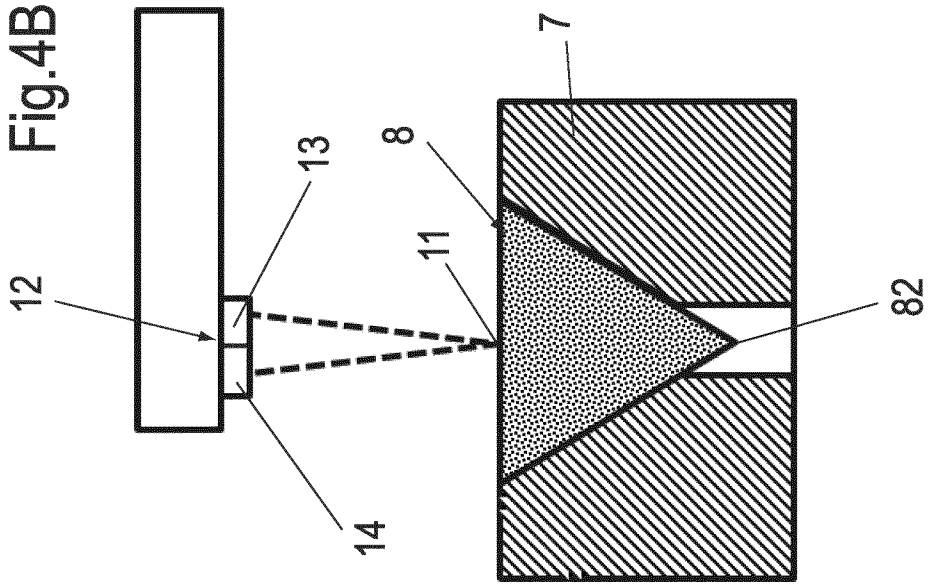

Fig.4A

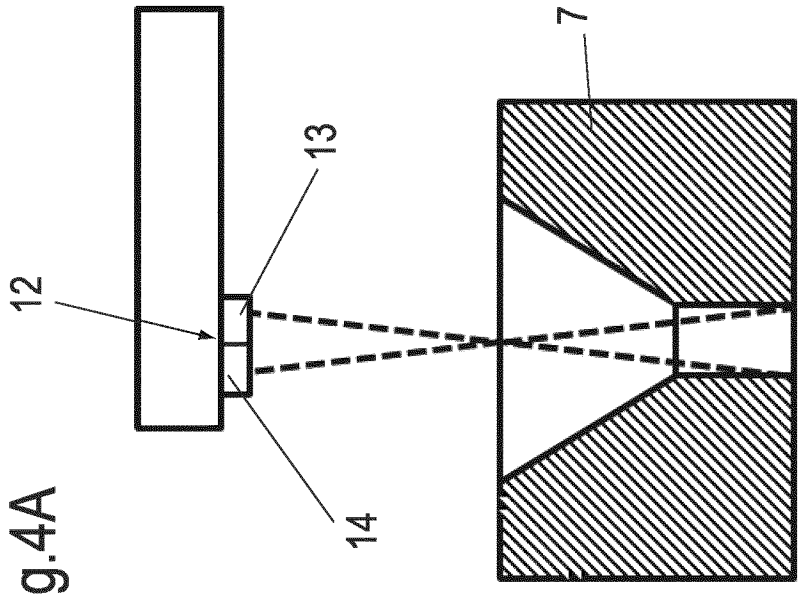

Fig.4D

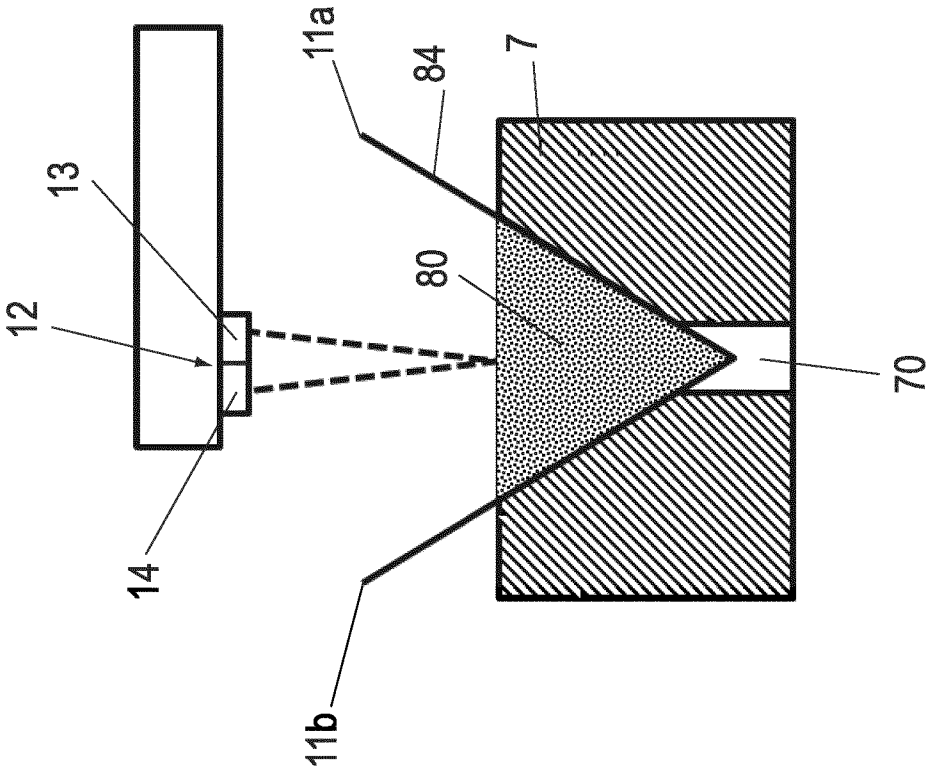

Fig.4C

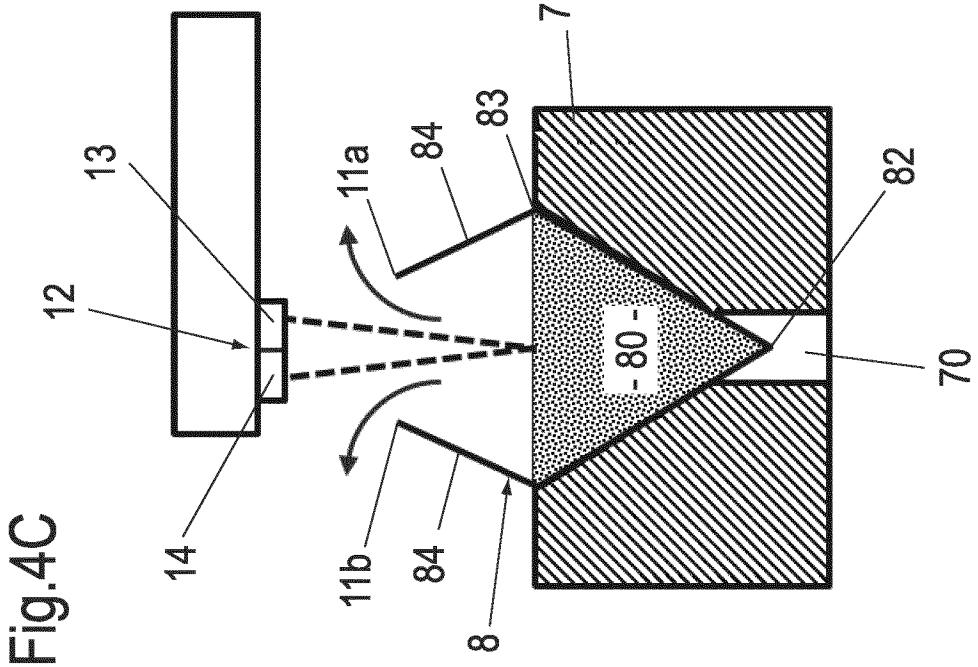

Fig. 5

