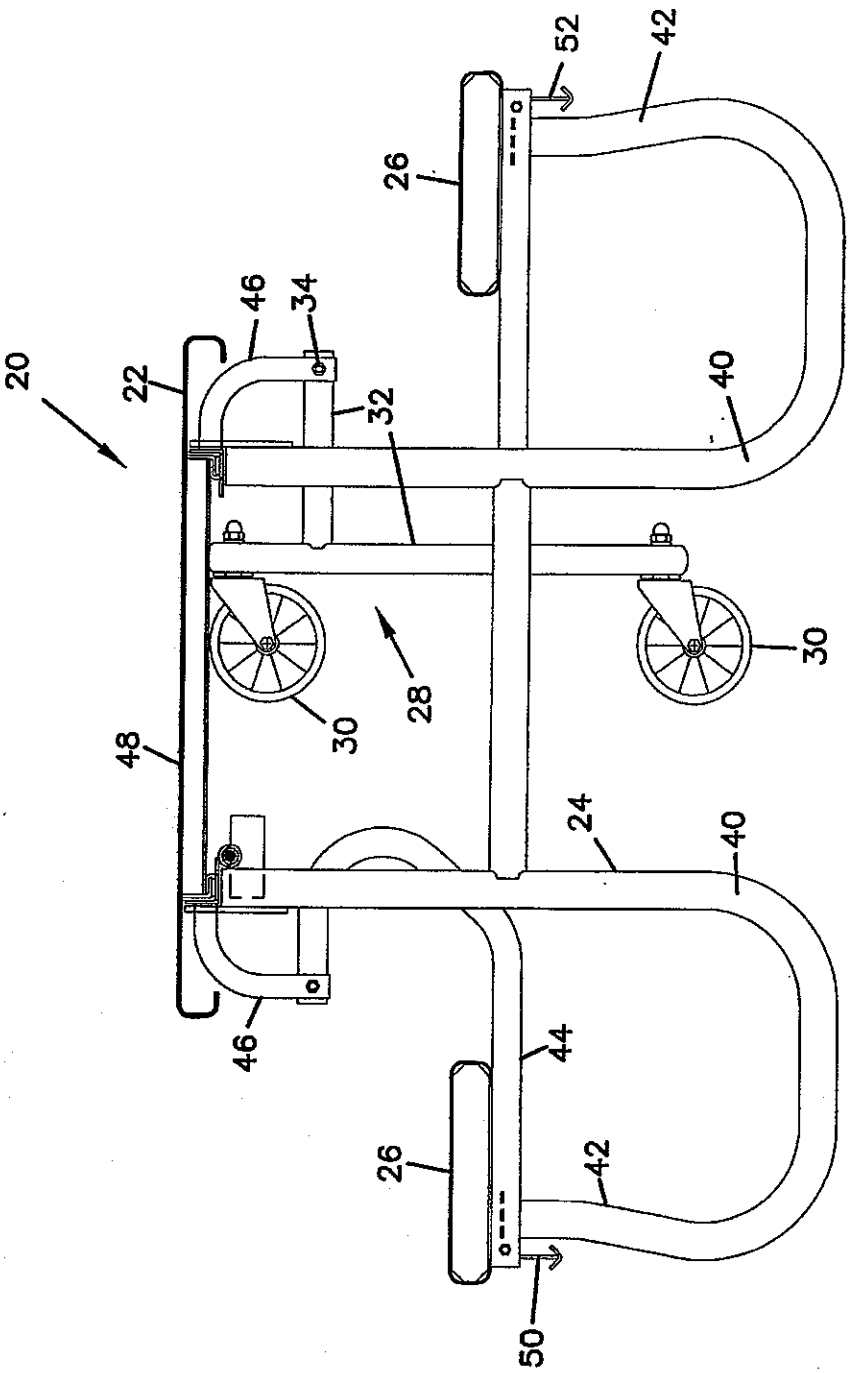

FIG. 1

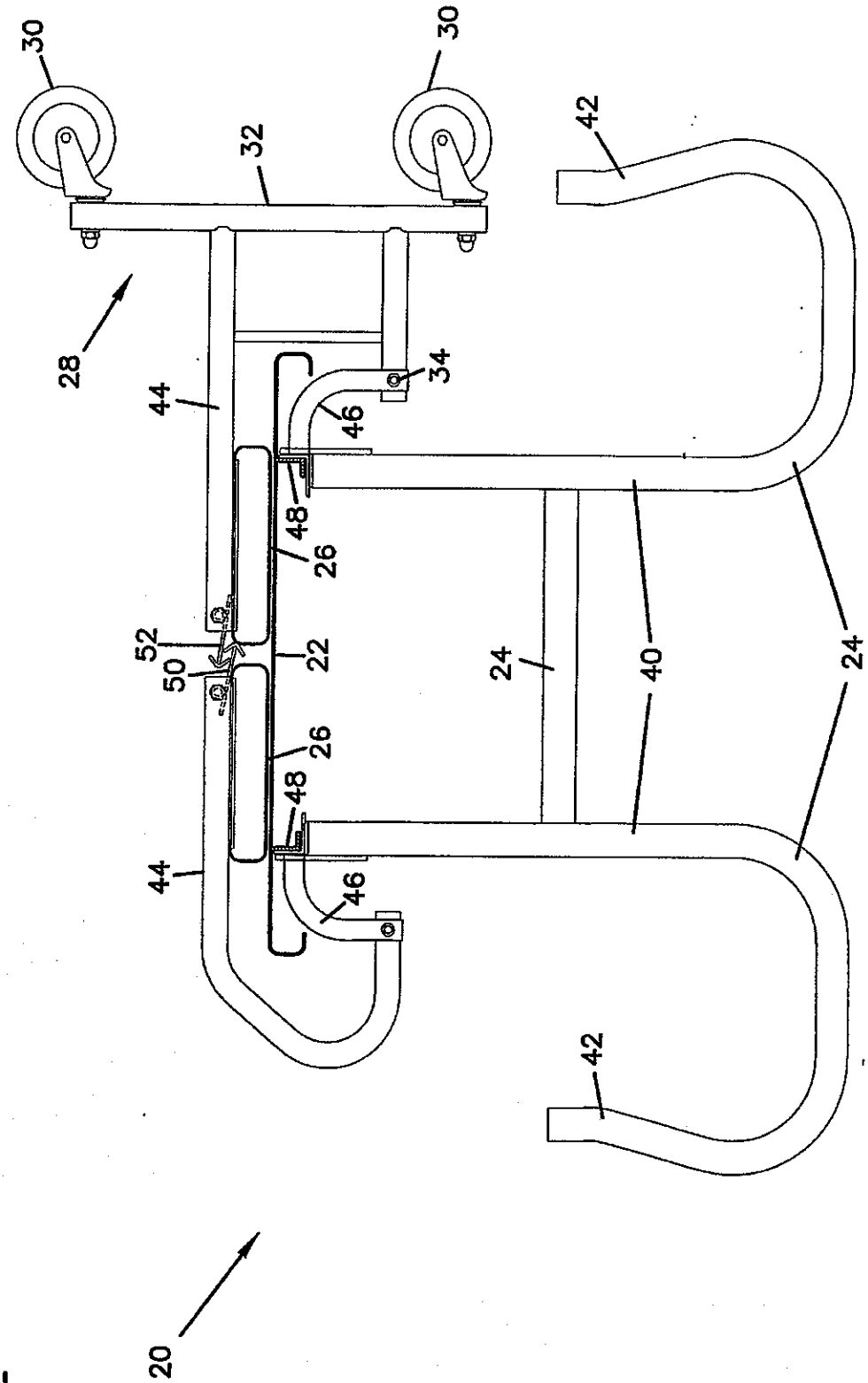

FIG. 2

FIG. 3

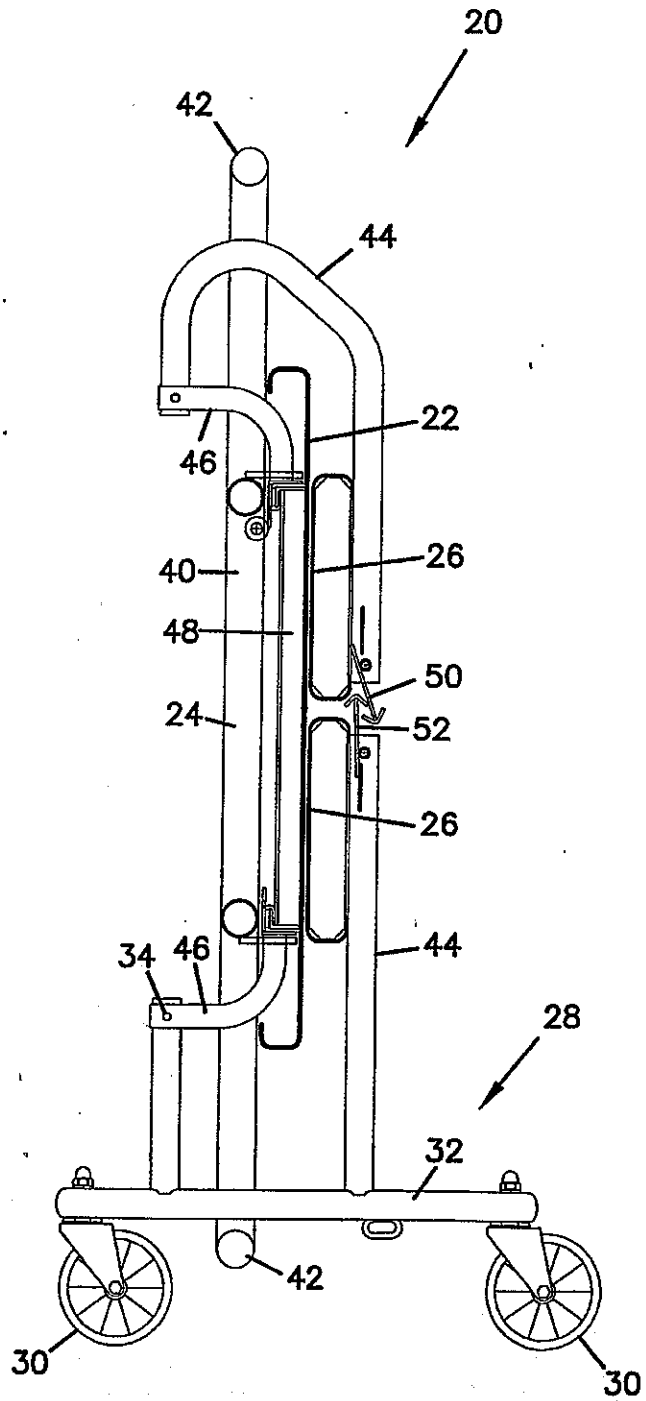

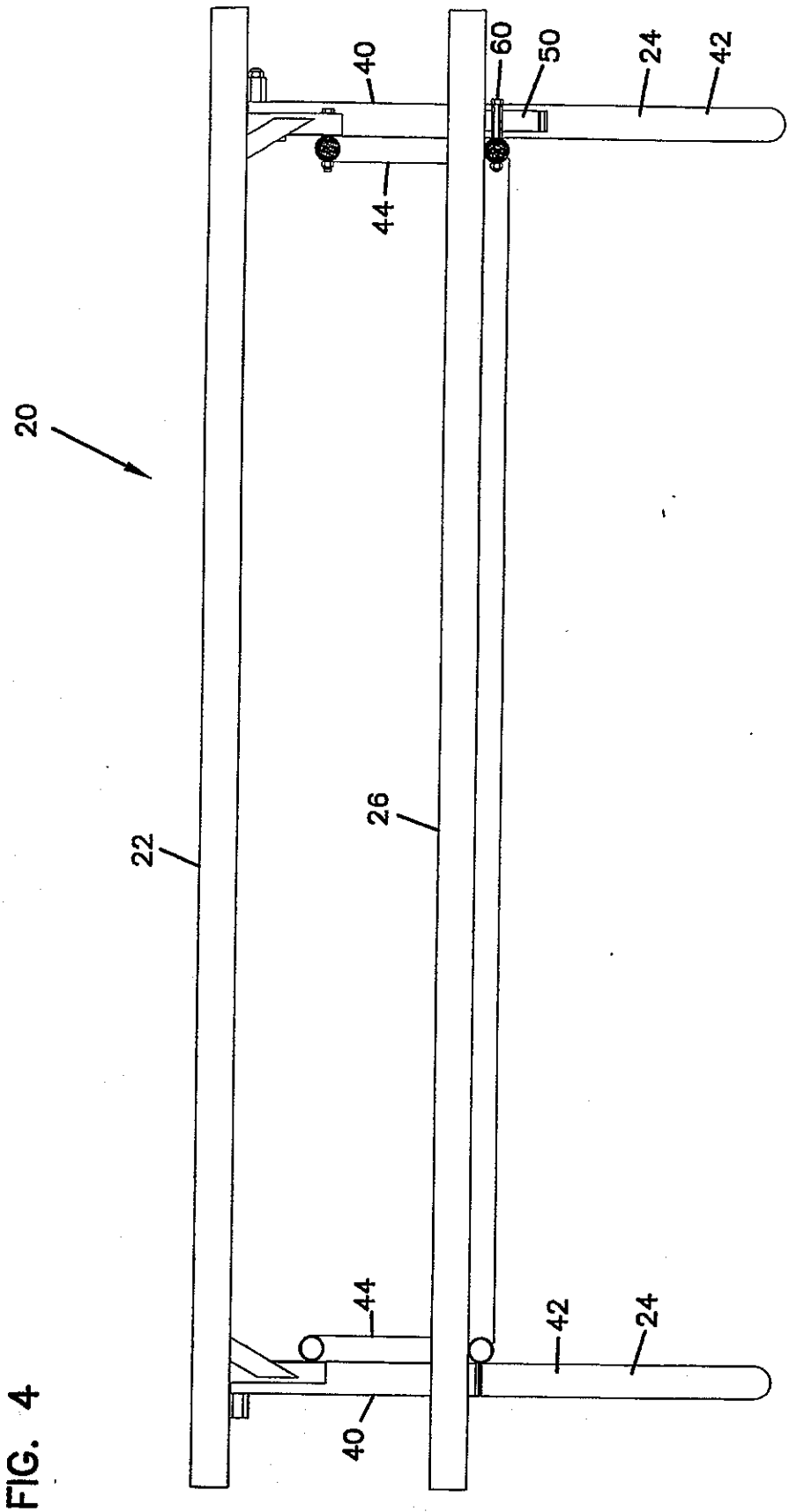

FIG. 4

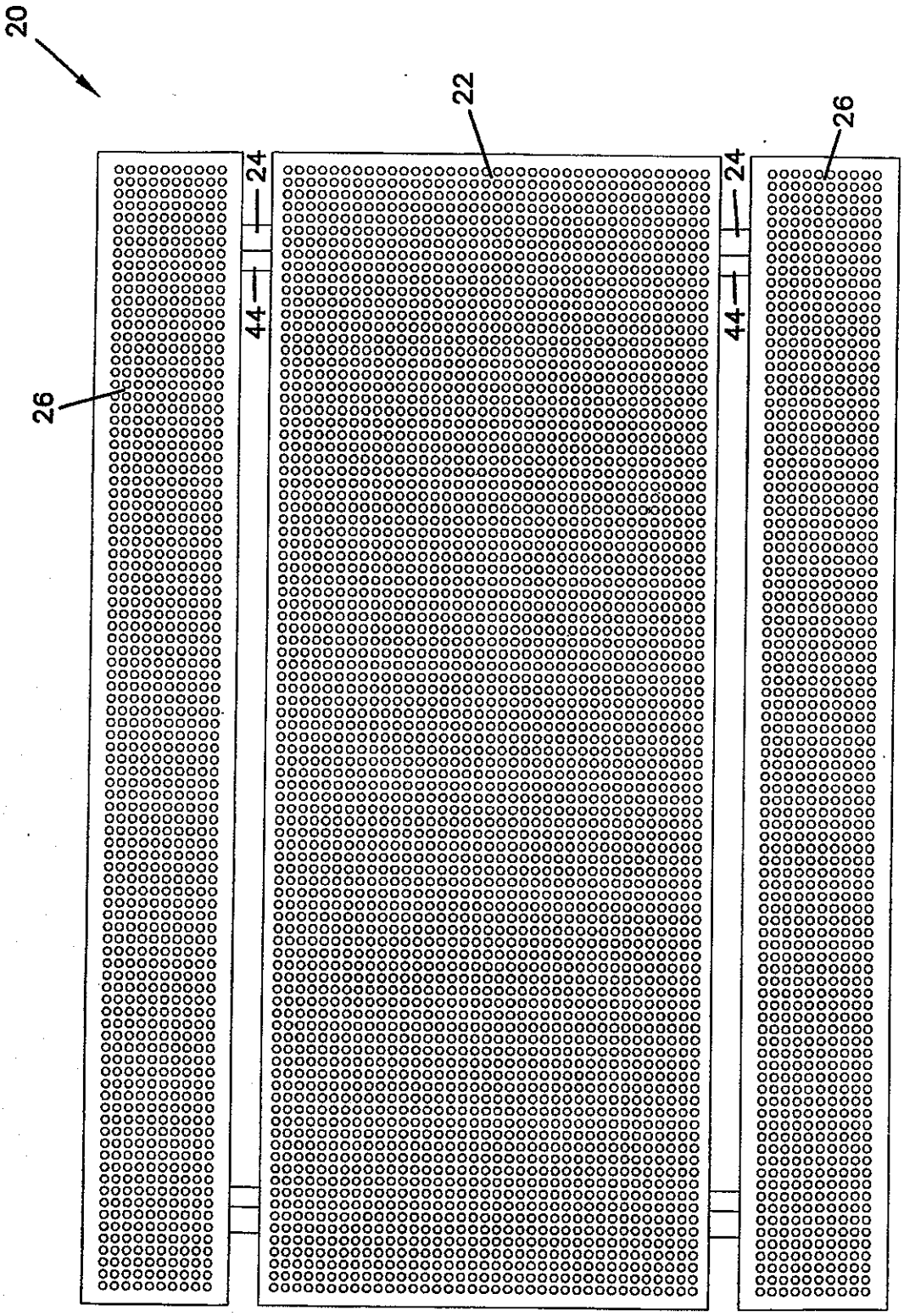

FIG. 5

FIG. 6

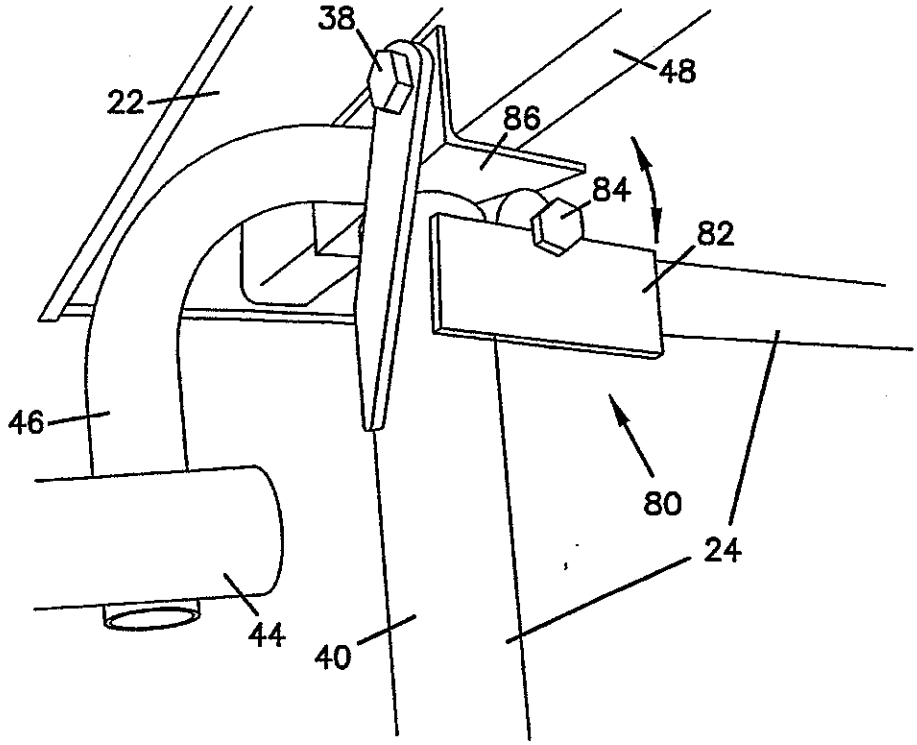

FIG. 7

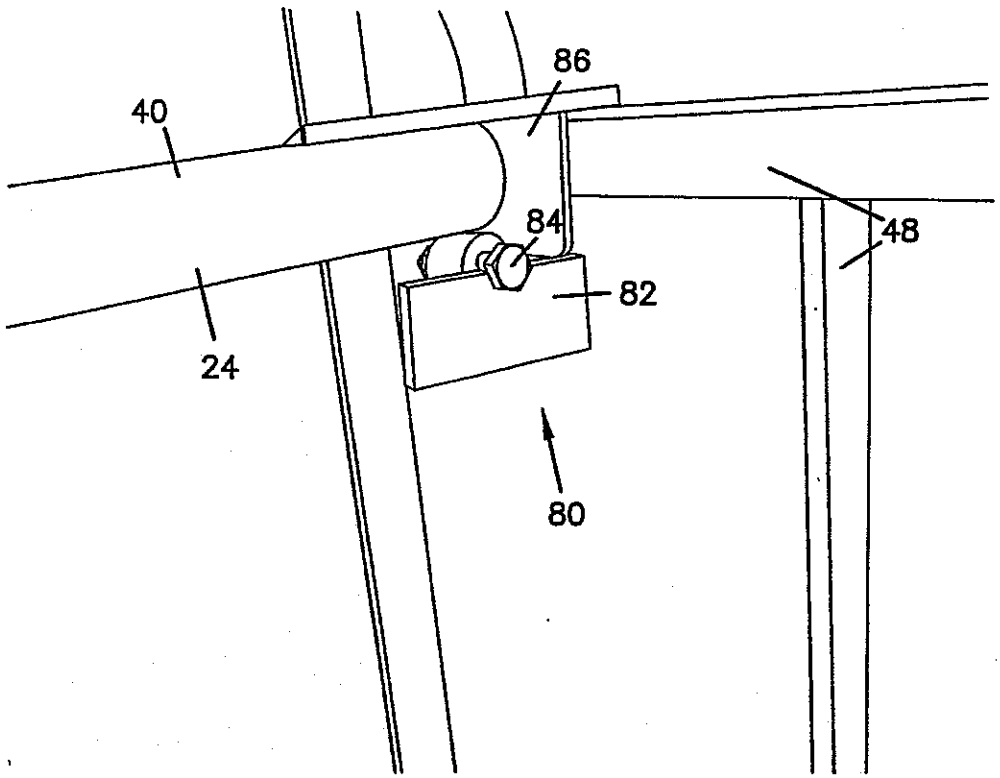

FIG. 8

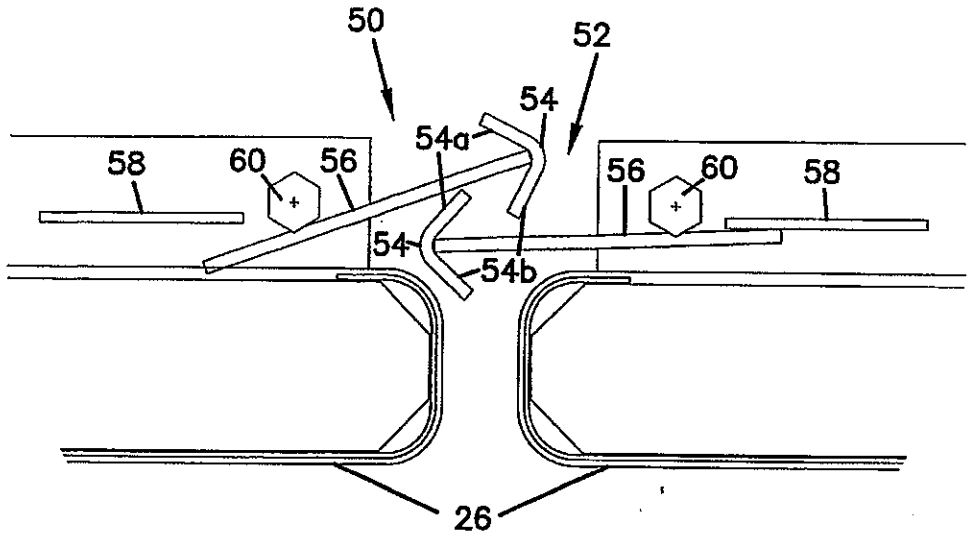
50
52
54
54a
58
60
56
56
60
58
54
54b
26

FIG. 9

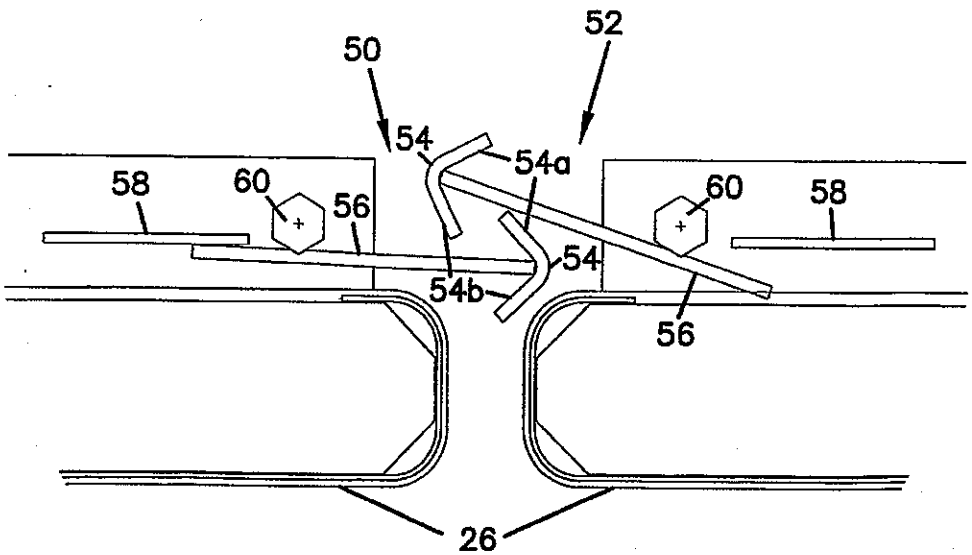
50
52
54
54a
58
60
56
60
58
54
54b
56
26

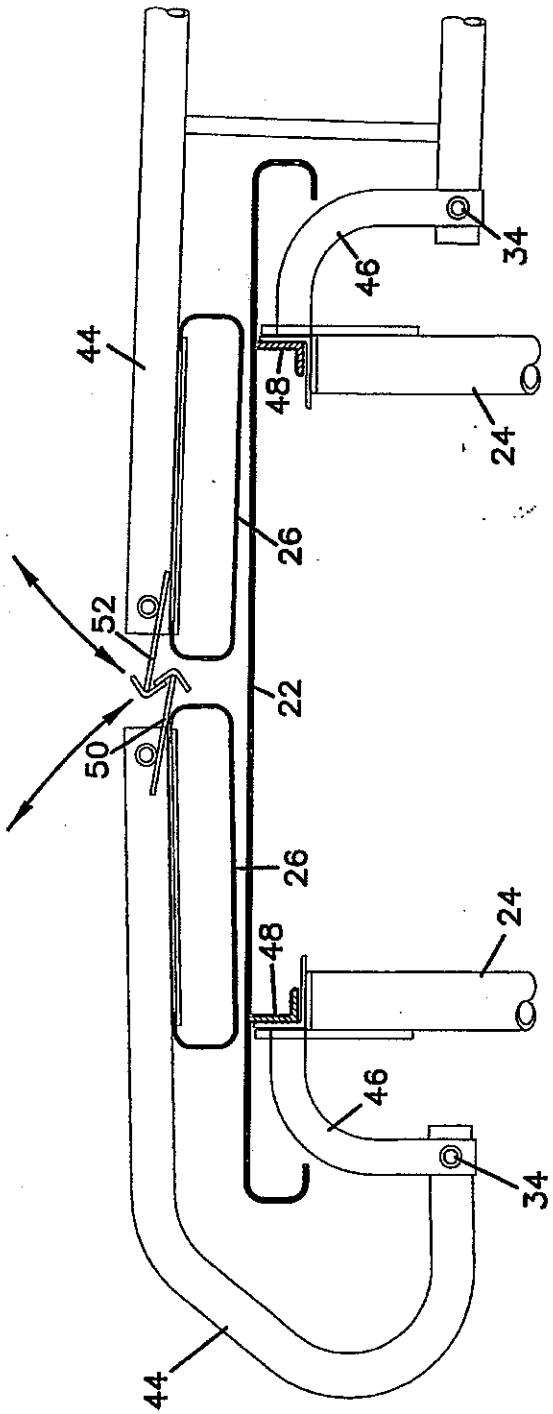

FIG. 10