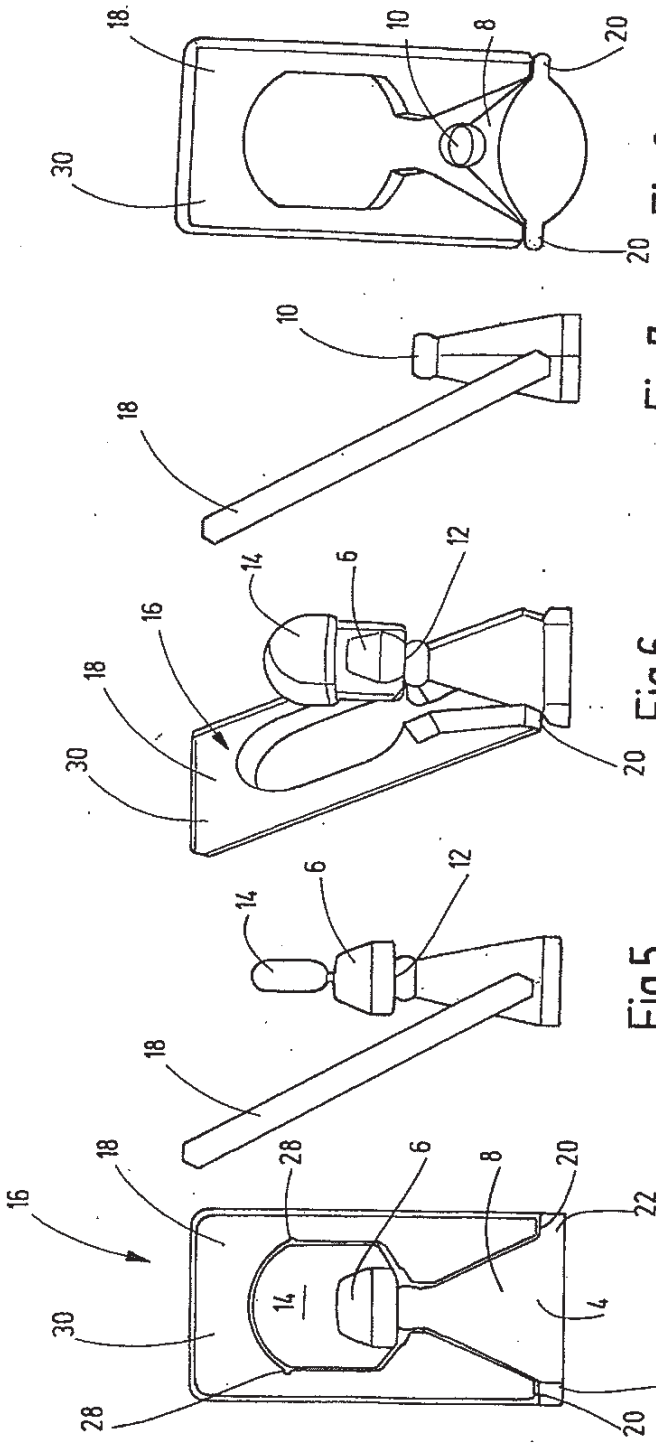

Fig.8

Fig.7

Fig.6

Fig.5

Fig.4