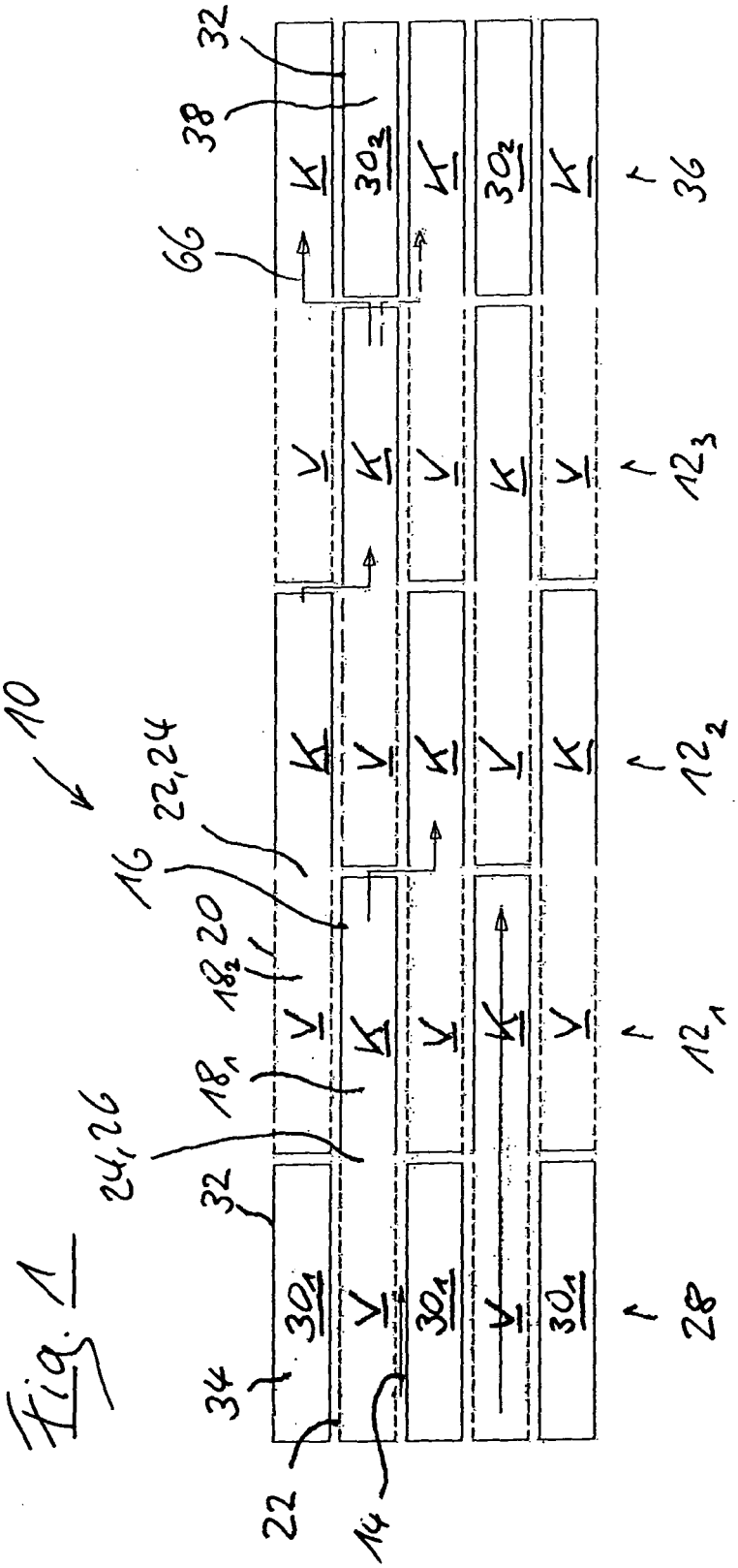
10
32
38
66
36
$12_3$
$12_2$
$12_1$
28
22,24
16
20
$18_2$
$18_1$
24,26
32
34
22
14
$30_1$
$30_2$

Fig. 1

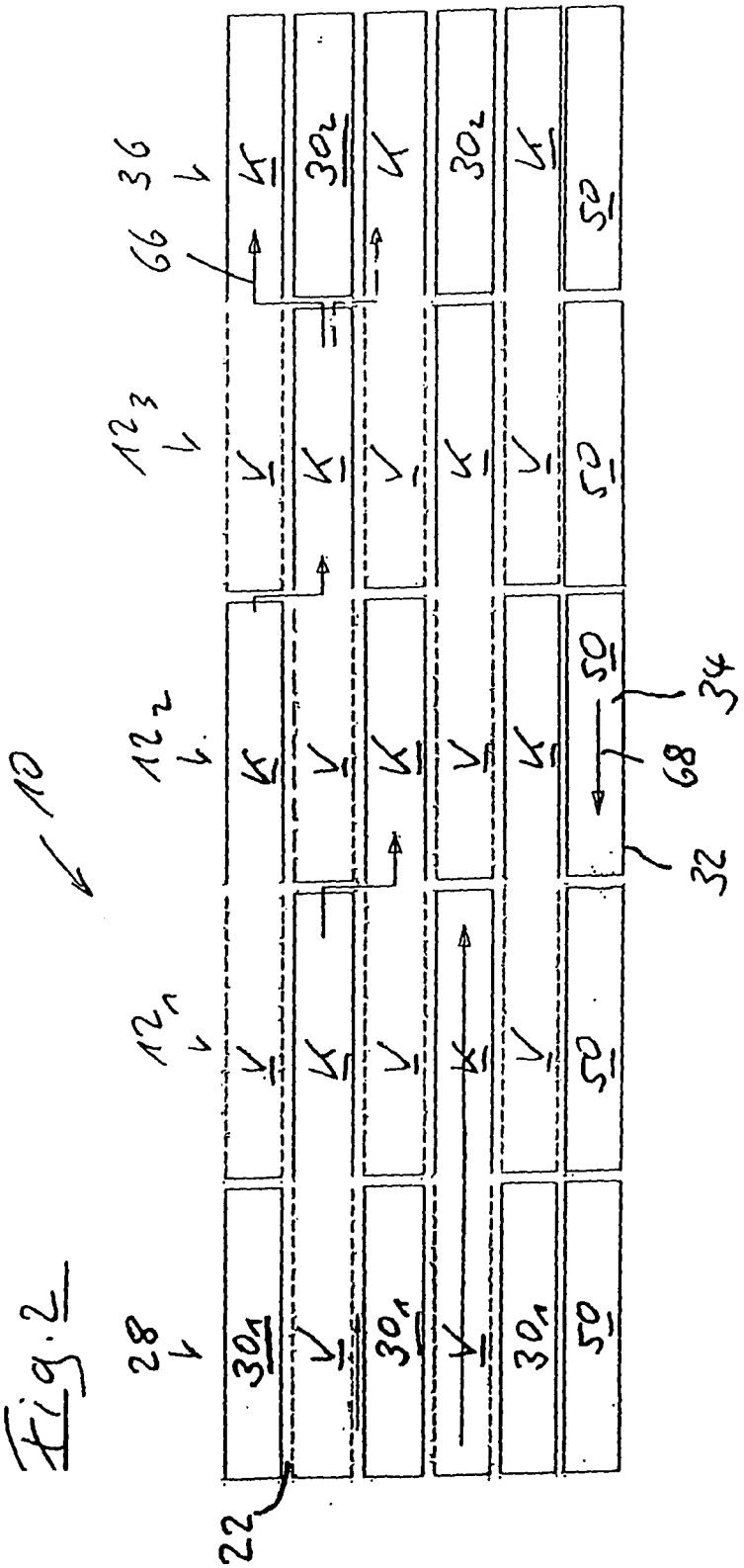


Fig. 2

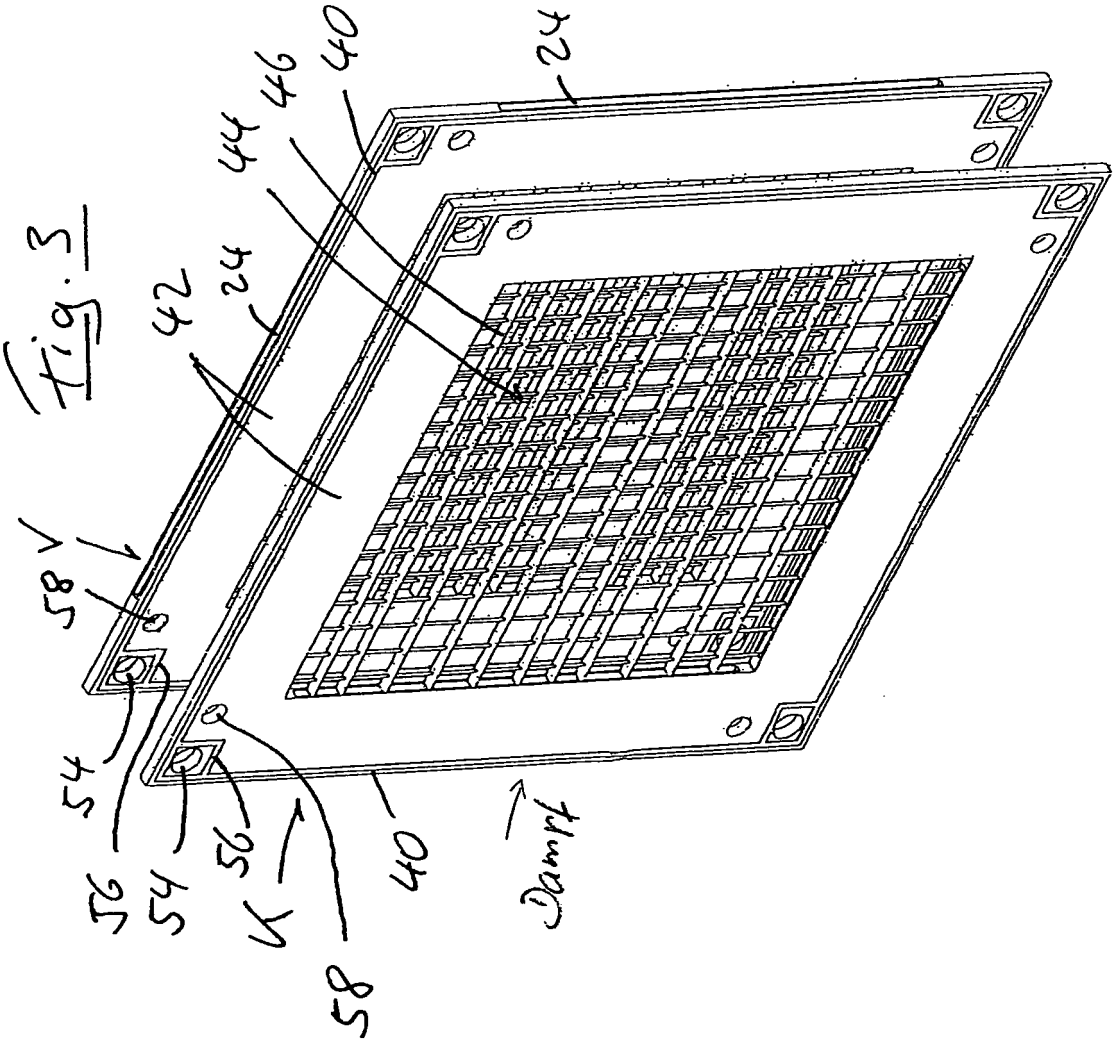


Fig. 3

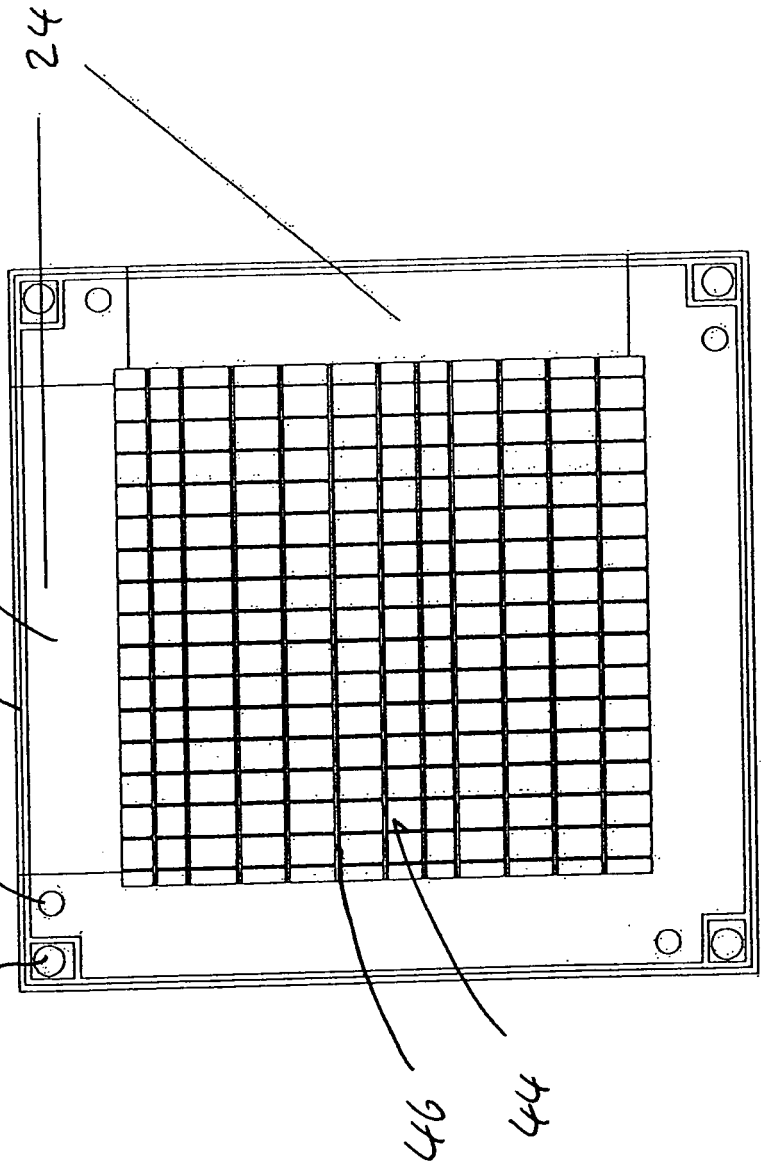


Fig. 4

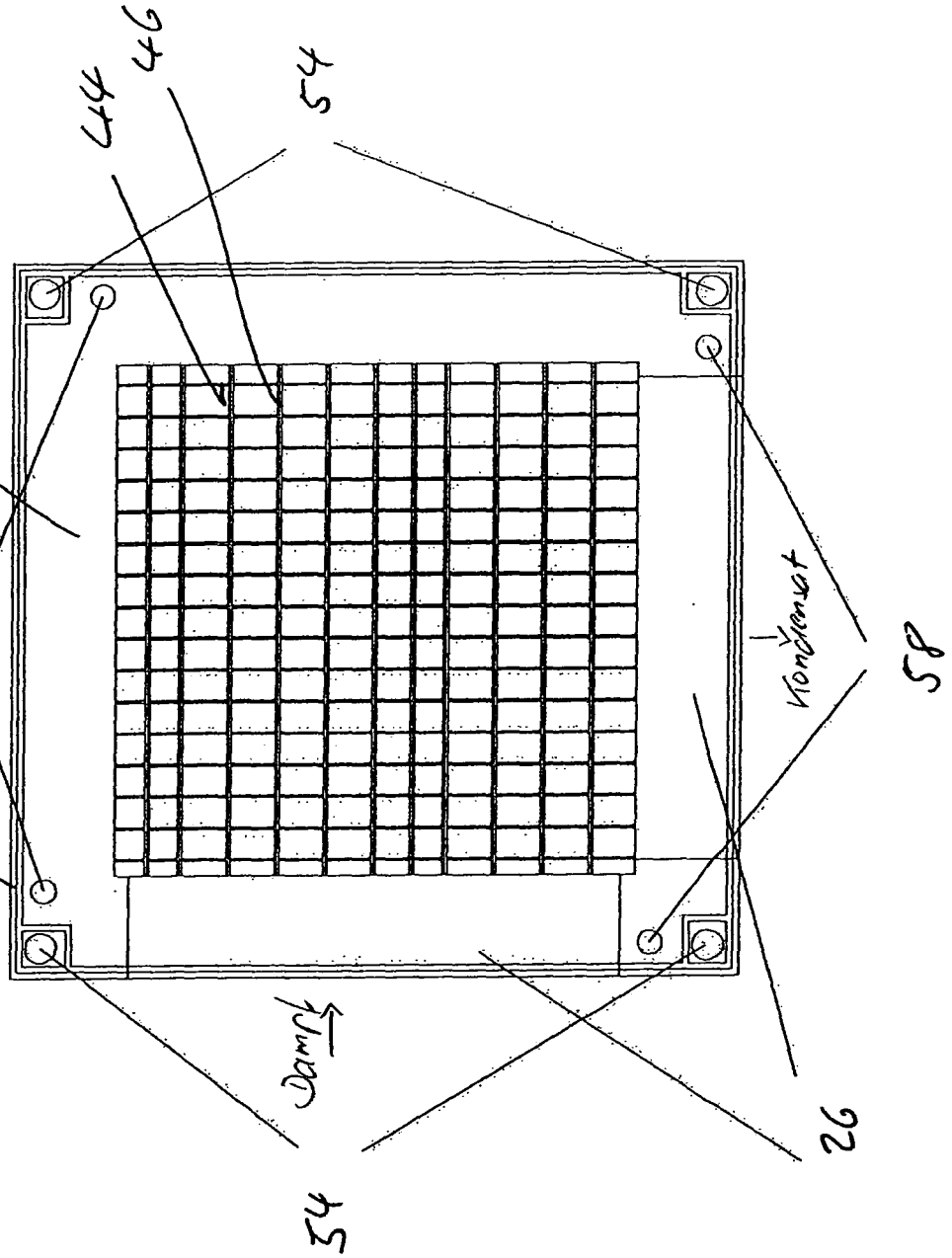


Fig. 5

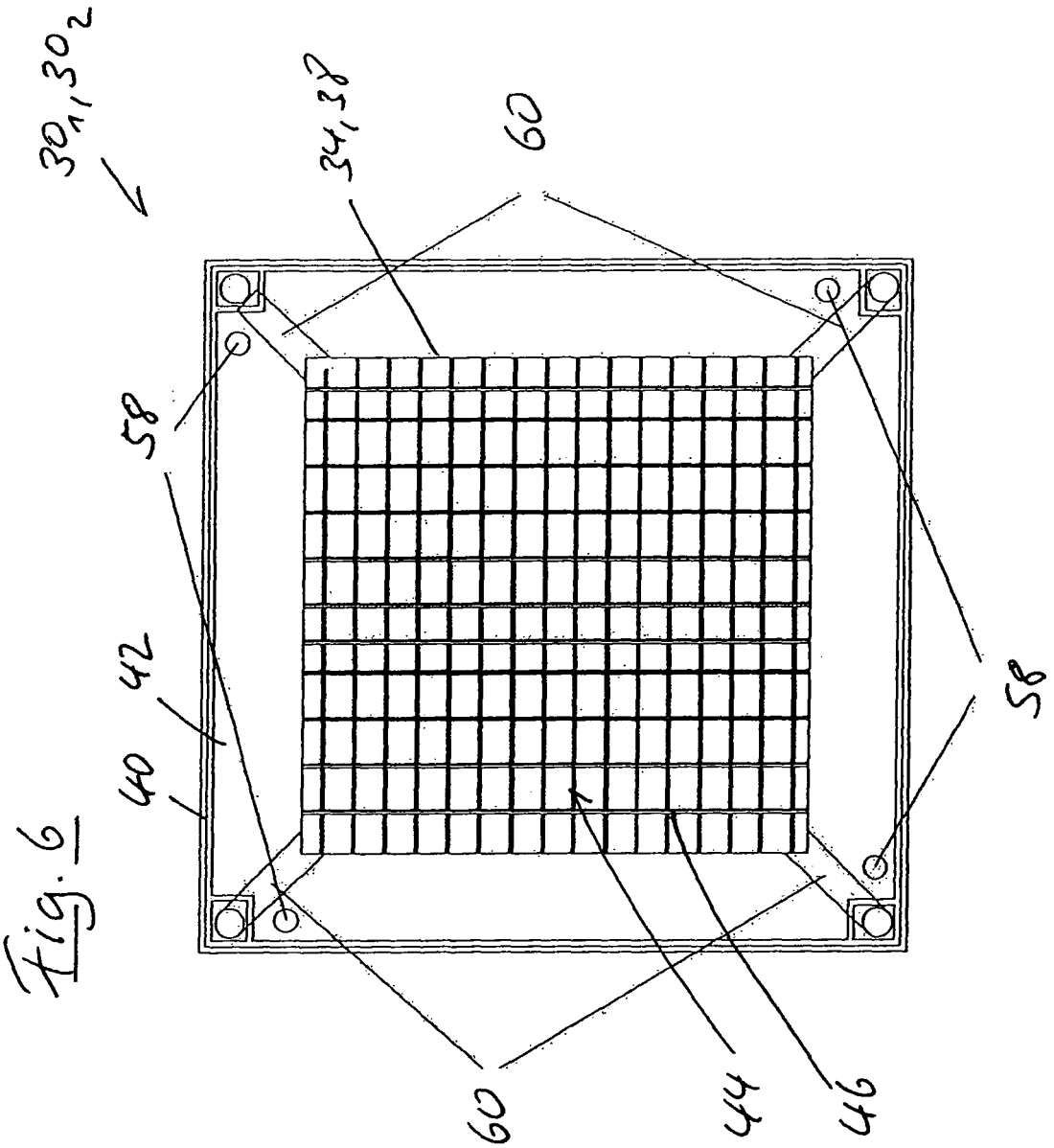


Fig. 6

Fig. 7

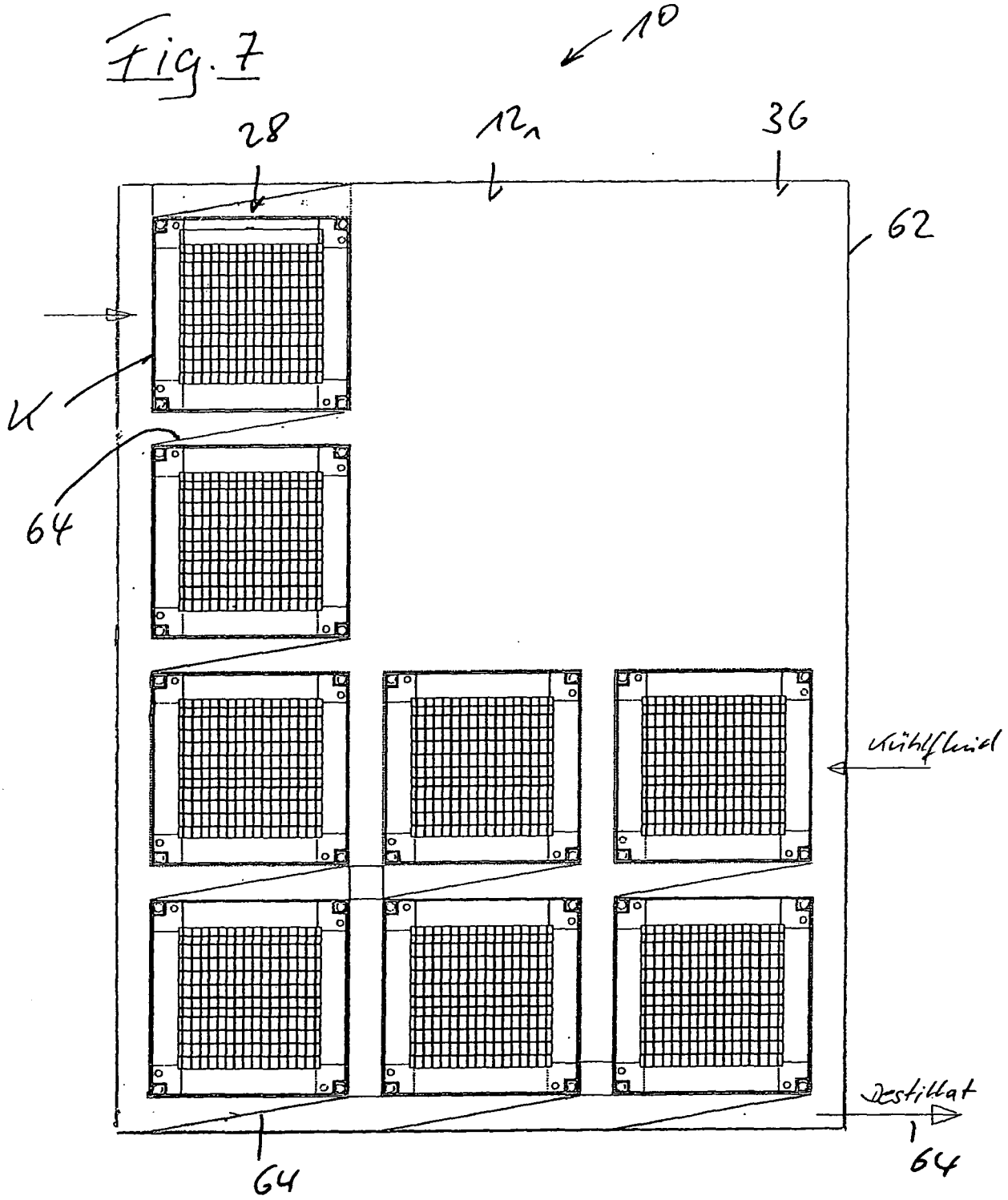

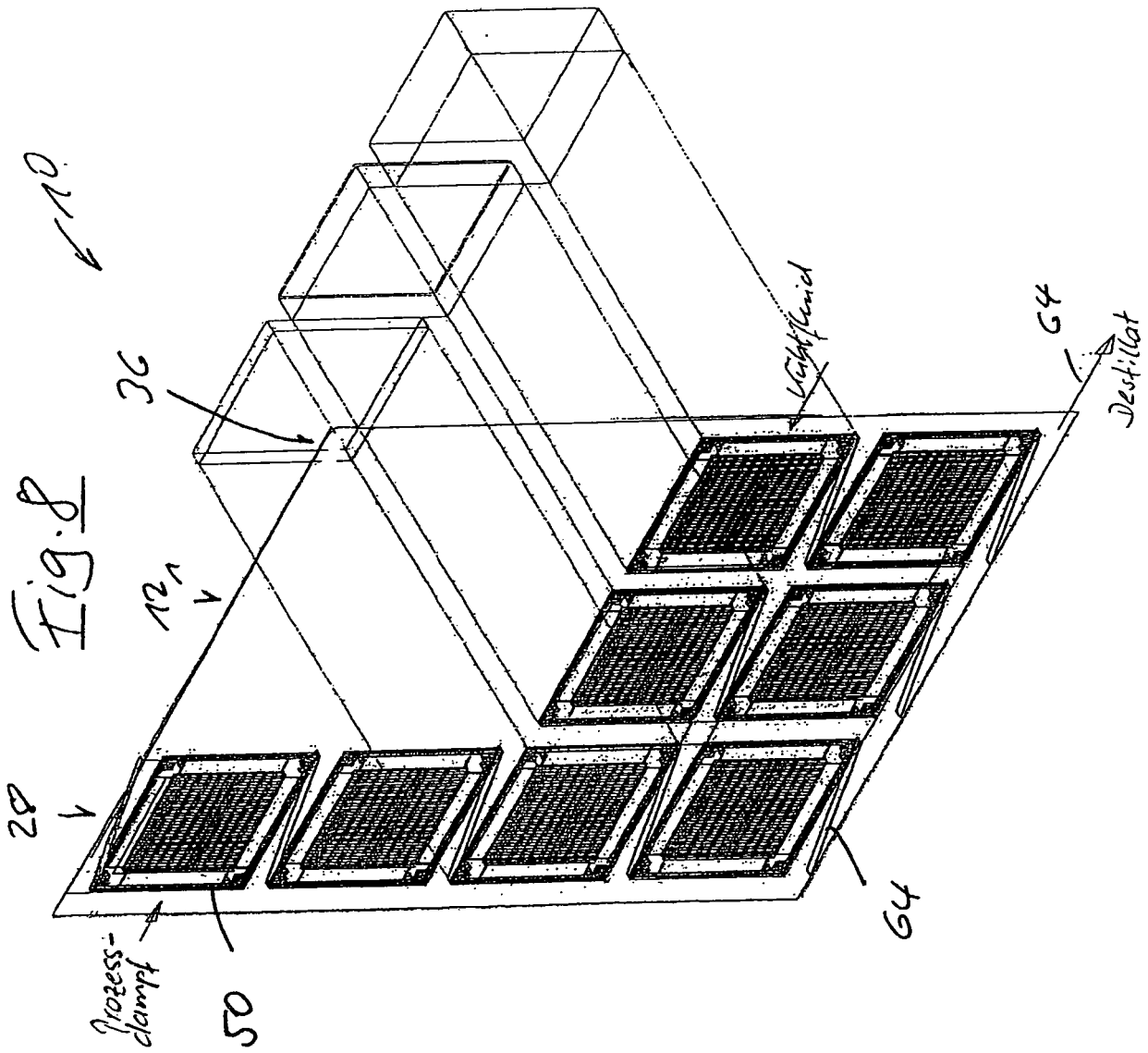


Fig. 8